µÚÁùÆª

´ÅµçÑ¡¿ó¹¤ ÒÕ¼¼¹Ø¼üõ¼ºÉè±¸

µÚÒ»ÕÂ ´ÅÑ¡ÐÂ¤ÒÕ¾¹Ê¿õ

µÚÒ»½Ú Ìú¿óÊ¯µÄÅÑ¡

°´ ¿ó² µÄµØÐÊÉÒòÍ ¹¤ÒµÀàÐÍ£ÎÒ¹úÒÑÏ½Ã÷µÄÖ÷ÒªÌú¿ó² ¿É»®ÖÎª ! ´óÀà£º° É½Ê½Ìú¿ó¡¢¼µÚú É½Ê½Ìú¿ó¡¢óÎ÷¹µÊ½Ìú¿ó¡ØÅÊÖ¦»¨ Ê½Ìú¿ó¡¢óÒ±Ê½Ìú¿ó¡¢×ÔÆ¶õ²©Ê½Ìú¿ó¡ØÄþíß Ê½Ìú¿ó¡Ð ÚÁú¡ª ÄÞÏç Ê½Ìú¿ó¡¢ç»¯ÁÜÃËÐÍÌú¿óµÈ¡£ÏÂÃæ¼Í³£¼ûµÄ¼¸ÖÖÀàÐÍ×÷¼ôµ¥½ÉÜ¡£

°° É½Ê½Ìú¿óÊÇÒ¹úׯÖØÐªµÄÌú¿ó² £ËüºÍ»½öÕ¼¾Ü¢Á¿µÄ"#$ ×óÓÐ¶¶øÇÇ¸ó² ´¢Á¿¹æÄ£Ò»ß½ïó£µ¥¸ö¿óÅµÄ¹æÄ£ºñ¶È½ïó£Âñ²Ø²»ÉîÈ²» ÉÙ¿ó² ¿É©Â¶Ìì ¿ª²É¡£¿óÊ¯ÖÐ½ðÊô¿óïï ÒÔÅÌú¿óªÖ£Æáî ÊÇàÌú¿ó¡¢Áåú¿ó¡¢¼Üó³à Ìú¿ó£Âöê¯¿óïï ÓÐÊ¯Ó¢ØÌÄàÊ¯¡¢½Ç ÉÆ¯¡¢ÔÆ¸¡¢¤Ê¯¡¢×ÔÆ¯ºÍ ·½½âÊ¯µÈ¡£°° É½Ê½Ìú¿óÆ¶ó¶à£½â¾Á£¶ËÏ¸ £Ò²µÃµ½½Ï¸ßµÄÑ¡ ¿óÖ¸±ê½ÏÀ§ÄÑ¡£

¾Ùú É½Ê½Ìú¿óÖ÷Ò²Ö²¼ÔÛÒ¹úÎ÷ ±±²¿¸ÊËä¾¾ÄÚ£ÊôÓÙú ÖÊÌ ÓñÐÍÌú¿ó² £¿óÊ¯ÖÐÐ÷ Ò²½ÐÊô¿óïï Îª ¾Ùú¿ó¡¢Áåú¿óµÈ¹² ÉúÓÐ¼Ù¿óïï Îª Ö¾§Ê¯¡£ÂöÊ¯¿óïï Ö÷Ò²ªª ±Ì Óñ¡¢ú °×ÔÆ Ê¯µÈ¡£

ÅÐÖ¡»¨ Ê½Ìú¿óÊÇÒ»ÖÖéÚú° ¡¢Ñ¡¢ÜµÈ¶àÖÖÐªËØµÄÅÌú¿ó£Æä¸óÊ¯¢Á¿¾ÐÒ¹úÌú¿ó×Ü ´¢Á¿µÄµÚ¶þÎ» £Ô½Ø¼¼$ £Î» ÓÚÊÄ¨ Ê¡ÅÐÖ¡»¨ µØÇ¤£¿óÊ¯ÖÐÐ÷Ò²½ÐÊô¿óïï ÓÐ¬·° îÑ´ÅÌú ¿ó¡¢ÑÌú¿ó£Áò¯Îï ÒÔÅ»Æúú¿óªÖ£ÂöÊ¯¿óïï ÒÔÑÆÐ »ÔÊ¯¡¢±¤Ê¯ªÖ÷£

´óÒ±Ê½Ìú¿óÊÇ÷ÀàÐÍÌú¿ó² ÖÐ¿óµãÊýÁ¿×î¶à¡¢Ö²¼×î¹ãµÄ¿ó² £¹æÄÆÒÒÐ¡¡ÐÍÍª Ö£¬ Õ¼Ò¹úÌú¿ó×Ü¢Á¿µÄ%#$ ×óÓÐ±³Àà¿ó² ¿óÊ¯×é·Ö±È½¸´ ÔÐÊÚù Íù °é ÉúÓÐ&' ¡¢( )¡¢&*¡¢ + *¡¢¡¢)¡¢ ' µÈÔªËØ£¿óÊ¯ÖÐÒÔÅÌú¿óªÖ£ÈÝÒ»Ñ¡±ð¡£½ðÊô¿óïï Ö÷Ò²ªª ´ÅÌú¿ó£Æáî

Îª ³à Ìú ¿ó¡¢Á£Ìú ¿óÉ»¹ ÓÐÉÙÁ¿»ÆÉ- ¿ó¡¢»ÆÌú ¿óº´Å»ÆÌú ¿óµÈ¡£³ý ÁËÌú ¿óÍâ £Ò»ã×ÛºÏ »ØÊÕ ! "¡¢ #µÈ¿óÎï ¡£

°×ÔÁ¶Õ²©Ê½Ìú ¿óÊÇÒ¹ú ¶ÀÌØÀàÐÍµÄÌú ¿ó² £ÊÇóÐÍÌú Óë¶à½ðÊô´ ºÏ µÄ¿ó² ¡£¿óÇøÓÉ ¶«¡¢÷ ¿óÅå ×é³É£ÒÑ¢ÏÖµÄ×é³ÉÔªËØÐ$%ÖØÐÐÎ³É¿óÎï %&' ÖÇ£¶«¿óÅå Ö÷Ò³ÔªËØÐÍ Ä¸³ ´æ ×´Ì¬£¬Æ¾ù¶¬Ìú ÆÎ» () *+, - £Ìú ÔªËØµÄ' . - ÒÕ£Ï Ö÷Ò³ ´æÔÚÅÌú ¿ó¡¢Ô-Éú à Ìú ¿ó¡¢¼Ûó ³à Ìú ¿óµÈº¬Ìú ¿óÎï ÖÐÐï ÍÁÑõ¯Îï Ö÷ÒªÇúÌ¼îæ¿óÍ ¶À¾Ö£¯Æ Î» / *%, - £»ú ÔªËØÖ÷Ò³ ´æÔÚÓÐ£¯Í ·ú Ì¼Ë áÑÎÖÐÆÎ» / *' / - £îê ÔªËØÖ÷Ò³ ´æÔÚÑÌú ½ðì Ê¯¡¢ê Ìú ¿ó¡¢Ò½å£¯Í »Æ Ì Ê¯ÖÐî ê Ñõ¯Îï Æ Î» . *%&' - ¡£

¸ù¾Ý¬Ìú ¿óÎï µÄ²»Í¬ £ÓÐ¤ Ò¼Ó µµÄÌú ¿óÊ¯Ö÷ÒªÓÐº Åú ¿óÊ¯¡¢à Ìú ¿óÊ¯¡¢ÖÌú ¿óÊ¯¡¢ Áå Ìú ¿óÊ¯Í »ì ºï ÐÍÌú ¿óÊ£¨³à Ìú ¿ó¡ª ´Åú ¿ó»ì ºï ¿óÊ¯¡¢¬îÑ´Åú ¿óÊ¯¡¢- ´Åú ¿óÊ¯£¡Ê£

Ò»¡¢Åú ¿óÊ¯ÅÑ¡

´Åú ¿óÊ¯Êô ßÖÐÂÈÈÒ¼½Ó¥½»ú ¿ó² µÄ¿óÊ£¨Îù ¿¨ÑÒÐÍ£¬Õ§äÖ¸¿óÊ¯×î Ó ÐÐ§µÄÑ¡¿ó·½ ·¨ ÊÇÅÑ¡£µäÐÍµÄ·ÖÑ¡Á÷³Ì È¢í¼) 0 %0 %ËùÊ¾Æ£ÆäÖÑ¡¹¤ Ò¶¡àÅäÓÐÒ»¶¶¶Î »ò¶þ¶Î ¸ÉÊ½ÅÑ¡ ·ÖÑ¡ÖÐËé»òÌ¸ Ëé²ú Æ£»¬÷Îª ·ÖÑ¡Ç°µÄ×¼±¸ ×÷Òµ£

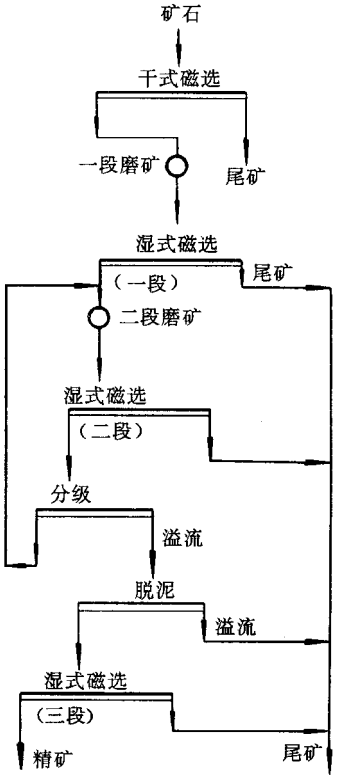

Í¼) 0 %0 % ´Åú ¿óÊ¯µÄÅÑ¡Á÷Ì

¸ÉÊ½ÅÑ¡ÖÖ÷ÒªÊÇÅÅ¤ö´ÖÁÆÎ² ¿ó°Í »ñµÃ½¿ØÒ»²½½¿ØÐÉÉîÑ¡µÃ²ú Æ¡£¶Ô½¿ØÒ»²½½ÉîÑ¡²ú Æ·¾¶Þ¶ÎÎ »òÈý¶ÎÎ Ï¸ Ä¥£ÔÙ½¿ØÐÞ¶Þ¶ÎÎ »òÈý¶ÎÎ Ê ªÊ½ÅÑ¡£µÃ×îÖÕ¾«¿ó²ú Æ¡£ÊªÊ½ÅÑ¡ÒÒ»ãÓÃÓÀ ´ÅÔ²í² ÐÍ´ÅÑ¡»ú½¿ØÐÖÑ¡¡£Ò»Î »ò¶Þ¶ÎÎ ´ÅÑ¡»úµ×²Û¶à²ÉÓÆ³Á÷ÐÍ£Èý¶ÎÎ »òÈÄ¶ÎÎ ¶àÎª °ëÄæÁ÷ÐÍ£Ç¸òÄ¥»úÅÅ¿óÖ±½ÓÑ¡Ê±¶àÓÃÆæÁ÷ÐÍ»òË³Á÷ÐÍ¡£

¶Þ¡¢ÅÌú Ê¯ÓÐÑÒ¿óÊ¯ÅÑ¡

´ÅÌú Ê¯ÓÐÑÒÊõÓÚ³Á»ý±äÖÊ¿ó² µÄ¿óÊ¯£Ä¿Ç°¹ú ÄÚÎâ¹ã·º ²ÉÓÃÅÑ¡·¨ ·ÖÑ¡ÕãÖÖÂàÐÍ¿óÊ¯£¸ÃÖÖÂàÐÍ¿óÊ¯ÔÛÒ¹ú±»³ÆÎª °° É½Ê½Æ¶ÅÌú ¿óÊ¯£ÔÚ¹ú Íâ±»³ÆÎª Ìú ìÝÑÒ¢¢ÅÌú Ê¯ÓÐÑÒ µÈÊÕâÀà¿óÊ¯ÔÛÚú ¿ó×ÊÓ´ÖÐÖ½ÐÐØØª µØ£ÊÇÄ¿Ç°´ÅÑ¡µÄÖ÷Òª¶ÕÓó ¡£

´ÅÌú Ê¯ÓÐÑÒÑ¡¿ó¹¤ÒÕÛÄÌØµãÊÇ¿ÉÓÃ½¶Î´ÅÑ¡½¶Î Ä¥¿óÁ÷Ì £ÕâÑù¿É½¶Î ÅÅ¤ö µ¥Ìå Âö Ê¯£¼ðÉÙÂÒ»½¶Î µÄÄ¥¿óÁ¿£

´ÅÑ¡Éè±¸¸¶à²ÉÓÃÖ²í² ÐÍ´ÅÑ¡»ú£Æ¤µ×²ÛÎª ÄæÁ÷ÐÍ°ë ÄæÁ÷ÐÍ¡£ÔÚ¹ú ÄÚÍ ¹ú Íâ Ò²ÓÞÉ ÓÃÅÁ¦ÍÑË®Û½ðÐÐÑÑÄà¤µÄÊµÀý¡£

ÏÂÃæÈÕÊ×¶¼¸ÖÌú¹« Ë¾ó Ê¯ºÓÌú ¿óÑ¡¿ó³§Îª Àý½ðÐÞ½ÉÙ¡£

´ó Ê¯ºÓÌú ¿óÑ¡¿ó³§ÊÇÊ×¶¼¸ÖÌú¹« Ë¾Ö÷ÒªÔ-ÁÏ»ùµØÎª» ÓÚÓ±±Ê¡Ç¨°² ÏØ¾³ÄÚ¡£´ó Ê¯ºÓÌú ¿óÑ¡¿ó³§ÊÇÊ×¶¼¸ÖÌú¹« Ë¾Ö÷ÒªÔ-ÁÏ»ùµØÎª» ÓÚÓ±±Ê¡Ç¨°² ÏØ¾³ÄÚ¡£´ó Ê¯ºÓÌú ¿óÑ¡¿ó³§ÊÇÊ×¶¼¸ÖÌú¹« Ë¾Ö÷ÒªÔ-ÁÏ»ùµØÎª» ÓÚÓ±±Ê¡Ç¨°² ÏØ¾³ÄÚ¡£´ó Ê¯ºÓÌú ¿óÑ¡¿ó³§ÊÇÊ×¶¼¸ÖÌú¹« Ë¾Ö÷ÒªÔ-ÁÏ»ùµØÎª» ÓÚÓ±±Ê¡Ç¨°² ÏØ¾³ÄÚ¡£

´ó Ê¯ºÓÌú ¿óÑ¡¿ó³§ÊÇÊ×¶¼¸ÖÌú¹« Ë¾Ö÷ÒªÔ-ÁÏ»ùµØÎª» ÓÚÓ±±Ê¡Ç¨°² ÏØ¾³ÄÚ¡£´ó Ê¯ºÓÌú ¿óÑ¡¿ó³§ÊÇÊ×¶¼¸ÖÌú¹« Ë¾Ö÷ÒªÔ-ÁÏ»ùµØÎª» ÓÚÓ±±Ê¡Ç¨°² ÏØ¾³ÄÚ¡£´ó Ê¯ºÓÌú ¿óÑ¡¿ó³§ÊÇÊ×¶¼¸ÖÌú¹« Ë¾Ö÷ÒªÔ-ÁÏ»ùµØÎª» ÓÚÓ±±Ê¡Ç¨°² ÏØ¾³ÄÚ¡£

¿óÊ¯ÖÐ½ðÊô¿óÏï Ö÷Òªî´ÅÌú ¿óÆÆåî ÓÐÉÙÁ¿¼ÙÓó³à Ìú ¿óºÍ ³à Ìú ¿óÆÆåî¯¿óÏï ÒÕÊ¯Ó¢Îª Ö÷£ÆÆåî Îª »ÕÊ¯¡¢½Ç£Á¯µÈÉÓÐ¦ ÔÕÕÊ½ÏÉÙ¡£

´ÅÌú ¿óÖëÂœÊ¯¹2 É£ÐÎÌ¬¼ùµ¥£È¤ÝÒ×½ðÅëq£´ÅÌú ¿óÇ¶¹¼Á£¶È½ÏÏ ÖÇÒ¾ùÔÈ£½â¼§Á£¶È¤Îª %&%)(* %&'++ µÄ¾§Á£Õ½)%# * ,%# £%&'* (++ Õ¼%# * (%# £%&%)(++ ÒÔÂº¬Á¿Õ¼ !%# ×óÓÒ¢£³à Ìú ¿óÁ£¶È½ÏÏ¸¡£ÂœÊ¯¿óÏï ½ð¾§Á£¶ÈÒà½ÏÖ£ÊÚ%&'* %&$"++ Ö®¼ä¢£¿óÊ¯Ä¥ÖÁ·(%#ío Ä¿Õ¼"# * '%# Ê±£ÓÐÃ¢¿óÏï ÓëÂœÊ¯»ù±¾ï µ¼µ¥Ìå½ðÅëq£

¿óÊ¯»¯Ñ§¶ÀìÎ ·ÖÎö½áû¼ûí)-!-!¡£

±í)-!-! ´óÊ¯ºÓÌú¿óÊ¯»¯Ñ§¶ÀìÎ ·ÖÎö½áû

	./0	./1	231(	45,1$	671	8 91	:	2
! ºÅ¿óÑù	(;&%	!!&'	<,&%	%&"	!&<	(&;	%&%$'	%&%(
(ºÅ¿óÑù	$%&$	!%&;	<,&(	%&$	%&''	!&!	%&%("	%&)

Á÷Ì ²ÉÓÃ½¶Î Ä¥¿ó¡ª ÈõÅÑ¡Á÷Ì £Èçí¼)-!-(ËüÊ¾£Ê×ÏÈ£ÓÃÅ»¬ÂÖ¶ÔÇòÄ¥»úÈëÁÏ½ðÐÐÑ¡£ÔÛÄ¥¿óÇ°¿É¶ª ÆÆúÂÊ'# ¡¢ÆÎ» ;# ×óÓÒ¢ÄÏ Ê¯£Ê¹ÈëÄ¥²ú ÆÆÎ» Ìá¸ß (# £¬¡¤);"¡¤

´ÅÐÔÎú»ØÊÕÁÉª !!" ¡£¶ÔµÚÒ»¶Î´ÅÑ¡¾«¿ó½øÐÐþ´Î ·Ö¼¶¶þ´Î ´ÅÑ¡¾«¿ó¾Ï¸É¸ºóÉ¸ÉÏÎï ·µ»Ø¶þ¶Î ÇòÄ¥»ú£ÓÉÚÉý¶Î´ÅÑ¡µÄÈëÑ¡Á£¶ÈµÃµ½ÁËÑÏ¸ñ¿ØÖÆèá¸ßÁË¿óÎï µÄµ¥Îå½âÀë¶ÈÉ¿ÉÊ¹¾«¿ó×î ÖÕÆÌ» ÓÉ#$" %#&" Ìá¸ßµ½#" " %#( )&" ¡£

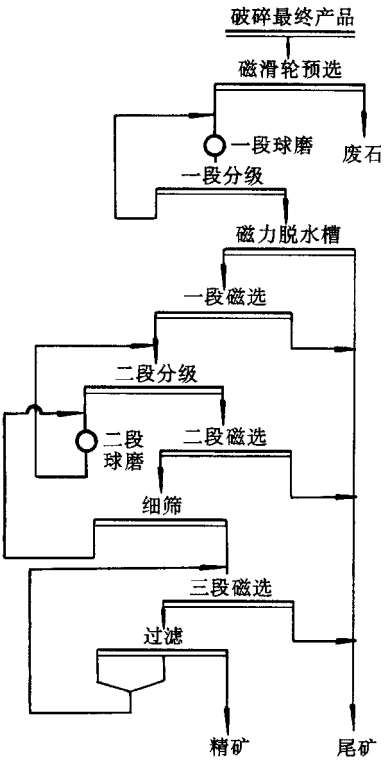

Í¼#* +* , ´óÊ¯ºÓÌú¿óÑ¡¿ó³§ÉúÁ÷³Ì

¸ÃÁ÷³Ì µÄÖ÷Òª¼¯ºÏÖ¸±êÎª £Ó-¿óÆÎ» , #), (" £¾¾¿óÆÎ» #( )$, " £Î² ¿óÆÎ» #)$+" £¬ »ØÊÕÂÊ(,)#$" ¡£

Èý¡¢Èõ ÅÐÔÚú¿óÏï µÄÅ»¯±ºÉÕÕÐÈõ ÅÑ¡

+) ´Å»¯±ºÉÕ¾ð½é

³à Ìú¿ó¡¢ÖÌú¿ó¡¢Áà Ìú¿ó¡¢Æú¿óµÈ¿óÏï µÄÅÐÔ½ïµÍ £ÓÃÊõ ÅÑ¡ÎÞ·¨ »ØÊÕ£µ«¿ÉÒÔÂÚÓÃ ´Å»¯±ºÉÕµÄ½¨ ½«ÉüÃÇ±ä³ÉÇ¿ÅÐÔÚú¿óÏï£¨´ÅÌú¿ó»ò¡ * ³à Ìú¿óÊÊ»º½óÀûÓÃÊõ ÅÑ¡µÄ·¨ »ØÊÕ£

´Å»¯±ºÉÕÊÇ¿óÊ¯¼ÓÈë¼î»Ò»¶¨ ÎÂ¶ÈºóÔÚà Ó¦ÆøÕÖÐ½øÐÐ Àí»¯Ñ§´ Ó¦µÄý³Ì ¡£ù¾Ý ¿óÊ¯²» Í¬ £» Ñ§´ Ó¦²» Í¬ ¡£´Å»¯±ºÉÕ´ÆÊ-Àí¿ÉÖÎª »¹Ô-±ºÉÕ¶ÐÐÔºÉÕÍ Ñõ»¯±ºÉÕµÈ£

¡ »¹Ô-±ºÉÕª ÊÐÓÃÚ³à Ìú¿ó ºÖÌú¿ó¡£³£ÓÃµÄ»¹Ô-¼ÁÓÐ- ¡¢ . ºÍ / ¸µÈ£³à Ìú¿ó

¡¤ #! # ¡¤

µÄ»¯Ñ§´ Ó¦ÈçïÂ£º

!"#$%&'()*+,!$"#%&'%

!"#$%&'%()*+,!$"#%&'%$

!"#$%&.$()*+,!$"#%&.$%

ºÖÌú¿óÔÚ¼ÓÈëý³Ì ÖÐÉ×ÌÈÅÅ³ö»¯ºï ËÐ£±ä³É²»¬ËÐµÄ³à Ìú¿óÉÈ»ºó°´ ÉÏÊö´ Ó¦±»»¹ÔÉ´ÅÌú¿ó¡£

¦ ÖÐÐÔºÉÇ°ª ÊÉÓÃÓÚÁÀÌú¿ó¡£ÁÀÌú¿óÔÚ»Í¨ ¿ÕÆøòÍ¨ ÈëÉÙÁ¿¿ÕÆøµÄÕõ¼ÖÐÂ£¼ÓÉÈµ½¦++/--+,Ê±£±»·Ö½âÅª´ÅÌú¿ó£»¯Ñ§´ Ó¦ÈçïÂ£º

!"#%&'()*+,!"#%&'%$"#%&'%£¨²»Í¨ ¿ÕÆøÐ©

$"#%&0$%()*+,!"#%&'%$£¨Í¨ ÈëÉÙÁ¿¿ÕÆøÐ©

!"#$%&'%()*+,!$"#%&'%

" Ñõ»¯±ºÉÇ°ª ÊÉÓÃÓÚÀÉú¿ó£»Éú¿óÔÚÑõ»¯ÆøÕÖÆÐ»òÍ¨ Èëó Á¿¿ÕÆøÐ¶Ì Ê±¼ä±ºÉÚÊ±»Ñõ»¯±ä³É´Å»Éú¿ó£»¯Ñ§´ Ó¦ÈçïÂ£º

*"#1$&2%—!"#.1$&21%

Èç¹û Ñõ»¯Ê±¼äÜ³¤£Ôõ Å»Éú¿ó±ä³É´Å Ìú¿ó£º

!"#.1$&!3%—!*"#%&$-1%

³ý ÁËÉÏÊöÈýÖÖº ÉÕ½¨ Íâ£»¹ ÓÐÑõ»¯»¹ Ô-±ºÉÕÍ »¹ Ô-Ñõ»¯±ºÉÕÆµ«×î Ö÷ÒªµÄ»¹ ÊÇ»¹ Ô-±ºÉÕ£

±ºÉÕÐ¼ÊÈÊÔ-ÁÏºÍ »¹ Ô-ý³Ì ÓÃµÄ»¹ Ô-¼Á¸É ÖÎª ÆÌå¡¢Ò°lå ºÍ ¹Ì ÌåÈýÖÚ£¹¤ ÒµÉÏ×î³£ÓÃµÄÊÇÃºÆø¢ÒØÍºÍ Ãº¡£

$4±ºÉÕúÎï µÄÅÑ¡

°° É½Ê½à Ìú¿óÔÚÒ¹ú Ìú¿óÊ¯×ÊÔ´ÖÐÑ½ØØª µØ» ¡£¿óÊ¯ÖÐ¸óÎï ×é³É±È½Ï¼ò¡¥£Ö÷ÒªµÄ Ìú¿óÎï Îª ¼ÛÚó³à Ìú¿ó¢à Ìú¿óÅÌú¿ó£ÆäÎ Îª ¾Ùú¿ó»Æú¿óÒ¼ºÉÚÁ¿µÄºÖÌú¿ó¢Õêú¿ó¢Áâú¿ó°Í Ìú°×ÔÆ¯µÈ¡Âö¯¿óÎï Ö÷ÒªÊÇ¯Ó¢ÆáÎ Îª Í¸ ÉÁ¯¡¢½Ç£Á¯¡¢ÑôÆê¯¢¼îÔÆÄ¸¡¢ÀÌÄà¯ºÍ ·½½à¯µÈ¡£

¾Ùú É½Ê½Ú¿óÊ¯ÔÙú¿óÊ¯×ÊÔ´ÖÐÒ²Õ½ØÐ»¶¨ µÄµØ» ¡£¾Æª¸ÖÌú ¹«Ë³Ñ¡¿ó³§´¦ ÀíµÄ ¾ÎÇÕà Ìú¿ó¯¡£¿óÊ¯ÖÐÐ÷Ò»µÄú¿óÎï Îª ¾Ùú¿ó¢ÖÌú¿ó°Í Áâú¿ó¡£Ö÷ÒªÂöê¯¿óÎï ÓÐØ Ø¾Ç¯¢Ó¢¢Ì Óñ Í Ìú°×ÔÆ¯µÈ¡£¿óÊ¯¾Ó¢Õõ´ø×´ºÍ ¿é×´Á½ÖÖ¹ Ô¡£Ò©Õõ´ø×´Îª Ö÷£Ìú¿óÎï Ö®¼ä¸¶¼Á£¶Ëı Ð¡£³Ê£Á£×´»òÁÛÆ×´£Í¬ Ê±æÔÚÓ²¶È²»´ó µÄ¿óÎï ÈçÖØ¼Ç¯¢Áâú¿óµÈ£¬ÒõËÆÆêé»ò½âÌë²»ÉõÀ§Ñ£

ÉÏÊöÁ½Àà¿óÊ¯ÖÐµÄ¿é¿óº¿·ÖÒ»ã½øÈëÅ»¯±ºÉÔÃ¯ÖÐÅ»¯£¬Å»¯²úÎï ÓÃÈõÅÑ¡µÄ½·¨½øÐÐÖÑ¡£¬Û¿óÓÃÇ¿ÅÑ¡»òˌ¡ Ñ¡µÄ½·¨ ·ÖÑ¡£

¾ÆÐÑ¡¿ó³§ÉúúÁ÷ÌÌ ¼Ú¼! " #" $¡£ÆäºóÉÇ¸óÈõÅÑ¡Á÷ÌÌ ÓëÒ»ã´ÅÑ¡Á÷ÌÌ »ù±¾Ïà Í¬£Ô-ÔóÁ÷ÌÌ ¼Ú¼! " #" %¸£Á÷ÌÌ ÖÐÐÓÐÊ±Åäï ÓÐÂÝÐýÁï²Û¡ÐýÁ÷ÆµÈÖØÑ¡É轱¸¡£

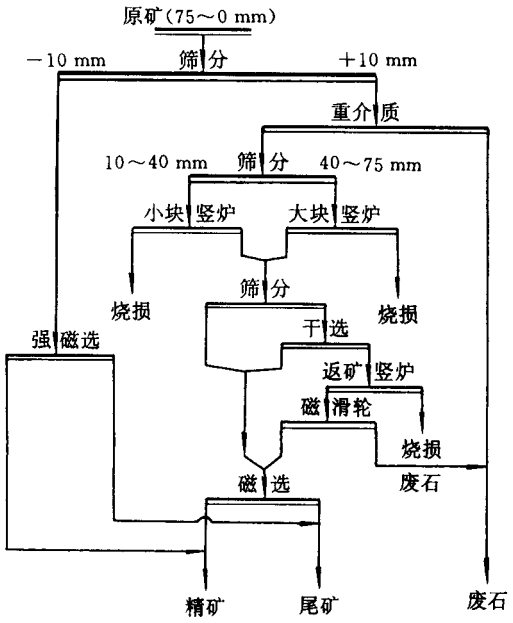

Í¼! " #" $ ¾ÆÐÑ¡¿ó³§ÉúúÁ÷ÌÌ

ËÄ¡¢Èõ ÅÐÛú¿óï µÄÇ¿ÅÑ¡

ÓÉÚÚÐÂÍÇ¿ÅÑ¡»úº»¶ÏÑÐÖÆÉ¹¦ £Ê¹µÃµ¥¶ÀÓÃÅÑ¡·½¨ ´ó¹æÄ£¦ ÀíÈõ ÅÐÛ¿óÊ¯ÈÌØ ±ðÊÇÑõ¯Ìú¿óÊ¯³ÉÎª ¿ÉÄÜ£µ«ÊÇ¢ÊÛÄ³ÐÍ©¡ ºï £¬ÅÑ¡ÈÛÐèÓöÆÆßúÑ¡¿ó·½¨ Á¤ºï £²ÅÄÜï µ½ ·ÖÑ¡Ä¿µÄÎ ÒªÇó£

ÇíË¹ÊªÊ½Ç¿ÅÑ¡»úÒÑ±»´ó Á¿ÓÃÚÑõ¯Ìú¿óÊ¯µÄ ÅÑ¡£ÏÖÔÛÐÑÓÐÍ Î÷ ¡ØÅ²Íþ ¡ØÀû±ÈÀï ÑÇ¢¼ØÃó¡¢÷ °àÑÀ¡ØÅÀú¡Ê¢ðµäµÈ¹ú¼ÊÉÓÃµÂ¹úºé±¤¶ÛÌØ &' $#(ÐÍÇíË¹´ÅÑ¡»ú·ÖÑ¡Ñõ¯Ìú¿óÊ¯¡£ÎÒ¹ú¾ÆªÄ¸ÖÌú¹« Ë¾Ñ¡¿ó³§¡¢óÒ±ú¿óÑ¡¿ó³§ºï º£ÄïÌú¿óÑ¡¿ó³§µÈ²ÉÓÃÒ¹ú ÖÆÊìµÄ) * ' ÐÍÊªÊ½Ç¿ÅÑ¡»ú·ÖÑ¡Ñõ¯Ìú¿óÊ¯¡£

¾ÆªÄ¸ÖÌú¹« Ë¾Ñ¡¿ó³§²ÉÓÃÁ½¶ÎÁ÷ÐØÄ¥¿ó¡Êõ Å¡ª Ç¿ÅÑ¡Á÷ÌÌ ´¦ Àí +, #+- - ·Û¿ó¡£ ·Û¿ó¾Ò»¶Î¡¢þ¶Î Ä¥¿óÍ ·Ö¼¶ÉÓÃ #.+- Ô²² É¸ÍÑÔÚ¿¬#+/ +- - 0 1#++- - ÖÐÅ´ÅÑ¡»úÑ¡ ³ö Ç¿ÅÐÛ¿óï £ÆÎª ¿óÔÚÛÃ) * ' $.1- Ë«Ì´ÅÑ¡»ú½øÐÐÒ»Î ´ÖÑ¡¡¢Á½Î É¨Ñ¡£ÆÁ÷ÌÌ ¼Ú¼! " #" / ¡£

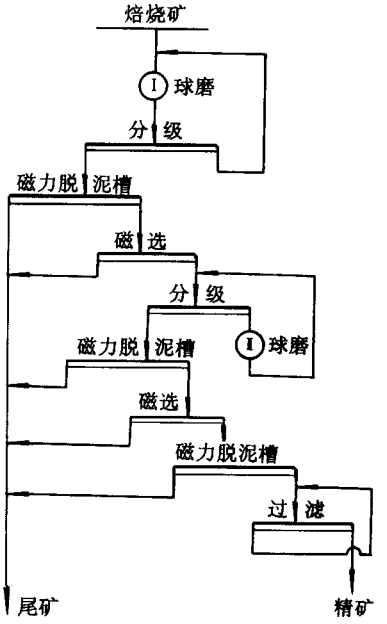

Í¼ ! " #" $ ¾Æ³§ÈõÅÑ¡¿ó³§ÈõÅÑ¡Ô-ÔòÁ÷³Ì

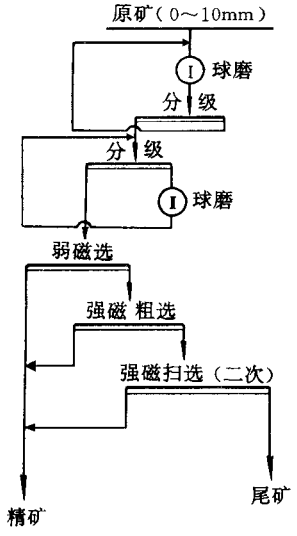

Í¼ ! " #" % ¾Æ³§¡¿ó³§Ç¿ÅÑ¡Á÷³Ì Í¼

Îå ¡¢¬·° îÑ´ÅÌú ¿ó ÅÑ¡

·° îÑ´ÅÌú ¿óÊ¯ÊôÓÚÍ ÆÑÙÒ½¬ÖÄý¿ó² µÄ¿óÊ¯¡£¾ÍÆäóÊ¯Á£¶ÈÇ¶¹¼ìØÐÒÔÍ ¿óÎï ´ÅÑ§ÐÕÔÊ¶øÑÔÊÕâÖÔÆàÐÍ¿óÊ¯ÊÇÅÑ¡½ïÒ×¦ ÀíµÄ¶ÑÕó ¡£Ä¿Ç°ÔÛÔÒ¹ú ºÍ ¹ú Íâ ÒÑ¾ßÓÐÒ»¶¨ µÄÉú²ú

¹æÄÆÆÇÖØÐ½ï¹ã À«µÄ·¢Õ¹Ô¶¾°¶£¿óÊ¯ÖÐý°¬ÓÐÅÀÍú ¿óíâ ¶à°éÉúÓÐÐÑÌú ¿ó°Í ·° îÜÄæµÈÓÐÐÃ Ô²ËØ£ÂœÊ¯¿óîï ¶àÎª »Ò¤ÑÇ£

ÎÒ¹úÅÆÖ¡»¨Ò±½ðÚóÉ½«Ë¾¼ ÀíµÄ¾ÍÊÇ° îÑ´ÅÌú ¿ó¡£ ¿óÊ¯µÄÖ·Ò²½ðÊâ¿óîï ÓÐÐÑ´ÅÌú ¿ó¡¢ÑÌú ¿óÆÁíÓÐÉÚÁ¿Å³àÌú ¿ó¡¢ÖÌú ¿ó¡ÕèÚ ¿ó¡¢Áòïü¿ó¡¢Áòïü¿ó¡»ÆÉ- ¿ó¼°Ä«í- ¿óµÈ¡£ ÂœÊ¯¿óîï Ö·Ò²ÒÔÑÆÕ »ÔÊ¯¡Ð±¤Ê¯Îª Ö·£ÆÉâÎ ª éÏé-Ê¯¡¢ÑÉÁÊ¯£»¹ÓÐÉÚÁ¿µÄÂÌÄàÊ¯¡ÉßÎÆÊ¯µÈ¡£

¸Ã¹«Ë¾ÉÓÃÕ»¶Î±ÕÂ·Ä¥¿ó Í ¶þ¶Î´ÅÑ¡Ò»¶ÎÉ¨Ñ¡µÄ¹¤ÒÃ÷Ì ·ÖÑ¡´ÅÐÔ¿ó£¼ÚÍ¼! " #" ! £Í¬Ê±½ðÌ ÆÆÉû½¨ »ØÊÕÑ¿óîï ºÍ ·° îÜÄæ¿óîï ¡£´ÅÑ¡Ö¸±êÎª £Ô-¿óÆÎ» $%&#(£¾«¿óÆ·Î»)#&)*(£Î² ¿óÆÎ» #+&#, (£»ØÊÕÃÊ, +&)(¡£

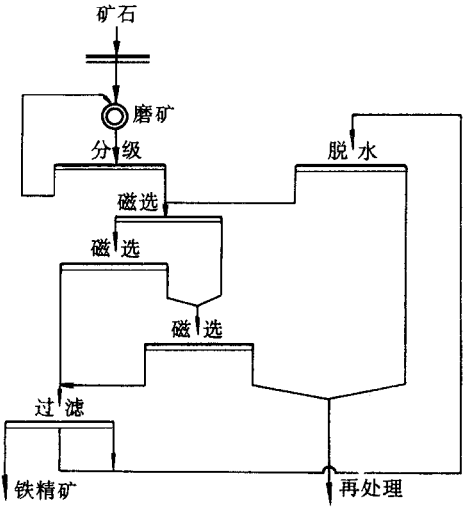

Í¼! " #" ! ÅÊÖ¡»¨·° îÑ´ÅÌú ¿ó´ÅÑ¡Á÷Ì

µÚ¶þ½Ú ÃÌ¿óÊ¯µÄ´ÅÑ¡

ÊÀ½çÃÌ¿ó×ÊÔ´Ö÷Òª Ö²¼ÔÚÄï·Ç¡¢Ë ÕÁª¡¢Á´ó ÀûÑÇ¢ÖÐú µÈ¹ú¼ÒÇ£³ý ÖÐú Íâ£ÊÀ½çÂ½µØÃÌ¿ó¢Á¿Ô¼ #,-&*- ÒÚ.¡£ÖÐú½ØÓÁ#*** ÄêÒÑ¼Ã÷µÄ¢Á¿ª)&! ÒÚ.£¾ŒÊÀ½çµÚËÄÎ» ¡£

Ö÷Òªµ½ÃÌ¿óîï ÓÐÍíÃÌ¿ó¡¢Ó²ÃÌ¿ó¡¢ÚÃÌ¿ó¡¢ÖÃÌ¿ó¡¢ÁâÃÌ¿óµÈ¡£

ÃÌ¿óÊ¯µÄ·ÖÀà½¨ ºÜ¶à£º¸ ¿ó²³ÉÒòÖÎª ³Á»ýÐÍ¡¢äÖÐÐÍ¡¢ç »¯ÐÍµÈÃÌ¿óÊ£¾´ ¿óÊ¯

ÖÐÙú ¡¢ÃÌº¬Á¿ÖÎª ÃÌ¿óÊ¯¼¹ú ÃÌ¿óÊ¯£¾ ¹¤ÒµÓÃ¾·ÖÎª Ò±½ðÃÌ¿óº Í »¯¹¤ ÃÌ¿ó¡£´ËÍâ£»¹ÓÐ °´ ¿óïï µÄ×ÔÈ»ÀàÐÍºÍ ËÙ¬°éÉúÔªËØÖÎª Ì¼ËáÃÌ¿óÊ¯¡¢Ñõ¯ÃÌ¿óÊ¯¢ì ºÍ ÐÍ¿óÊ¯¼°¶à½ðÊô ÃÌ¿óÊ¯¡£

Ì¼ËáÃÌ¿óÊ¯ªªª ¿óÊ¯ÖÐÒÇ÷ÖÐÑ¼ËáÃÌ¿óïï ÐÎÌ¬´æÔúµÄÃÌ£Æ¤¬Á¿Õ½óÊ¯ÖÐÃÌº¬Á¿µÄ !"# ÒŒÏ¡£

Ñõ¯ÃÌ¿óÊ¯ªªª ¿óÊ¯ÖÐÒÇ÷ÖÐÑõ¯ÃÌ¿óïï ÐÎÌ¬´æÔúµÄÃÌ£Æ¤¬Á¿Õ½óÊ¯ÖÐÃÌº¬Á¿µÄ !"# ÒŒÏ¡£

»ìºÍ ÃÌ¿óÊ¯ªªª ¿óÊ¯ÖÐÒÇ÷ÖÐÑ¼ËáÃÌ¿óïï »òÑõ¯ÃÌÐÎÌ¬´æÔúµÄÃÌ£Æ¤¬Á¿¾ùÕ½óÊ¯ ÖÐÃÌº¬Á¿µÄ!"# ÒŒÂ¡£

¶à½ðÊôÃÌ¿óÊ¯ªªª ²»Í¬ÓÚÏÊÔÈýÖŒÃÌ¿óÊ¯£³ýÃÌÍâ»¹º¬ÓÐØÆ¤û½ðÊôÍ ·Ç½ðÊô¿óïï ¡£

ÎÒ¹úÌ¼ËáÃÌ¿ó¶à£Ô½Ø¹ÃÌ¿ó×ÜÁ¿µÄ"$# ¡£Ä¿Ç°£ÃÌ¿óÑ¡¿ó·½¨ ÓÐÖŒÑ¡¡¢ÖØ½ê Ç¿Å Ñ¡¢ºº ÉÕª Ç¿ÅÑ¡¡¢µ¥Ò»Ç¿ÅÑ¡¡¢¡ Ñ¡ÒÔ¼¶àÖÖ½¨ Áªº Ì È¡£

ÃÌ¿óïï ÊôÓÚÊõÅÐÒ¿óïï £Æ¤Ë Å»¯ÂÊÓê¤Âœ¯¿óïï µÄ²î ±ð½Ï ó£Ò¤õË£ÃÌ¿óÊ¯µÄÇ¿ÅÑ¡ Õ½ØÐÖØª µÄµØ» ¡£¶ÔÓ×é³É±È½Ï¼µ¥¡¢Ç¶¶¼Á£¶È½Ï ÖµÄÌ¼ËáÃÌ¿óÊ¯ºÍ Ñõ¯ÃÌ¿óÊ¯ÓÃµ¥Ò»Å Ñ¡Á÷Ì ¿É»ñµÃ½ºÃµÄ·ÖÑ¡Ö¸±ê£·ÖÑ¡Ì¼ËáÃÌ¿óÊ¯Ê±£´ÅÑ¡»ú´Å³¡ Ç¿¶ÈÐèÔÚ½ &' ( )* ÒÔÉÏ£¶¤ø·ÖÑ¡Ñõ¯ÃÌ¿óµÄÅÑ¡»úµÄÅ³¡ Ç¿¶ÈÒª¸ü¸ß£Ò»ãÔÚ+, &' ( )* ÒŒÏ¡£

ÏÂÃæ½«Ï ÎÒ¹ú¼¸ö ÃÌ¿óÑ¡¿ó³§½éÜÃÌ¿óÊ¯µÄÅÑ¡¡£

Ò»¡¢Ñõ¯ÃÌ¿óÊ¯µÄÅÑ¡

Ñõ¯ÃÌ¿óÊ¯¶àÊýÊôÓÚç»¯ÁÜÂË¿ó² µÄÎ Éú¿óÊ¯£ÖÊµØÊÈí£º¬ÓÐ½Ï¶àµÃÖ³ÍÁ¿óïï £ÔÚ ²É¿ó²Í °áÔËý³Ì ÖÐ¼Ò»Äà»¯£º¬ÄàÁ¿¨ ³£ÔÚ·&# . $&# £Îª ÁËá¸ß¿óÊ¯ÖÐ¬ÃÌÆÎ»ºÍ ¸Ä ÉÆÆËéé¡·Ö¡Ñ¡¿ó¼ºÔËäõ¼µÈ«²¿Ð½ðÐÍ ¿ó¡£´ÖÁ£¨Ô¼* * ÒŒÏ£©ÓÃø Ì- µÈÖØÑ¡·½ ·¨ ·ÖÑ¡£Ï¸ ÁÆ¨Ô¼* * ÒÔÂ£©ÉÔÒÕÃÇ¿Å·ÖÑ¡·½¨ ½ðÐÐÖÀë¡£

¸£½¨Á¬ÇÃÌ¿óÃíÇ°¿óÇø ·ç »¯¿ÐÍÑõ¯ÃÌ¿ó² £¬ÖÁÜÂËÐÍ¡¢ÆÂý ÐÍºÍ ÁÜÂËÖë¤Âý»ì ºÍ ÐÍ£ÒÓÃÜÂËÐÍÎª Ö÷£¿óÊ¯ÖÐÒ·Ò¤½ðÊô¿óïï ÓÐÒ²ÃÌ¿ó¡ÈíÃÌ¿ó¡¢ÃÌÁºÍ ºÖÌú ¿óµÈ£ÂøÊ¯¿ó Îï ÒŒÊ¯Ó¶ª Ö÷£Æ¸áî Îª ¾ÎÒÆ¸¡¢µ°°×Ê¯¡¢ÖØ¼§£¨£Æ¤ûÔÖÕÊÐ÷Ò³ÊÇ»ÆÁ¡¢Ó³ÁµÈ¡£

¿óÊ¯Á÷Ì Îª Ï¨ ¿ó¡ª Ìø Ì- ¡ª Ç¿ÅÑ¡¤ÒÕÃ÷Ì ¡£Æ¤Ëé¼µ½$&* * ÒŒÂºó£ÌÈÏ¨ ¿ó¡¢É¸·Ö·Ö ¼¶¢+ 0&* * ½ðÐÊÊÖÑ¡£%1" . 0&* * ¿óÊ¯ÓÃ(2 ¡ª 0& ÐÍÌø Ì- »úÖØÑ¡£-3 %1" * * ¿ÅÁ£ÓÃ 45¡ª -&& ÐÍ¸ÐÓ¡¹õÊ½Ç¿Å³¡ ´ÅÑ¡»ú·ÖÑ¡¡£Ç¿ÅÈëÑ¡Æ Î» 0" 1¸ ! # £¾«¿óÆÎ» %61-0# £»Ø ÊÕÃÊ+01¸ # ¡£

789 ÐÍÇ¿ÅÑ¡»úÒ²ÓÃÖÚÑõ¯ÃÌ¿óÊ¯µÄÅÑ¡¡£

¶þ¡¢¼ËáÃÌ¿óÊ¯µÄÅÑ¡

Ì¼ËáÃÌ¿ó²£ÊôÓÚ£Ïà³Á»ýÐÍÃÌ¿ó²£´¢Á¿Í¹æÄ£½ï´ó£ÊÇÉú²úÉÌÆÃÌ¿óÊ¯µÄÖØ´ó×ÊÔ´¡£

ºþÄïÊ¡ÌÒ½ÃÌ¿óÇ¿ÅÑ¡³§´¦ ÀíµÄÊÇÁâÃÌ¿óºÍ ÃÌ·½½âÊ¯£¿óÊ¯¾-Ï¸ Ëé¼°¥¿óºÍ ·Ö¼¶ºó£Þ"#$%&& ¿óÊ¯½ø£ë' ( ) * ¡ª +,! Ç¿ÅÑ¡»ú·ÖÑ¡£Þ $!"#&& ½ø£ë-. / Ç¿ÅÑ¡»ú·ÖÑ¡£Ëù¡Ã¾¼¿óÏ ²¢ºóÉÕ½á£Á÷³Ì ÈçÍ¼01,12 Ëù£¾£

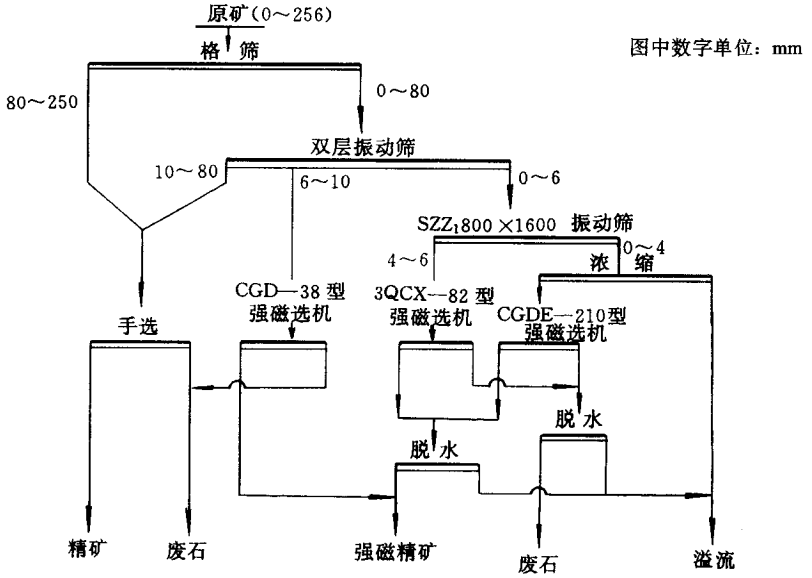

Í¼01,12 ÌÒ½-Ãì¿óÇ¿ÅÑ¡Á÷³Ì

µÚÈý½Ú ÓÐÉ«ºÍ Ï¡ ÓÐ½ðÊô¿óÊ¯µÄÅÑ¡

´ÅÑ¡¹ã·º Ó¦ÓÃÓÚÌØÐÍ«ºÍ Ï¡ ÓÐ½ðÊô¿óÊ£¨ÂdÌù¿ó¡¢Â¤ý ¿ó¡¢É°Îý ¿óºÍ º£±õÉ°¿óµÈ£©ØÑ¡´Ö¾¼¿óµÄ¾Ñ¡¡£

Ò»¡¢Ù´Ö¾¼¿óµÄ¾Ñ¡

×ÔÈ»½çÑ¢ïÖµÄÌù¿óÏï Ô½ÓÐ+! ÖØ¼Æ£ÐÐ¼ÌÓÐ¤ Òµ¼ÚØµÄÌª ºÚÍÙ¿óºÍ °×ÎÙ¿óÁ½Ö¸£ÎÙ¿óÊ¯Ò»ãÒ²·Ö³ÉºÚÍÙ¿óÀàºÍ °×ÎÙ¿óÀà£ÎÒ¹úÊÇÊÀ½çÉÏÎÙ¿ó×îá¸»µÄú¼ÒÊ¯Óм¯ÖÐÍÙ

¿óÕ¼ÛÒ¹ú µ±Ç°¿ª²ÉÁ¿µÄ! " # ÒÕÊÏ£ÊÙ¿óÏï ÒÕÚÍÙ¿óÎª Ö·£³£º¬ÓÐ×ÎÙ¿óÉÁíÓÐý Ê¯¡»ÕÎâ ¿ó¡»ÕÎé ¿ó¡»ÆÉ¿ó¡»Æú¿ó¡¢½Ç¦¿ó¡ÉÁÐ¿¿óµÈ½ðÊô¿óÏï £¬Ç½ðÊô¿óÏï ÒÕÊ¯Ó¢¡¤Ê¯¡ÕÆ¸ Îª Ö·£

ºÚÎÙ¿óµÄÖ·ÒªÑ¡¿ó·½·¨ ÊÇÖØÑ¡£¬Ö¡ÕÐÁ£ÓÃøÌ- »ú£Ï¸ Á£ÓÃÒ¡´² ¡£ÔÚÖØÑ¡¹ý³Ì ÖÐÈÒ» ÐÍÃÜ¶È½ï¸ßµÄ¿óÏï £È¡ÇÝ Ê¯¡¢×ÎÙ¿óºÍ ´ó¶àÊýµÄÁò¯¿óÉ¶¼é Ëæ²ÚÎÙ¿óÒ»µÀ½ðÊë Ö¾«¿óÖÐ£ÒðÒ²¾«Ñ¡ÒÒÂ¸ßÎÙ¾«¿óµÄÆÎ» £Í¬ Ê±»ØÊÕ÷ ÖÇ± ²ú Æ¡£

ºÚÎÙ¿óÊôÓÚõ ÅÐÔÇóÏï £¶øÍý Ê¯¡¢×ÎÙ¿óÊÇÇ´ÅÐÔÇóÏï £Ò ðË£ÀûÓÃÅÑ¡·¨ ¿É½ËüÃÇ ·Ö¿ª¡£Í¼$%&%' ÊÇÒ¹ú Ä³ÎÙ¿ó¾Á¶§ÎÙ´Ö¾«¿ó ÅÑ¡¾Ñ¡Á÷³Ì £ºÖÑ¡Ç°½ïï ÁÏÓÃ¶Ôõ »ú Æ Ëé µ½%( )) £É¸·Ö³É " *' (+( )) ¡¢ *, +" *' ( )) ºÍ " +" *,)) Èý¼¶·Ö¼¶ÅÑ¡µÃµ½Ú ÎÙ¾«¿ó¡£

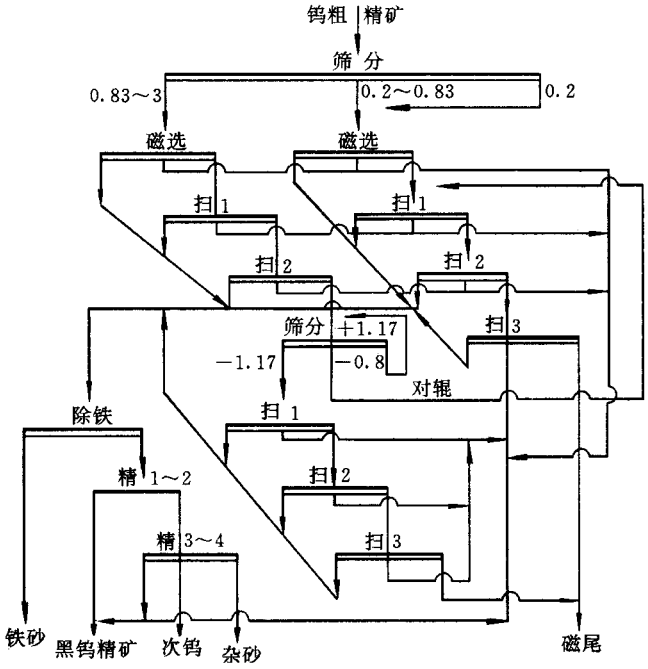

Í¼$%&%' Ä³ÎÙ¿ó¾Á¶§ÎÙ´Ö¾«¿ó ÅÑ¡¾Ñ¡Á÷³Ì

Æ ËÐ' *' (+( )) µÄ ÅÑ¡Î² ¿ó£¾¶ÔõÚ»úÆ ËÉé µ½&*&-)) ÒÕÂ£Ê¹ÎÙµÄÁ-Éú å½âÀë£¬ ÔÙÖ¼¶ÅÑ¡£¸÷ Á£¼¶ÅÑ¡×÷ÒµµÄ Î ÊÝ£ÊÔÏï ÁÏµÄÐÕÊ¶Ø¶¨¡£Ê¹ÓÃ ! "")) µ¥Å Í´ÅÑ¡»ú·Ö Ñ¡£¬Å³¡ Ç¿¶ÈÊª ! . . + &&! / 01 2) ¡£·ÖÑ¡¹ý³Ì ³ý ¿É µ÷ÕûµçÁ÷¡¢µçÑ¹¡¢¼¾³ä¸ ¸øÁÏÁ£¶ÈÍâ £Ì¬ ÁÏË®ÖºÍ Ìú ÎÛÈ¾µÄÌ ¶ÈÒ²áÓºÍì ·ÖÑ¡Ö¸±ê¡£´ÅÑ¡Î² ¿ó°ü°¬°×ÎÙ¿ó¡ý Ê¯ºÍ Áò»¯¿ó£¿ÉÓÃ Æ Ëû½¨ ×Ú¶Ï »ØÊÕ¶£

´ÅÑ¡·ÖÑ¡½á û¼û¹ý $%&%, ¡£

±í ! " #" $ ´ÅÑ¡·ÖÑ¡½åû

²ú ÆÃû³Æ	²ú ÂÊ % &	Æî» ' &			»ØÊÕÂÊ &	
		( ) *	+,	+	( ) *	+,
Ô-¿ó	#- -	. ! /01	2/$#		#- -	#- -
ºÚÍÙ¾¢ó	3- /$	3- /0*	- /#*	- /21	13/*#	$/#3
ÖÐ¸ó¡	$/*3	$2/$#	- /11		#/- -	- /. -
ÖÐ¸ó'	#/0-	*2/$-	* /11		#/#2	#/3.
Î² ¿ó	$$/. $	$- /1$#	#3/2!	0/- $	1/$*	0* /*3
ÆÐéé Û³¾	#/*$	22/13	$/2-		#/- 2	- /3.
´ÅÑ¡·Û³¾	- /! 2	20/13	$/#0		- /. !	- /**
·ç »ú·Û³¾	- /3.	*3/32	. /1$		- /20	#/- *
Ìú Ð¼	- /##	. . /3!	* /30		- /##	- /#-
Æ×´îâ¿ó	- /#0	#2/2*$			- /- .	

×¢£# °×ÎÙ¿ó µÄÆÎ» Îª #1/2#& ( ) * £$ É¸·ÖµÃºö£º¬ *. /$#& 4 5¡£

¶Þ¡¢¬îã îê ¡ª ¶À¾Œ¯Ö¾¢ó µÄ ÖÑ¡

¾ŒÐ¤ Ò¼ÕÐ µÄÄã ºÍ îê ¿ó ï Ö÷ÒªÓÐã Ìú ¿ó¡¢ê Ìú ¿ó¡ »ÆÌÊ¯¢ÖÎÆîê ¿ó¡¢ÚÏ¡ ½ğ¿ó¡¢Ñ îê ¸Æîæ¿ó µÈ¡£îã îê ¿óÊ¯ÀàÐÍ´ó¸Å·ÖÎª îã Ìú ¿ó ª îê Ìú ¿ó¿óÊ¯¡» ÆÌÊ¯¿óÊ¯ºÍ ÆÆ£ÚºÂ¬îã îê ¿ó ¿óÊ¯¡£

îã îê ¿ó ÖÑ¡Ö÷ÒªÊÇÖØß¡·¨ £´Ö¾¢ó³ý º¬ÓÐã îê ¿óÎï ¡¢¯ Ê¯Îâ £»¹ º¬ÓÐÅÌú ¿ó¡¢ ¶À¾Œ¯Ê¯¡Ê¯Ó¢¡ÔÆ¸¡Ê¯Á ñÊ¯¡¢µçÆÆß¯ºÍ ºÖÌú ¿óµÈ¶àÖÇóÎï £×é³É¸´ ÔØ·ÖÑ¡À§ÄÑ£³£ÐèÒª ²ÉÓÃÅÑ¡¡¢ÖØß¡¡¢¡ ÓÎÖØß¡¡¢¡ Ñ¡¡¢µçÑ¡¡» Ñ§¦ ÀíµÈ½¨ µÄ×éºÏ ¡£

îã Ìú ¿óµÄ±È¨Å»¯Â Êª $/2 6 #- "¹7* '89£îê Ìú ¿óÎª $/. 6 #- "¹7* '89£ºÖÎÆîê ¿óÎª ./16 #- "¹7* '89¡£¼øÙú º¬Á¿µÄóÐ¡¶ÕÅÑ¡Ð§û ÓÐÜ´óºÌì £ÈðËÊ£ÔÚÅÑ¡Ç°£Ò»º¯ãÏÈÓÃ Ëá×÷¶Ì Ê±¼ã. : #. 7 ;, £© Àí£Çã½ý ¿óÎï ±í ÃàÚ ÖÊÌá¸ß´ÅÑ¡µÄÑ¡ÔñÐÔ£

Í¼! " #" 0 ÊÇ¡ãÎ÷ ÀïËÉºÖÎÆîê ¿ó Ö¾¢ó µÄ¾Ñ¡Á÷³Ì ¡£¾Ñ¡²ÉÓÃÅÑ¡¡ª ÖØß¡¡ª ¸¡ ÓÎ ÖØß¡×éºÏ Á÷³Ì ¡£´Ö¾¢ó ÌÈ¾¹ý ºæ¸É£Ê»º ó¸ø Èëµ¥Å´ÅÑ¡»úÑ¡³ö Ìú Ð½£Æ£Ëû½ø ÈëÉýÅ´ÅÑ¡ »ú£ÀûÓÃ÷ ÖÇóÎï ´ÅÐÔµÄ²î Ò£ÑÏ¸ñ¿ØÖÆÙ×÷²Î Êý£½¢ó Îï ·Ö³ÉÎÑÌú ¿ó¡ª ºÖÎÆîê ¿ó×é¡ºÖ ÎÆîê ¿ó¡ª ¶À¾Œ¯ê×é¡¶À¾Œ¯¡ª ºÖÎÆîê ¿ó×éºÍ ï¯ Ê¯×é£Ç°ÈýÍ×éÎï ÁÏÏÈ¾¬Ëáí´ È»º ²ÉÓÃÒ¡ ´² ¡ª´ÅÑ¡»ò´ÅÑ¡£Ñ¡³ö µÄÅÐÔï ÁÏÓÃÓÍËá¡½ËáÄÆ¢è ËáÆ¡ ³ö ¶À¾Œ¯£²ÛÄÚú Æ¼Îª ºÖ ÎÆîê ¿ó£ºóÒ×é²ÉÓÃÒ¡´² ¡ª´ÅÑ¡¡ª Ò¡´ ·ÖÑ¡³ö ºÖÎÆîê ¿ó Í ï¯ Ê¯¾¢ó¡£Ö¸±êÎª £ºÖÎÆîê ¿ó ¾¢ó¨ <=$) £Œ£Î» *. /3$& £¾¢ó»ØÊÕÂÊ 13/! $& £¶À¾Œ¯¾¢ó¨ >?$) * @>A) $ £Œ£Î» !. /$* & £í» Ê¯¾¢ó¨ BC) $ £Œ£Î» ! - /21& £í»¬Ê±»¹»ØÊÕÂÊïÑÌú ¿ó¡£

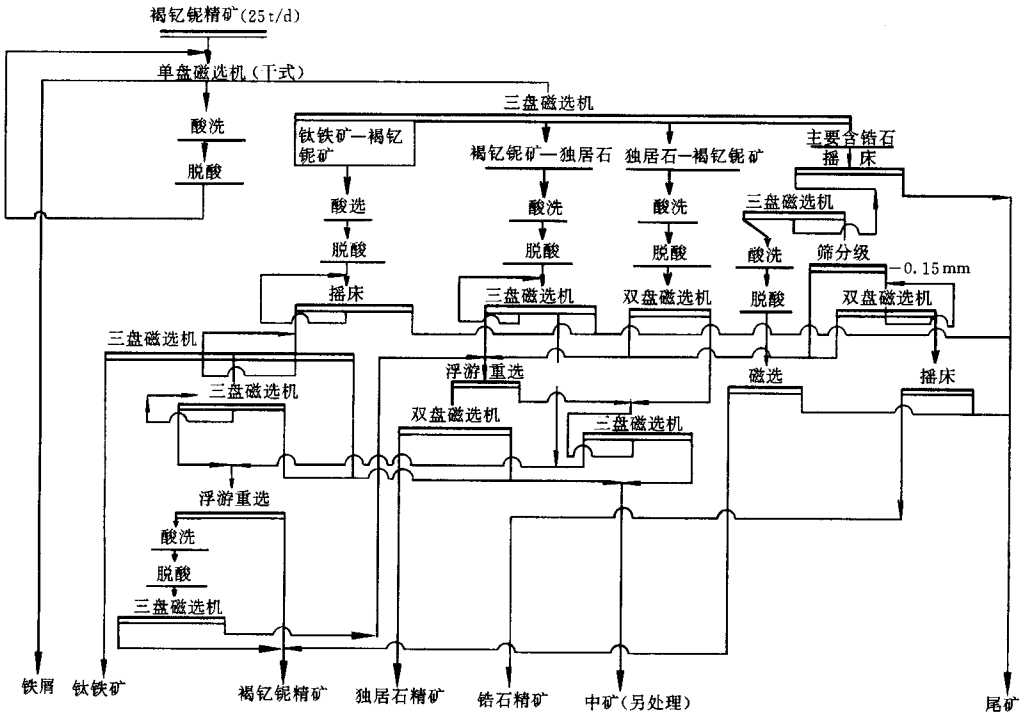

Í¼! " #" $ ¹ãÎ÷ ÀïËÉÖïÆ¤ê ¿ő Ö¾«¿óµÄ¾«Ñ¡Á÷Ì

È ý¡¢£±õÉ°¿ő Ö¾«¿óµÄ¾«Ñ¡

ºÐ£±õÉ°¿óÖØÑ¡¾«¿óÖÐÐ÷Ò³»ØÊÕµÄ¿óÎï Îª îÑÌú ¿ó¡¶À¾«Ê¯¡¢½ðì Ê¯ºÍ ï¯ Ê¯µÈ¡£ îÑÌú ¿ó´ÅÐÔxî Ç£¶À¾«Ê¯Î Ö¢£½ðì Ê¯ºÍ ï¯ Ê¯¶½ÊÇÇ´ÅÐÔ¿óÎï £¶ø½ðì Ê¯µÄµ½µçÂÊ±È¯ Ê¯ß µÃ ¶à¡£ ÒòËÐ£¬ ÀíÕâÖ¸¿óÊ¯Ê±Ò»ãª²ÉÓÃÅÑ¡¡ª µçÑ¡Áª¤Ï Á÷Ì ¡£

ÎÚ³¡ îÑ¿ó¾«Ñ¡³§Î» ÓÚ£ÄÏÊ¡£ÊÇÒ¹ú ºÐ£±õÉ°¿óÖ÷Òª µÄÉú²ú³§ ¿óÖÐ»¯£¸Ã³§¾«Ñ¡¹¤ ÒÕ Á÷Ì ²ÉÓÃÐ¡´² Ô¤ÈÖØÑ¡¶ª Î² £¬ÅÑ¡»ØÊÕÑÌú ¿ó£È»ºó µçÑ¡·Ö×é£ÔÙÐÇ¿ÅÑ¡¡¢µçÑ¡¡¢¡ Ñ¡¼° ÖØÑ¡µÈÁª¤Ï ¹¤ ÒÕ½ø£ÐÖÀë¼¶á´¿£×¼Ù²Ï »ØÊÕ Ê¯¡¶À¾«Ê¯¡¢½ðì Ê¯¡Ô ý Ê¯¼º²Ð´æµÄÑÌú ¿ó¡£ ¸Ã³§¾«Ñ¡Á÷Ì ¼ûÚ¼! " #" #%£

¾«Ñ¡Ö¸±êÎª £¶ÑÌú ¿ó¨ &'( ) £Œ£Î» *%, % £»ØÊÕÂÊ. #+/ % £¾¯ ÊÉ¨ 0123( ) £Œ£Î» ! * +#* - £»ØÊÕÂÊ*#+% £½ðì ÊÉ¨ &'( ) £Œ£Î» $%+%- £¶À¾ŒÉ£¨ &4) (5 6 &7( ) £Œ£Î» ! %+$% ¡£

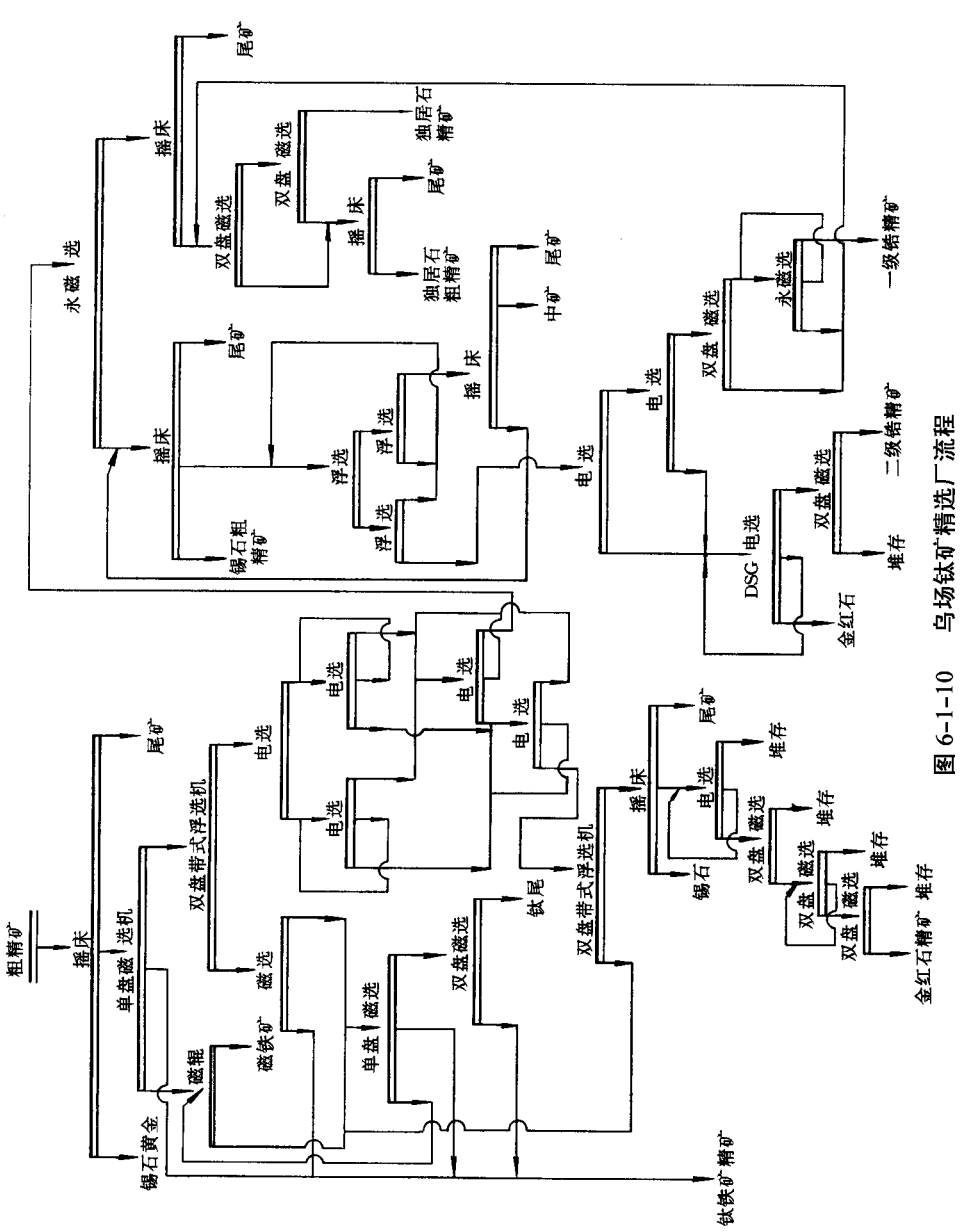

图 6-1-10　乌场钛矿精选厂流程

µÚËÄ½Ú ·Ç½ðÊô¿óÎï µÄÎá´¿ºÍ ÃºµÄÍÑÁò

Ò»¡¢¤Òµ¿óÎï µÄÎá´¿

¹¤Òµ¿óïÎ£¨ÈçÊ¯Ó¢¡¢Ä¶¾§Ê¯¡¢Õ³ÍÁ¿óÎï µÈÈÖÐµÄÎú ºÍ îÑÑõ»¯Îï ÊÇÓÐ¦ ÔØÐÍ£¬ÏÖ´ú¸ßÌÝ ¶È Å·ÖÀë¾¼Ê¿ñµÄ¢Õ¹ÄÜÊ¹ !" ¶àÖÖ¤Òµ¿óÎï ÓÃÔâÖ½¯ Ìá´¿¡¢ÏÂÃæÈÇßÁëÁÎª Àý¼ÛÐÍµÃ÷¡£

¸ßÁëÁÒ²³ÆÉÍÁ£ËüµÄÖ÷Ò³É·ÖÊÇßÁëÊ¯¿óÎï £Ò»ÖÖ¬ Ë®ÂÁ¹è ËáÑÍ¨ #$‰& ()&‰¡¤ %ð ‰&£ŒÐ÷ÒªÓÃÕ\ÐìÒ½¤ÒµÄÎ ÁÌºÍ Í¿ÁÏ¡¢Õ´ÉºÍ ÄÍ»ð²ÄÁÏ¼ºÓÍÆËÅÐÃÏµÈ¡£

ÎÞÂÜÖ½ÕÅ»òÊÇÕ´É£º×É«µÄ¹â½àÃæ¼«Î ª ÖØÐª¡£ÒõË£º×¶ÈÊÇÆÆ¼ÛÇßÁëÁÖÊÁ¿µÄÖØÐª ²Î Êý¡£Ó°ì °×¶È¡µÄÖ÷Ò°ì ÖÊÇÔ-ÁÏÖÐµÄÉÙÁ¿º¬ìú ¿óÎï £È¡çÑõ¯ìú ¡¢È¬ñÑ¿ó¡¢½ðì Ê¯¡¢Áâìú ¿ó¡¢Æ£ú ¿ó¡¢ÔÆ¸ºÍ µçÆÐ£¯µÈÊÕ¼ÜÁ¿µÄ" +, - . ' - ¡£Îª ÁÐÑ³ý Ó°ì °×¶È¡µÄº¬ìú ³É·Ö£¿É ²ÉÓÃ¯Ñ§Í Îï ÀÍ·½¨ À´ÊµÏÖ¡£ÔÚ×îºÓÃµÄõ ¼þÐÂ£»¯Ñ§Æ°×Í¨ ³£Ö»¿É²Å²ý ¸ßÁëÁÖÐú Á¿µÄ ," - ²»µ½£¶ø¸¡ Ñ¡·¨ ±È»¯Ñ§¨ »¹²î ¡£³£¹æÎì Ài¡¢¯Ñ§¨ ²» ÄÜÅå²ý µÄÊÇÒ»Ð©ÅÐÐ²ÏÈõ¶Á£¶È ºÜÏ¸ µÄ¿óÎï £¶øÕâÐ©¿óÎï ÓÃßÌÝ¶È ÅÑ¡·¨ ÄÜÓÐÐ§Å²ý ¡£

ÏÖ´ú¸ßÁëÁ¾ÖÆÈ ÒÕÑã·º ²ÉÓÃßÌÝ¶È Å·ÖÀë¾¼Ê¿ñ£Ó¢ú¡¢ÑÀú¡¢µÂú¡¢È¬¾¢Î Ä áÑÇ¢Ä´óÀûÇµÈú¼ÛÄ¸ßÁëÁ¹¤ÒµÑÈºó²ÉÓÃÕâÒ»ÐÂ¼Ê¿ñ£Í¼ / 0 1 0 11 ÊÇÓ¦ÓÃßÌÝ ¶È ÅÑ¡¾Ñ¡¸ßÁëÁµÄÒ»¸ö Á÷Ì ¡£

¶Þ¡¢ÃºµÄ ÅÑ¡

ÃºÈ¼¿ÕÊ±¶Þ Ñõ¯Áº Í·É»Ò¿ÅÁ£µÄ²ú ÉúÊÇµ¼ÖÂ·¾Î ÛÈ³µÄÖØÐªÒ¤Ë¬Ø£ ÃºÊÇÒ»ÖÇ ÔÚµÄ²»´¿Îï ÖÊ³ýÒÔ2¡¢ ¡¢&¡¢3 Îª Ö÷11 ³ÉµÄÓÐú³É·Öíâ£»¹ÓÐÒ»Ð©Ì¡¢ Ò³Ñ¬Ø£°Ñº Íº¬ÁàµÄï ÖÊÈç»Æú ¿ó¡¢×Ìú ¿ó£¬ÊÞ»ú³É·Ö¡£ÃºÖÐ»ºã°¬ÓÐ1- . , - µÄÁò£¬ Æ¬ÐÞ¼óó²¿·ÖÊÇÈõµÄË³´ÅÐÛµÄ»Æú ¿ó»ò°×Ìú ¿ß¨ 45(‰£©ÐÞµÄÞ »úÁò£Ô½ý·ÖÖ®»ÊÇÓÐú Áò¡£

´¿µÄ45(‰ÊÇ»ÈõµÄË³´ÅÐÛï ÖÊÆæÈÅ»¯ÂÊª¨' +! . , £©1" 07 8 ' 9; £µ«ÊÇÃºÖÐ»Æ Ìú ¿óµÄ±È Å»¯ÂÊ±È¿ »Æú ¿óµÄ¸ß£Õâ Ò²ÊÇ¬ÓÐÖÐ»ò²¿·ÖÏò´Å»Æú ¿ó45(= ×ª»¯ËÙÖÂ£ ÔÚÁò»¯Ìú 45(> Ìåï µÖÐÆÐÐ±!¡ >¡ %‰Ú1+"=¡ >¡ 1+%µÄÁÕ-¶Î§ÄÚ£È¡ô>?1+1!' Ê±¬ 45(> ÊÇÇ¿ÅÐÛµÄ¡£¼Ê¼ÉÙ¿·Ö»Æú ¿ó¿ÅÁ£ïò 45(= ×ª»¯£Ò²¿É¡µÖÂ±È Å»¯ÂÊó·ù¶È á ¡¤ <"< ¡¤

¸ß£Õâ¶ÔÓÚÕÃÅÑ¡·¨ ÍÑÁòÊÇ¼¯ÍŵÄÓÅÊÆ£ÃºÖÐÐÍ·ÒªÇóÏï µÄ±È½Ï ! " #" $¡£

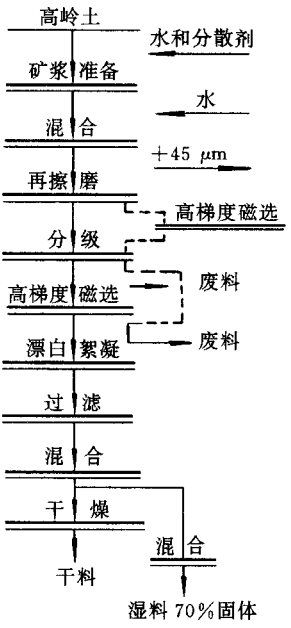

Í¼ ! " #" ## ¸ßÁéÁ¸ßÌÝ¶È´ÅÑ¡

±í ! " #" $ ÃºÖÐÐ·ÒªÇóÏï µÄ±È½Ï»¯ÂÊ

×é ·Ö	±È½Ï»¯ÂÊ%#&"' () $*+,"#		×é ·Ö	±È½Ï»¯ÂÊ%#&"' () $*+,"#
»Æú¿ó	$*-		·½½Ê¯	#. *&
´Å»Æú¿ó	Ç¿ÅÐÔ		Õ¶Á	. / &0 - ' &
ºÖ¦ú¿ó	1&&		Ò³ÑÒ	-' &0 / 1&
Áâ¦ú¿ó	-&&&		É°ÑÒ	#2&0 . / &
Ìú µÄ·è Ëá ÑÎ	#. ! &		Ãº	" / *&

Ãº¿ÉÒÕÕ¸ßÌÝ¶È´ÅÑ¡¡¢¸ÌÝ¶È´ÅÑ¡µÈ·½·¨ ÍÑÁò½»ÒŒµ«ïÖÔÚ»¹Ã»ÓÐó¹æÄ£ÔËÓÃµ½Êµ¼ÊÉú²ú ÖÐÐÍÂÃæ¶Ô¼¯ö ÊµÑé½åû×÷¼ÒÒªÇóµÃ÷¡£

#* ÃºµÄÊªÊ½ßÌÝ¶È´ÅÑ¡

ÓÃÅ¸ÐÓ¦Ç¿¶ÈÊª . 3¡¢Å½èÖÐÊª Ö±¾¶#&&) µÄ¸ÖÃ«¢äÌî ÂÊ#&4 µÄ¸ßÌÝ¶È´ÅÑ¡»ú£¶Ô °Í Î÷ÃºÍÑÁòÊ×ÜÁòÁ¿½µµ½ &4 0 / &4 £¿óÏï Áò½µµ½#- 4 0 . #4 £¼ÎÞ»úÁòÅå³ý ÂÊï 2&4 ÒŒÊÏ¡£

¶Õ¢ Ã×¼¶µÄ¸¥Àï²¨ ÌØ¨ 5677896:£Ã°£µ±´Å¸ÐÓ¦Ç¿¶ÈÊª . 3 Ê±»ÒÖ¿ÉÒÔÓ #! *$4 ½µµ½ ! */ 4 £½ø»³½½µÖÁ- 4 Ê±´Å¸ÐÓ¦Ç¿¶ÈÐè¸ß´ï #/ 3¡£

. * ÃºµÄ¸ÉÊ½ßÌÝ¶È´ÅÑ¡

¡¤ 1&2 ¡¤

¸ÉÊ½ÅÑ¡ÎÞÐðÑËÑ®¢¸ÉÔï£¿ÉÊ¹Á÷³Ì ¼ò¯£Ò×ÔÚ¼¤ ÒµÉú²úÖÐÐÆÐÐÐ£µ«ÓÉÓÛ¸ Á£ÃºÁ£ÓëºÁò¿óï ¼ãµÄÌÞÑ¡ÔÑÐÕ³¸½¶øÊ¹¸ÉÊ½ÖÑ¡µÄÐ$ÂÊ½µÍ£ËùÒÕªÓÃ" # ÈÈ¿ÕÆøÍËÙÊäËÍ¸ø¿óÀ´¼ÔÕÛù³ý¡£²¿·ÖÃºµÄ¸ßÌÝ¶ÈˇÅÑ¡½åûÁÐÓÚ÷í ! $ %$ & ÖÐÐ÷ÅÑ¡»ú´Å¸ÐÓ¦Ç¿¶ÈÊª ' (£¬´Å½æÖÊª ¸Ö°åÍø¡£

±í ! $ %$ & ÃºµÄ¸ßÌÝ¶ÈˇÅÑ¡

Ãº	µÍÁ÷ËÙ)*¡¤+$ %	½µÍÂÊ, -		»ØÆÕÂÊ, -
		.	»ÒÖ	
/ 01123044	56"	!767	"!67	8&69
	56&!	!%69	!'65	8"6!
: 1; 4<=>?	56"	%868	&86%	8765
%5@!55¸ *	56&!	%A6&	&56A	8768
: 1; 4<=>?	56"	'765	&"6!	A86
9"@%5¸ *	56&!	'765	"%68	8'6&

½åû±í Ã÷£ÃºÖ¶ÎÇßÌÝ¶ÈˇÅÑ¡½åûÓÐÐºÌì £/º 01123044ÃºµÄÁðÑ³ý ÂÊ! 5- ÒÐÊÏ£»ÒÖ½µµÍ"" - @! 5- ÒÐÊÏ£¬¢ÈÈÁ¿µÄ»ØÆÕÂÊ²¹¹ý 85- £¿ÉÊ½ÖÑ¡½åûÒ²±í Ã÷£¶ÎÔ: 1; 4<=>? Ãº£Áòºí »ÒÖµÄ½µµÍ²»ºÜÃ÷ÏÔ£Õâ¿ÉÄÜÓëËüÃÇµÄæÔÚ´Ì¬ÓÐØ¡£

µÚ¶þÕÂ µçÑ¡ÐÂ¤ ÒÕ¾Ê¾ãõ

¿ðï Í¨ ¹ý¸÷ÖÖ½¨ ºÉµçºó£ÊÚµç³¡ ÖÐ½ØÐÐÖÑ¡£Ë÷ÒªÊÇÓÉÓÚ¿óÁ£ËùÊÙ÷ÖÚµçÁ¦ºÍ »úÐµÁ¦²» Í¬£Ó¶ø²ú ÉúµÄÔÐ¶¯¹ì ¼ÆÒ²» Í¬£Ê¹ÖØÄÙ±Ë¨Ë·Ö¿ª¡£µçÑ¡¹ý³Ì µÄÀíÂÛÖ÷ÒªÉæ¼°È ý·½ÃæµÄÊÌâ£µÚÒ»Ê¢ú ÉúÊÉºïÏ µçÑ¡ÒªÇçµÄµç³¡ £µÚ¶þÊÇÈçºÎ Ê¹¿óÁ£»ñµÃÒ»¶¨ Á¿µÄµçºÉ£µÚ ÈýÊÇ»ñµÃµçºÉºóÊÜμ½÷ ÖÚµçÁ¦¼°»úÐµÁ¦²¢ Ê¹ÖØåäÏ ºÃ¶ø ï µ½ÖÑ¡¡£

µÚÒ»½Ú µç ³¡

µçÑ¡Êµ¼ùÖÐÓÃµÃ×î Îª ¹ã ·º µÄÊÇß Ñ¹µçÔÎµç³¡ ¼°¾²µç³¡ £Ê¢Ò¼óó²¿ ·ÖÊÇÇ¾ùÔÈµç³¡ £¬¶ø¹ÄÍ² Ê½µçÑ¡»úÓÐÊÇÊ¹ÓÃ×î Îª ÆÆéÇÒ¼ßÐú ±í ÐÚµÄÒ»ÖÚ£

Ò»¢Ó°Ìì µçÔÎ·Åµçµ ÄÒdËØ

µçÔÎ·ÅµçÊÇÒ»ÖÖ·ÖÖ·Åµç£µçÑ¡ÒªÇdÈ¶¨ µØÅµç£¼´²» ËæÊ±¼äµ±»¯µÄÖ±Á÷Åµç£¸º µç¼Ê¹ÓÃ×î ·º ¡£ÕâÖÖÅµçÊÇÉÓÃÖ±¾¶¶ÜÐ¡¶øÇúÂÊÓÖÜ´ó µÄµçÔÎ¼Ê¹Ö®ø¸ß Ñ¹¸º µç»òÕýµç£ÁíÒ¼Ôd ½ÚØ¼Ê£ËüÓë ø µç¼ìà ·´ £Æ£ø±¾¶¶Ü´ó ¶øÇúÂÊÜÐ¡¡£Õý¸º ¼¾¾àÀ£¨³ÆÖ® Îª ¼¾¾à¢®ÜÐ¡£³£Îª ! " # $" ºÁÃ×£Õâ Ñ ùÅäÏ ºó£ºÜÈÝÒ×ú ÉúµçÔÎ·Åµç¡£ÏÖÔÚÊÀ½ç÷ ¹ú ¹ã ·º Ê¹ÓÃµÄÄÍ² Ê½µçÑ¡»úÊÆäçÔÎË¿µÄÖ±¾¶½ø²½Ò»ÓÐ' %& # " % ºÁÃ×£¶ø¹ÄÍ² Ö±¾¶Ê´´ï &' " # (' " ºÁÃ×£Á¹Õ ÑÖ±¾¶Ö®Êª) *) &' " »ò) *) $' " £ÏÔÈ»Á¹Õ ÑÖ®Î ¼«ó £Èç½ÚØ¼Ê Æ·Ãæ¼Ê±¬ Ôðà²î ¸ü´ó ¡£

´ÓÑ¡¿óµÄ½¶ÞÈÀ´ Ëµ£Ò ªÇõÔâÖ³ÖÐØøÅµçÎÈ ¶¨ ¿É¿£¼´¿¿½üÄÍ² »ò¸÷ ÖÖ½ØÚØ¼Ö®Õ¾ä

²ú ÉúÎÈ¶¨ µÄ¿Õ¼äå µçºÉ£ÇÐ¼Éú Éú»ð»¨ ·Åµç¡£ÕâÖ÷ÒªÊÇÓÉÚ»ð»¨ ·ÅµçÊ±Ê¹¿Õ¼äå µçºÉÎÉ ÂÒ£Ê¡¼ÊÐÐ²·´ ¸´ ÖơÃ÷£²ú Éú»ð»¨ ·ÅµçÊ±Ñ¡¿óÖ¸±êÒ»¶¨ ÒªÏÂ½µ£ µçÔÎ·ÅµçÊ±Æäî Îª Í» ³ö µÄÓºÎì ÒđËØÐµçÔ´µçÑ¹¡¢¼¾³å ÒÔ¼°¿ÕÆøÊª¶È¡£

µçÑ¹£ºÛà Í¬ ½ÐÂ£µçÑ¹Ô½ß£ÊÚ½Ó¿Ø¼ ¹ÄÍ² Ãæ»òÆ¾Ýæ£ÉÏ µÄµçÔÎµçÁ÷Ò²Ô½ó£Æä ¹Øϵ Çúß Èçí¼ ! " #" $ ËùÊ¾£

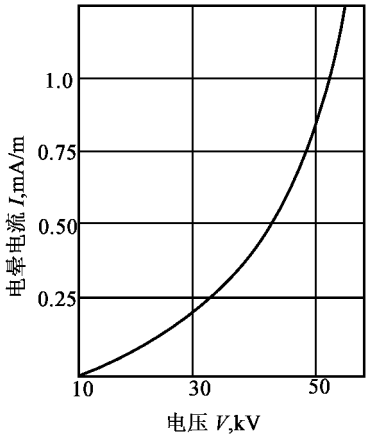

Í¼ ! " #" $ µçÑ¹Óë µçÔÎµçÁ÷ Øϵ Çúß

¼³è¼³è²ÊÇÑÏÖØ º Ì µçÔÎ·ÅµçµçÁ÷µÄØ ªÒđËØÊÇÚà Í¬ µÄµçÑ¹ÏÂ£¼³è²Ð¡£µç Á÷Ô½ó £Ò¾Ý µçÁ÷Ëæ¼³è µÄÔ¾¶ø¼ õ¡£Æäʵ Ø Ïµ Çúß Èçí¼ ! " #" # ËùÊ¾£

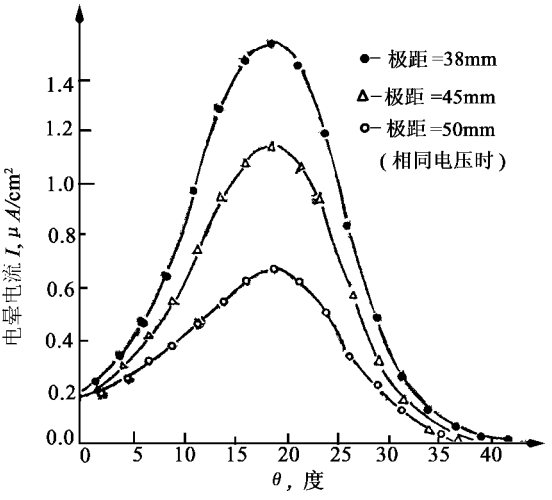

Í¼ ! " #" # ¼³è¶Ô µçÔÎµçÁ÷Ö²¼µÄÓºÎì

µçÑ¡Ê±²¢ ²» ÄÜÉÓÃ« Ð¡µÄ¼³èÈëäÈ»ËüÈÝÒ×ú Éúµç£ÔÎ·Åµç£µ«Ò»Ù¹µçÔ´µçÑ¹» ÎÈ¶¨

¼°¸ø¿óÖÐ¬ÓÐÉÙÁ¿Ì úÖÊÊ±£Ôð¾¼«Ò»²ú Éú»ð»¨·Åµç£Ôº¬ÂÈÆø¡¢ÕýÈ£µÄµçÑ¡¡£ Éú²ú ÖÐÐ£²ÉÓÃ ! " # $" ºÁÃ×¼¼¾ÀÊ¡µÑéÊÒÐð£ÓÃ% ºÁÃ×µÄ¡£

¿ØÉßê³¶ÈÉ¿ØÉßê³¶ÈÒ²ÊÇÓºÌì µçÔÎ·ÅµçµÄÒ¢ËØÛÌà Í¬ µÄµçÑ¹ÏÂ£¿ØÉßê³¶ÈÔ½ó£µç Á÷Ô½Ð¡£Õâ¸ÒÀ«Ê³¶ÈÇÊ³¶ÈÔð¼¼Ó¿ØÉøÖ×Ó»Ò×ª µç×ÓËùçÀëÖ®Ê¡£

Í¼ ! &' &(ÊÇ» Í¬ ¿ØÉßê³¶ÈÊ±£µçÑ¹Óëµçá÷µÄ¹Øϵ Çúß¡£

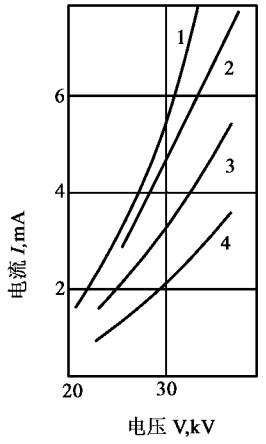

Í¼ ! &' &(²» Í¬ ¿ØÉßê³¶ÈµçÑ¹Óëµçá÷¹Øϵ Çúß

) ¡ª Ê³¶ÈÊª)' * +, (£»¡ª ÎÂ¶ÈÊª ' - * +, (£¡¡ª Ê³¶ÈÊª $%% +, (£»¡ª Ê³¶ÈÊª)' " * +, (

µçÔÎ·ÅµçÊ±£Ôúµç¼«Ã¸éú ÉúÇ³×Ï É«µÄ»ÔÉíñ Â¶Ë®ÖéÒ»ÑùÈÍ¬ Ê±Å³ö³ô Ñõ£²¢ ·¢³ö Ïñ Â©Æðìù¼Ë¿Ë¡ì Éú£¬Ó°Á°² »òÎ¢ °² ±í ÉÏ¿É¶Á³ö µçÔÎµçá÷µÄ ó Ð¡£»òÕß»¹ ¿É Ó¹ÄÍ² ±í Ãæ ÉÏ²â³ö µçÔÎµçá÷µÄ Ö²¼¡£ ×ÜÖ®µçÑ¹Ô½Ð£Õâ Ð¡ÖÏó ºÍ Çé¿öÔò Ô½ê Ã÷ÏÔ¡£

¶þ¡¢µçÔÎ·Åµçµç³¡ µÄ¼¸Ëã

µçÑ¡ÖÐµçÔÎµç³¡ µÄ¼¸ËãÊÇ±Èº½Ï´ ÔÚµÄ£Ç¸Ð× ½Ê·µÄ« Ê½¿É¼Õ¾Ý£Õâ¸ÇÓÉÚ¼¾¾ÀÜÐ¡£Í¬ Ê±Æ¼Ó°Ìì ·Åµçµ Ä Ò¢Ë¢Ø¼È½¶à£Ä¿Ç°Ö»Óа¢×¼µÄÔ²í² ÐÎ£¼´ø µçµç¼«Õý¶ÃÔÚÔ²í² µÄÖÐÄ ÕâÖÐÎÊ½Á¾íÒ»ÖÖ¢ÇµçÔÎ¼Óë¾Æ¾¼Åäï µÄÐÎ½¿É¼Æ£Æ¢ÛÐÎÊ½ÔðÞ·¨ ¼Æ¡£

) / Ô²í² ÐÎµç³¡ Ç¿¶È¼°·Åµçµçá÷µÄ¼Æã

´ËÖÐÎÊ½µÄÆ¢½µçÔÎ·Åµçµç³¡ Ç¿¶ÈµÄ¼Æã£¿É²ÉÓÃÂÊ·¨¾µ¥¼Æã¨ ¡£

$$! {}_0 1 ()/£¨) 2 \frac{(/"3}{!/! "_{"}}£©$$ £¨' &) £©

Ê½ÖÐ ! ₀¡ª ª ª Ô²í² ÐÎµçÔÎ·Åµçµç³¡ Ç¿£θ4 +, £»

! ¡¶ª ª ¿ØÉßà ¶ÔÃÜ¶È£Ôú÷ê×¼Æ¢Ñ¹£ÎÂ¶È' %5 Ê±µÈÓÚ) £»

"„ ¡ª ª µçÔÎ·Åµçµç¼«ë¾¶¸¶£¬ ¡£

¡¤ $)' ¡¤

È ç²ÉÓÃ ü ¾ È · µÄ¼ Æ ã ½ ¨ £ Ô ó Ã Â Ê ½ £

$$! \ ¡ \ " \ \frac{\#}{"} \ ! \sqrt{\frac{\$\#}{\$} \ £ \ "\$ \ \%"\$_{\&} £ © \ ! \ \$ \ "\$_{\&}}$$ £¨$%$£©

Ê ½ Ö Ð ! ¡ª ª ª µç³ ¡ Ç ¿ ¶ È £ Þ ( ) * £ »

"& ¡ª ª ª µçÔÎ · Åµçµç ¼ ® ë ¾ ¶ £ » £ »

¡ª ª ª Ïß µçÁ ÷ Ã Ü ¶ È £ » +) * £ »

$ ¡ª ª ª À ë × Ó Ç ¨ Ò Æ Ê £ » $) (¡¤ , ¡£

Ô ² ² ÐÎ Ö Ð µçÔÎ ¼ « Åµçµç Á ÷ µÄ ¼ Æ ã £ º

$$\#" \ \frac{\$\$£¨ \ \%\%\%_{¡} £©}{- \ \&^{\$}./ \ \frac{\&}{"_{\&}}}$$ £¨$%0£©

Ê ½ Ö Ð & ¡ª ª ª Ô ² ² Ä Ú ¾ ¶ £ » £ »

%¡ª ª ª ¼ Ô Ú Ô ² ² Ö Ð Ä µçÔÎ ¼ « µçÑ ¹ £ Þ (£ » £ »

%¡ª ª ª µçÔÎ · Åµç Æ Ê ½ µçÑ ¹ £ Þ (¡£

$$\%_{¡} \ " \ "_{\&} ! \ ¡ \ ./ \ \frac{\&}{"_{\&}}$$ £¨$%1£©

$ 2 Æ Ã æ ¼ Ó ë µçÔÎ ¼ « µÄ µç³ ¡ Ç ¶ È ¼ ° Åµçµç Á ÷ µÄ ¼ Æ ã

´ Ë Ö Ð Î Ê ½ Ä Ë Åµçµç ¼ ª ¼ å ÷ ¼ » ò Ë ¿ ¼ £ ½ Ú Ø ¼ ª Æ Ã æ ¼ £ « µç³ ¡ Ç ¿ ¶ È µÄ ¼ Æ ã « Ê ½ ª £ º

$$! \ " \ \frac{\$'"_{\&}}{(£¨\$' \ \%(£©}$$

$$(\ \sqrt{\frac{\$'}{\$}\left[\left(\frac{(}{"_{\&}}\right)^{\$} \ \%\frac{(^{0}}{0'"^{0}_{\&}} \ \%\#\right] \ ' \ ! \ ^{\$}_{¡}}$$ £¨$%3£©

Ê ½ Ö Ð (¡ª ª ª ¾ à µçÔÎ ¼ « Ö Ð Ä ¼ à À ë £ » £ »

' ¡ª ª ª Î ª Á ½ ¼ « Ö ® ¼ à µÄ ¾ à À ë £ » £ »

Æ Ë ê û · û º Å Í ¬ Ç ° ¡ £

Æ Ã æ ¼ « Ó ë µçÔÎ ¼ « Å à Ï Ê ± £ µçÁ ÷ # µÄ ¼ Æ ã « Ê ½ ª

$$\#" \ \frac{\&245 \ \$_{£¨} \ \%\%\%_{¡} £©£»+6*}{_{!} \ )^{\$}./ \ \frac{\$)}{"_{\&}}}$$ £¨$%7£©

Æ Å à Ö Ã Ð Î Ê ½ È ç í ¼ 7 %$ %1 Ë ü Ê ¾ £

É Ï Ê ö ÷ Ö Ö « Ê ½ Ö Ð ³ ý Ô ² ² Ð Î µÄ ¼ Æ ã · û º Ï Ê µ ¼ Ê à £ Æ Ë à ¶ ½ Ê ô Ó Ú Ô » Ð © ¾ - Ñ é « Ê ½ £ ¶ ø ³ £ Ó Ã µç Ñ ¡ » ú µÄ ¡ Ç ¿ ¼ µçÁ ÷ Ê Ç Ä Ñ Ò Ð ã ö µÄ £ ¹ Ê ¶ ½ É Ó Ã â ¶ ¨ µÄ ½ ¨ À ´ È · ¶ ¨ ¡ £

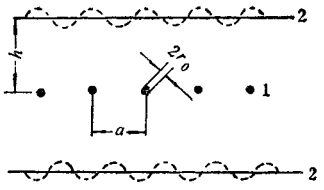

Í¼ 1 " #" $ Æ½Ñæè¼«Óëµçº Ôî¼«ÅäÖÃ¼

º¦ª µçÔî¼«£¬¡ª Æ½Ñæè¼«

Èý¡¢½¼«¨ ²â¶¨µç³¡ Ç¿¶È

Ì½¼«¨ ÊÇÔÚý²âµÄµãÉÏÒýÈëÒ»¸ì½²âµç¼«Æ÷µçÔ´ÄËÁíÍâ Ò»ßÑ¹µçÔ´£µ±¸Ä±ä¼Ú¹ì½²âµç¼«ÉÏµÄ¸ßÑ¹µçÑ¹Ê±ÊÔðì½²âµç¼«ÉÏµÄµçÁ÷¾Ä±ä£¬Ñ¹µçÔ´ÄËÁíÍâ Ò»ßÑ¹µçÑ¹Ê±ÊÔðì½²âµç¼«µÄ·ü ²ÌØÐÔÇúÏß¡£ ²â¶¨µç³¡Ç¿¶È µÄ·½·¨ÊÇ ÔÚ¾²µçÇúÏß¡£ Çó³öµçÑ¹ó£¼´¿ÉÓÉÇ°Êö« Ê½¼Æã³¡Ç¿£

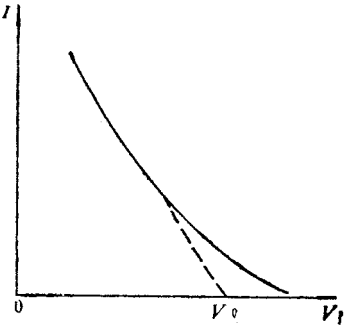

Í¼ 1 " #" & Ì½¼«¨ ²â¶¨·ü °² ÌØÐÔÇúÏß

ËÄ¢µçÔÎµçÁ÷µÄ²â¶¨

µçÔî¼¶ÔÝ½ÓÚØ¼«Åµç£±ØÈ»ÔÚÄÃaæÉÏ »òÆ½Ñæè¼«ÒÔÊ¼°ÆæÊûÐÎÊ½µÄÝ½ÓÚØ¼«ÉÏ²ú ÉúÎ¢ µçÁ÷£´ËÖÚµçÁ÷µÄó Ð¡¢Ö²¼× Ì¬ ÔöÓëµçÑ¡ÊµÆ÷ÐÍÅºÜÖØÒªµÄ¹ØÏµ ¡£ ÒðÊª ËüºØÏµ ×Å¿óÁ£ÔÚ´ËÇøÓòÄÚºÉµçÁ¿µÄ¶àÉÙ£¬Ô¶Ô¶´óÓÚ¿ÕÆøÖÐÊ¢ÔØ¿ÕÆøÖÐÊ¢ÔØ¿ÕÆøÖÐÊ¢ÔØ

¿É²â³öÕâù»ò¼„ùµçÔÎ¼¶ÔµØ¾«µÄÕûö·Ö²¼ÇúßÈçÉÀàÆÊÔò¿É²â³ö¸÷Öֵ㵼¼½å¹ ÐÎÊ½µÄµçÁ÷Ö²¼ÇúßÂ·ÈçÍ¼" # $ #" ËùÊ¾£

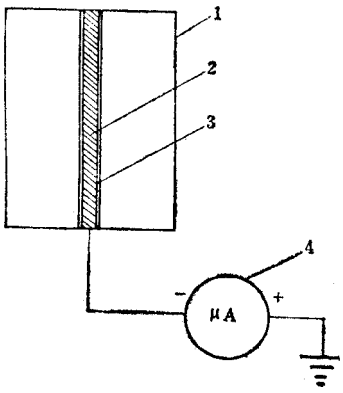

Í¼" # $ #" ²âÁ¿½ÓÔØ¾«ÄÃæµçÔÎµçÁ÷Ö²¼×°ÖÃ¼

!¡ª ¹ÄÍ² £$¡ª Í- ²- £%ª ¾ô©ÔÖ¹£&¡ª Î¢ °² ±í

ÔÚ½ÓÔØ¾«íÃæËù´ Ó³ö µçÁ÷µÄóÐ¡¼·Ö²¼£ÓëµçÍ¼«¾ä¾µÄµçÑ¹¡¢¾«¾à¢µç¼«½å¹ ÐÎÊ½¿¢¿ÕÆÊª¶ÈÈ²ÉÓÃµçÔÎ¼«Ö±¶µÄóÐ¡µÈ¶¼ÃÜÇÐà ¹Ø¡£µçÑ¹Ïà Í¬£ÐÍ¼«¾àµÄµçÔÎµçÁ÷ó£¬ Ö©Ðí¡£Í» Ò»¾«¾à£µçÑ¹Ô½ß£µçÔÎµçÁ÷Ô½ó£¬ Ö©Ðí¡£µçÑ¹Ô½ß£µçÔÎµçÁ÷ÔÚÄÃæÉÏµÄ ·Ö²¼¶Î§ Ò²Ô½ó¡£Í" # $ #' Îª ¼«¾à Í¬£µçÑ¹» Í¬£Ò»ùµçÔÎ¼«ÅµçÊ±£µçÔÎµçÁ÷ÔÚÄÃæÉÏµÄ·Ö²¼ÇúßÂ¡£

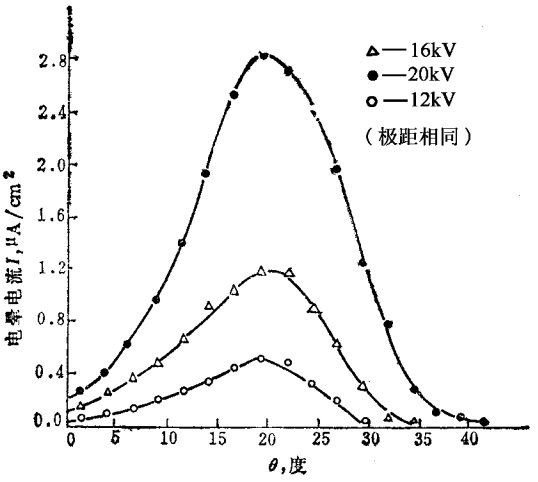

Í¼" # $ #' µçÑ¹» Í¬£¼«¾à Í¬ Ê±µÄµçÔÎµçÁ÷Ö²¼ÇúßÂ

ÏÔÈ»$(Ç§ü Ê±µÄµçÁ÷±È! $ Ç§ü µÄµçÁ÷Òª¸ß³öºÃ¼±¶¨ ÖÐÐÄ×î¸ßµã£©¶ø×÷ÓÃÇøÓòÒ²

Ã÷ïÔµØÔõóÒ»Ð©µçÑ¹Ô½ß£Õâ¸ö¿ç¿ü Î ª Í» ³ö ¡£

µç¼«¼ä¹ ²» Í¬ £Ê¹ÔÚà Í¬ µçÑ¹ºÍ ïà Í¬ ¼¸àÈ±£Æ£Ú½ÇØ¼«íÃæÉïµÄµçÔÎµçÁ÷Ö²¼Ò² ´ó²» Ïà Í¬ ¡£Í¼ ! " # " $ Î ª Á½Ö§» Í¬ ÐÎÊ½µÄµç¼«¼ä¹ Ëùâ ³ö µÄÇúß¡£ÉÏÍ¼Ö® ÖÚµç¼«¼ä¹ ÔÚÊ¹µçÔÎµç³¡ ×÷ÓÃÇ¿Ò¼õÐ¡£Õâ© ¶ÕÒÃÇâ¶¨ Ò»ö µç¼«Êçñº Ï ÀíÊÉÓÃÊÓÆÐØØ ª Òâ Òå£

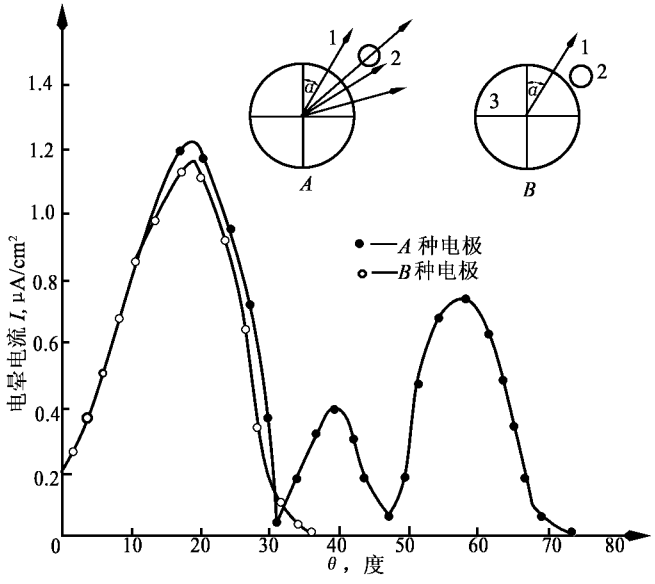

Í¼ ! " #" $ ²» Í¬ µç¼«¼ä¹ Ê±£µçÔÎµçÁ÷ÔÚÄÃæÉïµÄÖ²¼ÇúßØ¼ª µçÔÎ¼£¬ª ¾ª µç¼«£¨ª ½ÇØ¼«

µÚ¶þ½Ú ¿óÁ£Ô¼µçÔÎµç³¡ ÖÐ»ñµÃµÄµçºÉ

ÇòÐÎ¿óÁ£Ô¼µçÔÎµç³¡ ÖÐÊù»ñµÃµÄµçºÉÉ£¬ ³£ÒÔÂÊ½ í Ê¾º

$$\#_{£¨£©}(\%\ ! \ ) \$\%\& \frac{! \ '( ) *}{*! \ ) +! \ '( ) *} \qquad £¨\#" \ , £©$$

Ê½ÖÐ &ª ª ª ¿óÁ£ºë¾¶£¬£»

!) ¡ª ª ¿ÕÆø¿éµç³£Êý£¬/- £¬

$$!) (\frac{\%}{*! \ 0 1 0 \%)^{1}} ! \ \$2\$3 0 \%) \ ^{"\%\#} . 4 \cdot £»$$

¡¤ , %) ¡¤

! ¡ªªª ÀëׯÚµçºÉ£µÈÉÓÚ! "# $! %&!' (£»

! ¡ªªª µçÔÎµç³¡ ÄÚÀëׯÓÅ¨¶ÈÉ¼Ã¿) * ÀëׯÉý£»

" ¡ªªª ÀëׯÓÇ¨ÒÆÊÉ)+ , -¡¤.£ÊÚ! ¸ö±ê×¼ó ÆÐÑ¹Ê±£¬ Îª ! / + $! %) + , -¡¤.£¬

Ïà µ±ÓÚ! 1 / *%) + ,.£»

#¡ªªª ·ÅµçÊ±¼ä£¬¡£

È ç²ÉÓÃµç³¡ ÖÐÀëׯÓÅ¨¶È ! 2 ! %0 Àëׯ Éý,Ã× £¯ÓÉÏÊö¹« Ê½£ÁÎ #2 ! %* £+%+¼°! %! ÃëÉÊò¿ÉÇ ú¿óÁÆÏà Ó¦µÄºÉµçÁ¿Ê ¼«ó Öµ$) 34 µÄ#5 £0 15 ¼°' %5 ¡£

¿óÁ£ÔÚµçÔÎ³¡ ÖÐÉµç´ï µ½¼«ó µçºÉÖµ$) 34 ËùÐè µÄÊ±¼äØÍµ £Èç±í #&+&! ËùÁÐ£

±í #&+&! ¿óÁ£ÔÚµçÔÎ³¡ ÖÐÉµç´ï µ½$) 34 ÖµËùÐèÊ±¼ä

ºÉµçÊ±¼ä£¬	´ï µ½$) 34 Öµ£5		ºÉµçÊ±¼ä£¬	´ï µ½$) 34 Öµ£5
! $! %*'	' "!		! $! %!	' ! "%
1 $! %*'	** "*		1 $! %!	' 6"%
! $! %+'	1%'%		!	' ' "%
1 $! %+'	60"%			

¶ÔÐ¡ÓÚ+ ºÁÃ×ÖÁ%'! ºÁÃ×µÄ ÖÁ£¿óÎï £Ò ªÇóÔÚµçÔÎ³¡ ÖÐÄÜºÉÒÒ½Ï´ó µÄµçºÉÇ¢µï $) 34 £© £¨ ÖÆÉÙª 1%5 $) 34 £ØÕâÊÇÓÉÓÚ¿óÁ£±È½Ï´ó £ÔÚÄÍ² Ê½µçÑ¡»úÉÏ ËùÊÙµÄÀëÐÄÆ¡¼°ÖØÁ¦ ·ÖÁ¦ Ò²´ó £¬Ø±ðÊÇ¶ÔÇµ¼å ¿óÁ£¶øÑÔØÔÓÐª ÖØ ª£È ç²»´Óµçºí³¡ ÖÐÙ¸½½Ï¶àµÄµçºÉÒÒ¼ÓÉË ¶ø²úÉú½Ï´ó µÄ¾µÃâÙ Á¦Ê±Ò»Ö£ÓÉÚÂëÐÄÆ¡¼°ÖØÁ¦ ½Ï´ó ¶ø»ì È ë µ¼å ²ú ÆÖÐÓÉ°Ì ·ÖÑ¡Ð§ ¹û £µ«¶ÔÎµ¼å ¶øÑÔØÔ» ÊÙÓ°Ì ÉÒ ª Ö»Ò ª ÄÜ¼°Ôçµ Ø ½Ö®µçºÉÍ¨ ¹ý½ÓØ¼¶ø « ×ß¡£

¶ÔÐ¡ÓÚ%'! ºÁÃ×µÄ¿óÁ£¶øÑÔÓÉÚÆÆÁ£ÌÈÐ¡£ÖÊÃ¿Ò²Ð¡£ÔÚ¬ µÈºª ÉµçÌõ ¼ÞÂ£ÔÒ±È±í ÃæçºÉ´ó £µ«È ç¹û ÔÚÄÍ² Ê½µçÑ¡»úµÄÍ¬ µÈ×ª ËÙÆ¨ ÓëÖÁ£Ïà µÈ£©Ô ò Æ æËÐÄÆ¡¼ ºõ ÒªÐ¡ ! %%%±¶£È ç¹û Ïñ ·ÖÑ¡´ÖÁ£Ò»Ñ ÙÈÒ²ÉÒÔÜ´ó µÄµçÁ¿£©Ð³ú ÉúµÄ¾µÃâÙ Á¦»á ü´ó £©â¶ÔÎµ¼å ¿óÁ£¶øÑÔØ±Ø»á´ø À´Ïà ·´ µÄ½åû £ìØ±ðÊÇ¸ Á£Ð¡ÓÚ%'! ºÁÃ×£©Ä·Ö×Ó¼äµÄ×÷ÓÃ¦ºÜ´óÉµçµÄ Ô ò á¼«ÄÑÓÏ¸ Á£ºÖÐÖ³ö £Ò ðË·ÖÑ¡Ï¸ Á£ÒªÇúµÄºÉµçÁ¿Ô¶Ô¶ÈÉ ÖÁ£ÒªÐ¡µÃ¶à£¼´ºÉµçµÄ Ê±¼äÒ²Òª¶Ì Ò»Ð©£

¸ù¾ÝÉÏÊö ÖÁ£Í Ï¸ Á£µÄÐÖÖÊÍ ÌØµã£ìØ±ðÊÇÔªÇóºÉµçÁ¿µÄ² » Í¬ £Îª ´Ë±ØÐë ºÉÓÃ» Í¬ µÄµç¼½½á¹ ÒÒÊÓ¦ÏÓÚÉÏÊöÇé¿ö¡£´ËÍâ »¹ ±ØÐëÔÚ Ù×÷Ìõ ¼þÏÂÓÃ÷ïÔµÄ² » Í¬ £Ö÷ÒªÊÇµçÑ¹¼° ²úÉúÆÐÅ¡µÄ×ª ËÙÉÏ£´ÖÁÐÒªÇúµçÑ¹¸ß£×ª ËÙÐ¡£Ï¸ Á£ÒªÇúµçÑ¹µÍ£×ª ËÙß¡£

µÚÈý½Ú ¿óÁ£ÔÚµç³¡ ÖÐËùÊÜµ½µÄ÷ÖØ¶ÇçÁ¦Í »úÐµÁ¦µÄ×÷ÓÃ

¿óÁ£ÔÚµçÔÎ³¡ ÖÐ›ñµÃµçºÉºó£Í¬ Ê±ÊÜµ½÷ ÖØ¶ÇçÁ¦Í »úÐµÁ¦µÄ×÷ÓÃ£µ¼¼å ÓëÇµ¼¼å µÄÔË¶¯¹ì ¼£»Í¬£´Ó¶øµÃÒÔÖ¿ª¡£ÓÉÓÚÄÍ² Ê½µçÑ¡»ú¾ßÐÍÐÐÇÇÒã·º Îª ¸÷ú Ê¹ÓÃ£¹ÊÈÔ ÒÔËËµÃ÷¡£Í¼! " #" $ Îª ¿óÁ£ÔÚÄÍ² ²» Í¬Î» ÖÃËÏËùÊÜ÷ ÖØ¶ÇçÁ¦Í »úÐµÁ¦µÄ¼ÐÎ¡£

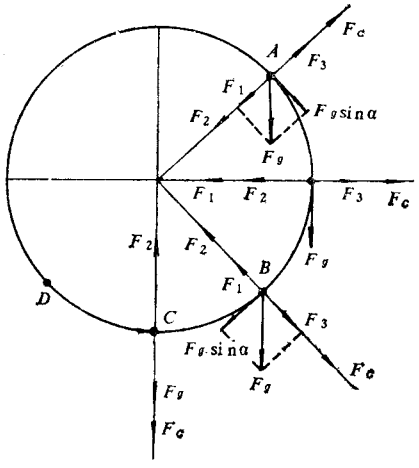

Í¼! " #" $ ¿óÁ£ÔÚÄÃæÉÏÊÜµçÁ¦Í »úÐµÁ¦Çé¿öÍ¼

Ò»¡¢âÂØÁ¦ ! %

¿óÁ£ÔÚµç³¡ ÖÐ›ñµÃµçºÉºó£Á¢¼´ÊÜµ½¿âÂØÁ¦µÄ×÷ÓÃÈçû ÊÇµ¼¼å ¿óÁ£ÔÚßÑ¹¾²µç³¡ ÖÐËÜµ½ÐÓ¦ºó¶ø øµçÍ£Ñ ÙÊÜµ½¿âÂØÁ¦µÄ×÷ÓÃ£¿âÂØÁ¦ÓÃÂÊ½í Ê³£º

! % & " # £¨#" ' £©

Ê½ÖÐ ! %¡ª ×÷ÓÃÚ¿óÁ£ÉÏµÄ¿âÂØÁ¦£(¬£»

" ¡ª ¿óÁ£ÔÚµç³¡ ÖÐËù›ñµÃµçºÉ£)¬£»

¡ª µç³¡ Ç¿¶È£*¬ +, »ò - * +, ¡£

¶Ôµ¼¼å ¿óÁ£¶øÑÔ£ª ¾²µç¼¼¶ÔËüµÄÜ ÒýÁ¦£Æä½ïò ÄË¯ ×Å ø µçµç¼¼£¶ÔÇµ¼¼å ¶øÑÔ£Ôðª ³âÁ¦£¬½ïò ÄË¯ Ïò ½ÚØ¼¼£Ç¡Óëµ¼¼å Ïà ·´ ¡£

¶Þ¡®¾µÃÂâü Á¦ ! ¡

¾µÃÂâü Á¦ÊÇ¿óÁ£ÔÚµçÔÎµç³¡ ÖÐÜü ¸½µçºÉºó£Ó÷ÉË¶ØÓëÄÃæÐÓ¦²ú ÉúµÄµçÁ¦£ÒÔÂÊ½±íÊ¾£º

$$! \ ¡ \ " \ \frac{" \ ! \ £¨"\#£©}{\#}$$ £¨! $ %£©

Ê½ÖÐ "£¨#£©¡ª¶¶ª ¿óÁ£ÊÉÓàµçºÉ£&£»

#¡ª¶¶ª ¿óÁ£ÖÐÐÄÓë½ÚØ¼«Ö®¼µÄ¾àÀë£¬¡£

¾µÃÂâü Á¦ÊÇÊ¹µ¼å ÓëÇµ¼å ·Ö¿ª×îª ÖØ²µÄµçÁ¦£¿óÁ£ÔÚµçÔÎ³¡ ÖÐÜü ¸½µçºÉºó£³ý È¥¾½ÚØ¼£« ×ª¹Ä£@ ×ß£Ù¿ ·ÖÍâ £¾óó²¿ ·Öµçº ÉÔóÓëÄÍ² Ö®íÃæà ¶ÔÓ¦Î» ÖÃÐÓ¦¶ø²ú Éú Îü ÒýÁ¦£¬Ë¸ÐÓ¦µçºÉÓëÊ£Óàµçº É´óÐ¡Ïà µÈ£¶ø·û ºÅÏà ·´ £µ¼å ¿óÁ£Ö®µçºÉÊ£Óà¼ÉÙ òµÈÓÚ Áã£¶ø·Çµ¼å Ôà¼¸õ²» ÄÜ« ×ß£¹Ê½ôü ÓÚÄÃæ£¬½ò³¯ Ïò¹ÄÃæ£

È ý¡¢Ç¾ûÔÈµç³¡ µÄ×÷ÓÃ¦ ! (

´ËÁ¦ÓÖ¾ÆÖ®ª ÓÐÐÊ¶¯Á¦£Æäó Ð¡ÒÔÂÊ½íÖ®º

$$! \ (\ " \ )! \ ! \ * \ ! \ + \ \# \ \frac{! \ \cdot \ \$! \ \cdot}{! \ \cdot \ - \ ! ! \ \cdot} \ \$ \ . / +, \ \$$$ £¨! $ 0*£©

Ê½ÖÐ #¡ª¶¶ª ¿óÁ£ºë¾¶¶£¬£»

! * £¿¬+¡ª¶¶ª ·Ö±ð±íÊ³Õæ¾Ö¼°¿ÕÆøÄ½éµç³£ÊýÊ±2 £»

! ¸ ¡ª¶¶ª ½éÖÊµÄ½éµç³£ÊýÊ±2 £»

! · ¡¶¶ª ¿óÁ£µÄ½éµç³£ÊýÊ±2 £»

$ ¡ª¶¶ª µç³¡ Ç¿¶È£»

. / +, $ ¡ª¶¶ª µç³¡ ÌÝ¶È¡£

µ±! · 3! ¸ £Ê±£¿óÁ£»ÅÅâ µ½ÏÈõµÄµç³¡ ÖÐÐ¬ Ö®µ±! · 4! ¸ Ê±£Ôò¿óÁ£»Îü Ïò µç³¡ Ç¿¶È ó µÄÇø Óò£ ÓÉÓµçÑ¡¾ûÚ¿ÕÆØÐÞ½øÐÐÈÒõË! ¸ " 0£ÔòÉÏÊÉ½! $ 0*£©ÉÉ´³É

$$\$ \ (\ " \ )! \ ! \ * \ \# \ \frac{! \ \cdot \ \$ \ 0}{! \ \cdot \ - \ !} \ \$ \ . / +, \ \$$$ £¨! $ 00£©

µç³¡ Ç¿¶È¼ÌÝ¶ÈÓúó£¬ (Óúó£Ó¿¿½ψçÔÎ¼Ôò. / +, $ Óűó£¬ù¾Ýâ¶¨ £Ó¿¿½ü½ÚØ¼£ÌÝ¶ÈºÜÐ¡£¼Ô®ÖÑ¡ÖÐ¥Æ¶È±¾À´ ËÈºÜÐ¡£Ôò#¸üÐ¡£Á½ÕßÏÖ®Ë»ý¾Í¸üÐ¡£¹Ê¿É°öÂÓ» ¼Æ Îª´ËÕæÕýÆð÷ÓÃÕßÔª ! 0 ¼° ! ¸ Á½ÖÚçÁ¦¡£

ËÄ¡¢ÀëÐÄÁ¦ ! 5

ÔÚÄÍ² Ê½çÑ¡»úÉÏ½ØÐÖÑ¡Ê±£ÀëÐÄÁ¦ ! 5 Ö±½ÕÖë×ª¹ÄµÄ×ª ËÙÐØØ£Ó÷ÂÇý µçÁ¦¶ø

¡¤ 60%¡¤

Íâ£Ó°Ì ·ÖÑ¡Ð§û×î Îª Í»³ö µÄ»úÐµÁ¦£ÒÔÂÊ½í Ê¾¿°

! ¦ " " $\frac{\#^{\#}}{\$}$ £¨#$%#£©

Ê½ÖÐ !¦¡ª¶ª ÀëÐÆÁ¦£&£»

" ¡ª¶ª ¿óÁ£ÖÊÁ¿£¬(£»

¡ª¶ª ¹ÄÍ² ÏßËÙ¶ÈÊ)¬ *+£»

$ ¡ª¶ª ¹ÄÍ² °ë¾¶Ê)¬ ¡£

Îå¡¢ÖØÁ¦ ! (

! (") (£¨#$%£©

Ê½ÖÐ " ¡ª¶ª Îï Ìå¨¿óÎï £©ÊÁ¿£¬(£»

%ª¶ª ÖØÁ¦¼ËÙ¶È- ./) *+#¡£

¿óÁ£ÔÚÜÄÍ² Ê½µçÑ¡»úÉÏ·ÖÑ¡Ê±£ëüÊÙµ½µÄÖØÁ¦£Æã¾¶îò ºÍ ÇëÐò·ÖÁ¦ÊÇÉæª¶¯½Ç¶È¶ø ¸Ä±äµÄÆÈçç¿ªÊ½ø µ½ÄÍ² ÉÏÊ±£ëØÁ¦·½ïò Íê È«ÓëÄÃæ¹ Ö±£Ù¹×ª¶¯ó£¾¶îò ºÍ ÇëÐò·ÖÁ¦²» ¶Ï ±ä»¯£µ±×ªµ½½Ç%01Ê±£¬½ïò Õý³ÃÓëø ÈëÊ±êê È«à ´ ¡£

³ý ÉÏÊđå ÖØÁ¦Ö©â£»¹ ÓÐÖ×Ó¼äµÄ×÷ÓÃ¦£¿óÁ£ÓëÄÃæµÄÄ¦²ÁÁ¦ºÍ ¿ÕÆøèÁ¦£µ«ïà ¶Ô ÓÚÉÏËö÷ ÖØÁ¦À´ËµÜÐ¡£¿É²» Óè¿ÂÇÉÖ×ÓÐÖÑ¡¸ Á£¼¶Ê±£¬Ö×Ó¼äµÄ×÷ÓÃ¦Ôò±ØÐëÒª¿¼ ÂÇ£

¸ù¾Ý¿óÁ£ÔÚÜÄÃæÉÏËùÊÙµçÁ¦ºÍ »úÐµÁ¦µÄçé¿ö¹½µçÐÔÃµÄ¿óÁ£ÆäØïµ Ê½Î²ª £º

! %2 ! ¦ 3 ! # 2 ! (£¨#$%#£©

¹Ê¿óÁ£»áÔÚ¼5$#$- Ö®&' ·¶Î§ÄÚÂäÏÂ¡£

µ½µçÐÔ µÄ·Çµ½Ìå¿óÁ£ÆäØïµ Ê½Î²ª £º

! %2 ! # 3 ! ¦ 2 ! (£¨#$%6£©

´Ó¶ø»áÔÚ( ) ·¶Î§ÄÚÂäÏÂ¡£

µ½µçÐÔØÐÈµÄÖÐ¿óÁ£ÆäØïµ Ê½Î²ª £º

! ¦ 2 ! (3 ! %2 ! # £¨#$%6£©

´Ó¶ø»áÔÚ' (·¶Î§ÄÚÂäÏÂ¡£

·ÖÑ¡µçÑ¹¡¢ÄÍ² ×ª ËÙ¼°µç¼´½å¹ ÈýÕßµÄ½»¥ÐßÓ¦ÊÇÇ³£ÏÔÖøµÄÆÈçç¹û µç¼´½å¹ ÐÎÊ½ È·¶¨ºó£ÔòµçÑ¹ºÍ ×ª ËÙà»¥Ó°Ì ÓÖÇ³£Í»³ö £ÊµÖÊÉÏÊÇÉÏÊö¹ØïµÊ½ÖÐµÄµçÁ¦ ! %£+ # ¼°Àë ÐÆÁ¦ ! ¦ µÄÎÊâ£¼´ÈçÎ Ñ¡ÔñºÍ ÅäÏ ºÃµÄØ¼ûÎÊâ¡£

µÚËÄ½Ú ¿óÁ£ÔÚ×ÔÓÐÊÂäïÂµçÑ¡»úÖÐËùÊÜÙµ¹µÄ÷ÖØ×÷ÓÃ¦

³ý¹ÄÍ² Ê¹Íâ£´ËÖØ×ÔÓÐÊÂäïÂÊ¹µçÑ¡»úÊÇÊ¹ÓÃ½ï¶àµÄÒ»ÖÖµçÑ¡Éè±¸¡£ø¿óÄËÈ¾½Ó¥Åö×²ºÍ Ä¦²Á»òÔ׿ëø¿ó²ÛÖ±½Ó¦²Á¶ø»ñµÃµçºÉ£Èº¾ó½ÐÈë ËÉè±¸¡ ÖÐ½ðÐÐÖÑ¢¨ Í¼! " #" $%€¢£

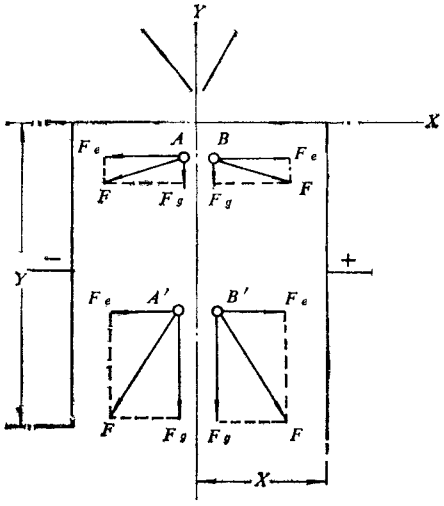

Í¼! " #" $% ×ÔÓÐÊÂäïÂÊ¹µçÑ¡»úÖÐ¿óÁ£ÊÜÁ¦¼ð¼

! ¡ª´øÕý¡ç¸ Á£»¸&ª´øÕý¡ç´ÖÁ£»¡ª´ø¸º µçÏ¸ Á£»¸&ª´ø¸º µç´ÖÁ£»

#·¡ª µçÁ¦£#(¡ª ÖØÁ¦£#¡ª ºÏ Á¢¨±í Ê¾óÁÊÔË¢¯·½ä ò £©

È磹û ºö ÂÇÕÆØÁ¦²ÁÐ§Ó¦ºÍ ÁÙ½ü¿ÅÁ£¼µÄ¿âÂØÁ¦µÄÓºÏì £ÊÒ¿óÁ£Ö»ÊÜÙµ¹µçÁ¦ºÍ ÖØÁ¦µÄ ×÷ÓÃÆÊÔò

µçÁ¦	#·) $%	£¨#" $*£©
ÖØÁ¦	#( ) &'	£¨#" $+£©

·û ºÅÓëµ¥Î» ¾Ú¬ Ç°ÊÖ¡£

´ÓÉÏÍ¼! " #" $%¿ÉÖª£¿óÁ£Ä¦²Á´ø µçºó£ÓÉÚ½ÐÈëµç³¡ ºó¶øÊÜÙµ¹µçÁ¦¶øÑØ¸ ÖåòÔË ¶¯£Êÿ¼ÜÙµ¹ÖØÁ¦¶øÑØ· ÖåÂÂäæ£¹ÊÉÍÊöÁ½½Ì ¿ÉÒÔ´³ÉÎª

#·) & $\frac{(^{\#})}{(^{*\#})}$) $%	£¨#" $.£©

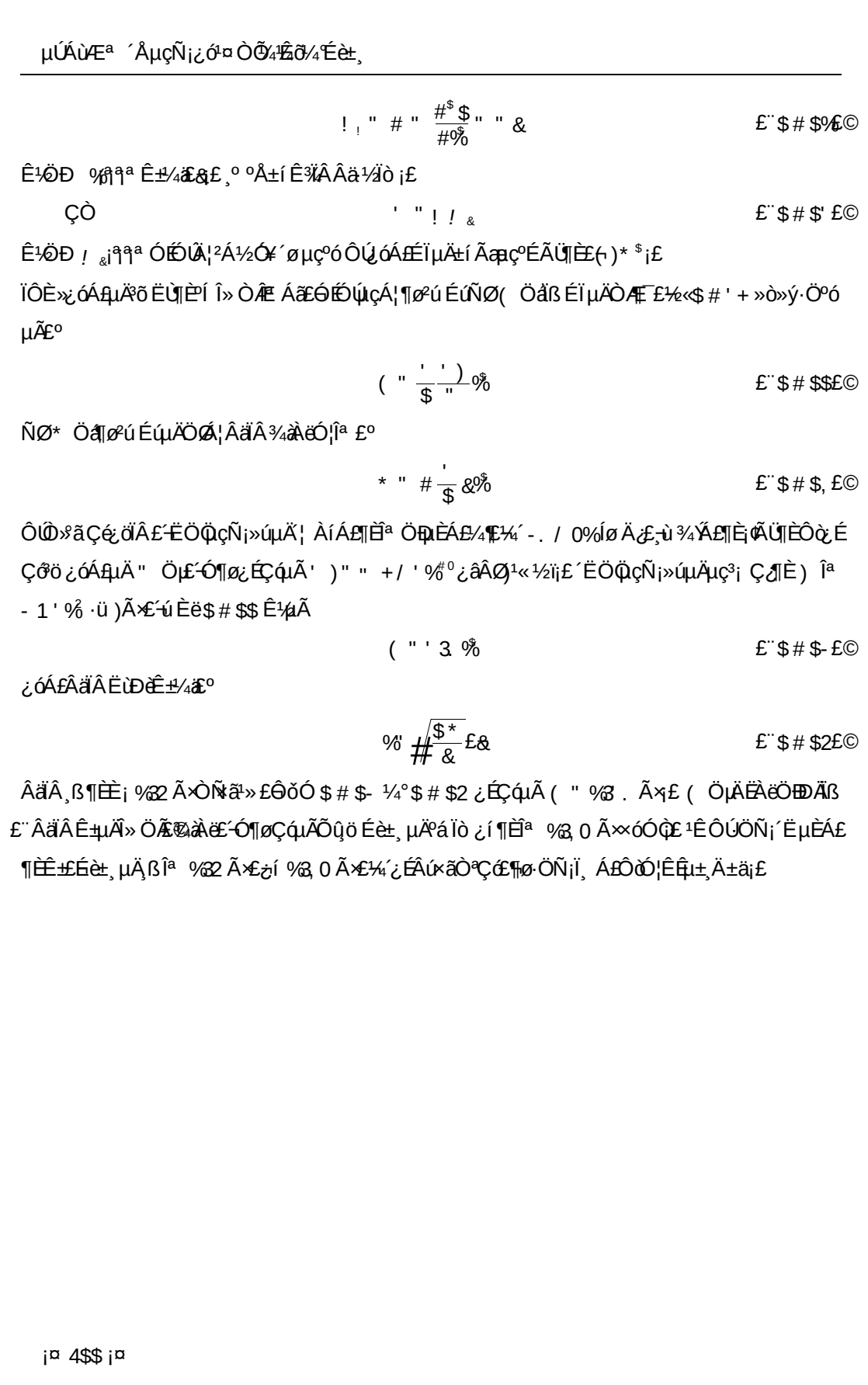

µÚÈýÕÂ ´ÅÑ¡Éè±¸µÄÔËÐÐÙ×÷

µÚÒ»½Ú ¸ÉÊ½Ëõ Å³¡ ´ÅÑ¡»ú

Í² Ê½ÅÑ¡»úÓÊÔÔÂÖ÷ÒªÇ¿¼þ×é³É£º¶¨´ÅïµÇç´Å»òÓÀÅ£¨¢ÖÑ¡Ô²Í² ¡¢øÁÏ»ú¹¤¨ÉÏ ²¿»òïÂ²¿¸øÁÏ£¨¢ÅÅÁÏ»ú¹¤ ¡¢«¶¯»ú¹¤ ºÍ »ú¼üµÇ£

Ò»¸¢ " # ÐÍÓÀÅÍ² Ê½ÅÑ¡»ú

ÎÒ¹ú ÖÆÔìµÄ! " # ÐÍ´ÅÑ¡»ú½å¹ ÈçÍ¼$%&%' ËùÊ¾£Ô²Í² ÓÃ(ºÁÃ×²£Á§ÖÖÆÔì£±í Ãæ Õ³ÉÏÒ»ãÄÍÄ¥ïð½º£´ÅÏµ ÓÉÈÌú Ñîå ÓÀÅ¿é×é³É£´ÅÏµ °ü½Ç( ) * +¡£´Å¼¼ÐÕÑØÔ²ÖÜ½Ïò½±ä¡£

´ÅÑ¡»úÓÐµ¥Í² ºÍ Ë«Í² Á½ÖÖ£¢µ¥Í² »úÑ¡±ð ø³¤¶È¿É¨ ¹ý µ²°åÎ» ÖÃµ÷ÕûÊ±«Í² »ú¿É¨ ¹ý µ÷ÕûÅÏµ Æ½Ç´ÊÊÓ¦»Í¬·ÖÑ¡Á÷Ì ÐÐèÒª¨¾¼Ñ¡»òÉ¨Ñ£¨£

! " # ÐÍ´ÅÑ¡»úµÄ¼¼Êõ²ÎÊýÜÁÐÓÚí $%&%' ¡£! " #¡ª $, -. ÐÍ»úµÄÅ³¡ ÌØÐÔÊÇí¼ $%& %(ËùÊ¾£

¶Þ¡ËÕÁª !¡ ÐÍÍ² Ê½ÅÑ¡»ú

ÔÚÊÕÁª£½¡¹ã·º ²ÉÓÃ¡ ÐÍÍ² Ê½ÅÑ¡»ú£Æä¼¼Êõ²ÎÊýÜÁÐÓÚí $%&%(¡£

' /' $0¡ª !¡ ÐÍÉÏ²¿¸ø¿óµç´ÅÍ² Ê½ÅÑ¡»ú

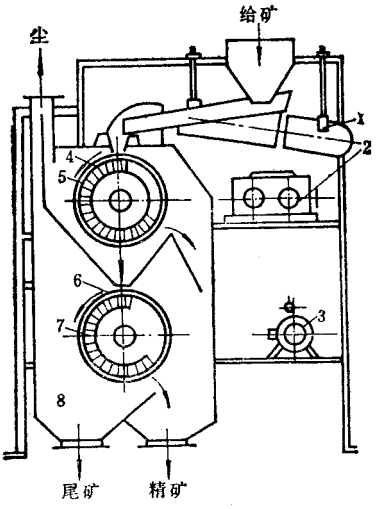

Í¼! " #" $ %&' ÐÍÓÀÅÍ² Ê½ÅÑ¡»ú

$¡ª µçÕñ¸ø¿ó»ú£¬¡ª ÎÞ¼¶µ÷ËÙ»ú£¬¡ª µç¯»ú£»

) ¡ª ÉÏÔ²í² £»¡ª Ô²È±´ÅÏµ£»¡ª ÏÂÔ²í² £»¡ª Ñ¡Ïä

±í ! " #" $ %&' ÐÍÓÀÅÍ² Ê½ÅÑ¡»úµÄ¼¯Æ¾ÐÔÃÜ

ÐÍ ºÅ	¼¾¾à - -	Ñ¡Ïä ÐÍÊ½	ø¿óÁ£¶È - -	ËÉ¢Ñ¡ÔÊÍ² Ê ª¶È£¬	ÃæÊ / 0 1-	Ç¿Í² 21- 34	Ìå×ªÊý¦ 516	ÀíÄÜÁ¦´¯«¶¯¹¦ / 7	ÂÊ »úÖØ 5	Íâ ÐÍ³ß´ç - -
%&' ¡ª ! # 1#	#8	Á½ú Æ·	89* : 8	! $	,)	$*8 : #88	# : *	(9(	(9*(	(888 ; $1*8 ; $<, 8
%&' ¡ª ! < 1*	*8	Í¬ ÉÏ	$9* : 8	! (	<(	$*8 : #88	* : $8	(9(	(9! 8	Í¬ ÉÏ
%&' ¡ª ! < 1<	<8	Í¬ ÉÏ	* : 8	! #	$88	+* : $*8	$8 : $*	(9(	(9! 8	Í¬ ÉÏ
(%&' ¡ª ! < 1# 1#	#8 1#8	Í¬ ÉÏ	89* : 8	! $	,)	$*8 : #88	# : *	(9(1(9(	) 98	(888 ; $1*8 ; (, , 8
(%&' ¡ª ! < 1* 1*	*8 1*8	Í¬ ÉÏ	$9* : 8	! (	<(	$*8 : #88	* : $8	(9(1(9(	) 9$	Í¬ ÉÏ
(%&' ¡ª ! < 1< 1<	<8 1<8	Í¬ ÉÏ	* : 8	! #	$88	+* : $*8	$8 : $*	(9(1(9(	) 9$	Í¬ ÉÏ
(%&' ¡ª ! < 1# 1*	#8 1*8	È¼ú Æ·	89* : 8	! $	,) 1<(	$*8 : #881 $*8 : #88	# : *	(9(1(9(	) 9$	Í¬ ÉÏ
(%&' ¡ª ! <= 1<	*8 1<8	Í¬ ÉÏ	$9* : 8	! (	<(=$88	$*8 : #881 +* : $*8	* : $8	(9(1(9(	) 9$	Í¬ ÉÏ

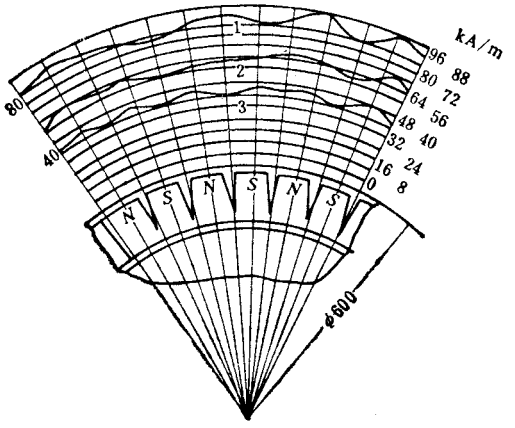

Í¼! " #" $ %&' ¡ª ! ( )* ÓÀÅÍ² Ê½ÅÑ¡»Ë¨¸ ! ++ ,

(++- - £¶¶ò´Å³¡ ÌØÐÔ

. ¡ª Í² ±í ÃæÊ$¡ª ¾å² Ãæ*- - £#¡ª ¾å² Ãæ +- -

±í ! " #" $ ¸ÉÊ½² ÐÍ´ÅÑ¡»úµÄ¼¹Ê£ãÐÕÃÜ

²Î Êý	./.¡ª %	.!0¡ª %	.0(¡ª %	$+!¡ª %	$*.¡ª %	"1# %ì1¡ª !#)$++	!# %¡ª 0+).// +
Í² ³ß´ç£¬-							
Ö± ¾¶	(++	(++	!++	!++	!#+	!#+	0++
³¤ ¶È	.+++	.+++	$+++	*++	.+++	$+++	./++
Í² Êý	.	#	2	.	.	.	.
¸ø¿óÁ£¶È3 £¬-	*+	*+	*+	#	#	#	.*
Í² ÃæÅ³¡ Ç¿¶È£45)-							
ÉÏ	..+6.$+	**6!2	0+600	.++	.++	.++	.(.
ÏÂ	¡ª	..+6.$+	..+6.$+	¡ª	¡ª	¡ª	¡ª
Í² ×ªÊý£7)- 89							
ÉÏ	$*	2#	2(6.+$	2+6#++	2+6#++	2+6#++	#2
ÏÂ	¡ª	$*	#.62(	¡ª	¡ª	¡ª	¡ª
ÀøÅ¹¦ ÂÊ£4:	*;*	0;#	¡ª	¡ª	¡ª	¡ª	!;2
Éú²úÄÜÁ¦£<)=	!+	.2+	2++	µ½$+	µ½*+	µ½++	µ½++
¸øÁÏºÍ´«¶¯¹¦ ÂÊ£4:	.;.	#;!	/;!	#;+	2;*	/;*	#;+
´ÅÑ¡»ú³ß´ç£¬-							
³¤	$$#+	$$(+	$/.+	00+	.2/*	$*.+	#+(+
¿í	$22+	$0#+	$(++	.$!+	$+/+	$$++	$*.*
¸ß	$/(*	2**+	$/$+	$/++	$/*+	$/*+	$+#+
»úÖØ<Ø<	2;/	.$;*	.+;+	+;!	.;*	$;(	/;*

!"#¡ª $¦ ÐÍÉÏ²¿¸ø¿óµç´ÅÍ² Ê½ÅÑ¡»úµÄ½â¹ Èçí¼" %& %& ËùÊ¾¼£´ÅÑ¡»úÓÐÁ½ö Æ½ÐÐµÄÉÏ×ª²¿ ºÍ Ò»ö ÓÃ´É¨Ñ¡·Ç´ÅÐÔú ÆµÄÏÂ×ª²¿ ¡£ÏÂÍ² µÄ³¡ ÇÒª±ÈÉÏÍ² ¸ß¡£

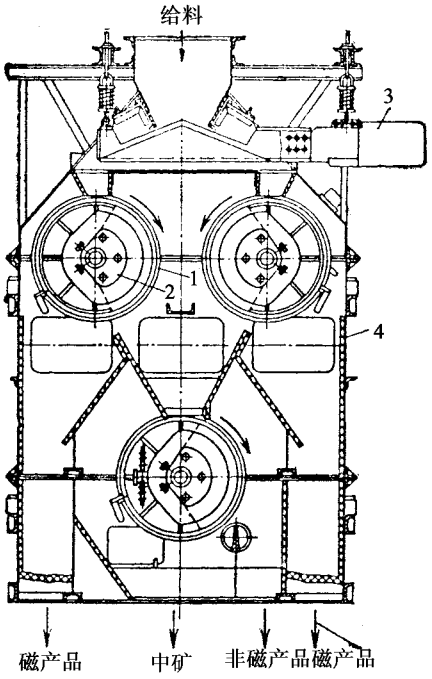

Í¼" %& %& !"#¡ª $¦ µç´ÅÍ² Ê½ÅÑ¡»ú

!¡ª Ô²Í² £»¡ª µç´Å´ÅÏµ£&¡ª µçÕñøÁÏ»ú£¨¡ª Íâ ÕQò¼Ü

')!#*¡ª $¦ ÐÍÓÀÅÍ² Ê½ÅÑ¡»ú

!#*¡ª $¦ ÐÍÓÀÅÍ² Ê½ÅÑ¡»ú£¨ Í¼" %& %(£Ê² ÉÏ²¿¸ø¿óµÓÃ´Ñ¡±ð¿é×´ÅÌú ¿óÊ¯¡£ !#*¡ª $¦ »úµÄ¤×÷Ô-ÀíÓë!+!¡ª $¦ ºÍ !"#¡ª $¦ »úÒ»Ñù£¸Ã»úÉÏÍ² Îª ,¼«ÅÏµ£ÏÂÍ² Îª &¼«ÅÏµ¡´Å¼«ÓÃ-./ 0$1ºÏ ½ÆÖÅÆÅ" 2!&#$'(£©ÆÈì£¼«ÐÑÑØÔ²Í² ÖÜÙò½»±äµÓÐ¢µ£Ö¤¿óÊ¯µÃµ½½Áè¡£!#*¡ª $¦ »ú´¦ ÀíÄÜÁ¦ºÜ´ó£¶Ô%,343ºÁÃ×¿óÊ¯µÄ´¦ ÀíÄÜÁ¦Îª (3355,33¶Ö6Ê±¡£Ã»ú¿ÉÍ ÖÐÈé»úÁªÔÚÒ»ÆðÍ¬ ¹ý Æ¤øÔÊä»ú»òÕñ¶¯¸øÁÏ»ú´ÓÁÏ²Ö°Ñ¿óÊ¯¸øµ½ÅÑ¡»úµÄ¸øÁÏ·ÖÅäÆÈÐÐ£Ô²Í² ×ªÊý¿ÉÖ½¶Îµ÷½ÚÉÏÍ² ×ªÊý·¶Î§Îª ,355!33×ª6Ö£ÏÂÍ² Îª &35,3×ª6Ö¡£

&)'3"¡ª $¦ ÓÀÅÍ² Ê½ÅÑ¡»ú

'3"¡ª $¦ ÓÀÅÍ² Ê½ÅÑ¡»ú£¨ Í¼" %& %,£©ÃÓúÖÑ¡Ï¸ Á£ÅÌú ¿óÊ¯£ÐÆ¸ßÖÐÁ¿ú·Û¼°¸÷ÖÐÎ ÁÏ³ý Ìú¡£

'3"¡ª $¦ »úÓÐÒ»¸¶à¼«ÅÏµ£¬Å¼«ÓÃ 2!&#$'(ºÏ ½ðÆÆì£¼«¼ã¼à,3ºÁÃ×¡£Í²×ªÊý´ï µ½&33×ª6Ö£ÐÂ±Å³¡ ÆÆÂÊª *3ºÕ¡£

¡¤ +'"¡¤

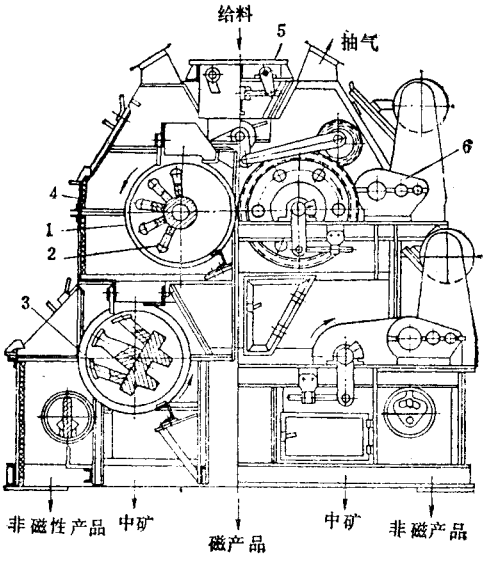

Í¼ ! " #" $ %& ¡ª (¦ ÓÀÅÍ² Ê½ÅÑ¡»ú

%¶ª Ô²í² £»¡ª * ¼«ÅÏµ £#¡ª # ¼«ÅÏµ £$¡ª Íâ ÕÇð¼ÜÐ»¡ª ´ø¸øÁÏ·ÖÅäÆÁÏ¶· £»¡ª ¼ŒÙ»ú

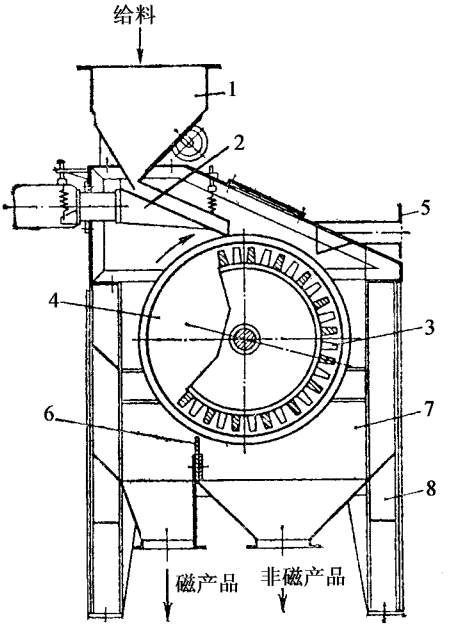

Í¼ ! " #" *) +! ¡ª (¦ ÓÀÅÍ² Ê½ÅÑ¡»ú

%¶ª ÁÏ²Û£»¡ª Õñ¶¯¸øÁÏ»ú£#¡ª ´ÅÏµ £»

$¡ª Ô²í² £»¡ª ÅÅ¾¼ÜÜ£»¡ª ·Ö¸ô Æ£»¡ª ½ØÁÏ²Û£&¡ª ¿ð¼Ü

!"#¡ª $¡ »úµÄÊÕÑé±íÃ÷£ÐÚÝßËÙ×ª¶¯¹¤×÷Ìõ¼þÏÂ£¬Å¾Á¿ÂÔ¼õ£¬ÕõÊµ¼ÊÉú²úÄÜÁ¦£¬Ê¹µ¥Ìå¿ÅÁ£ºÍ Á¬ÉúÅå¿ÅÁ£ºÜÃ·ÖÀëµ£ÓÃÕâÖÖÅÑ¡ú¿ÉÒÔ¾Ö¾«¸ó²Í ÖÐ¿óËÍÈ¥ÔÙ¥²Í ÊªÊ½´ÅÑ¡¡£Èç¹û¿óÎï µÄÖÉ¢¶ÈºÍ ¿óÊ¯µÄÊª¶ÈÔÊ¸ÉÑ¡£ÄÇÃ´¸ Á£ÅÌú¿ó¸ÉÑ¡¿ÉÒÔó´ó¼õÉÙ Ò»²½Ä¥¿óÍ ·ÖÑ¡µÄÁÏÁ¿£

!"#¡ª $¡ »úÔÚÍËÙ¤×÷Ìõ¼þÏÂÄÜÓÐ§µØÓÃÚÓÈÛÔüÖÐÖÀèÚú ÁÛ¡¢° ²ê·ÖÑ¡¡¢Ó·Ç´ÅÐÔ»ì ºÏ Îï ÖÐ¾«Ñ¡Ìú ÁÛ¼Èõ ÅÐÇ¿óÊ¯ÉÑ¡Ç³ý Ìú ¡£

½üÄêÀ´ÓÉÚ ‰&'#$!(ºÏ ½ðì È±£Ñ¤ÐÒÆÉ¦ ÁË±µÌú Ñðå´ÅÏµ ¡£

()!*&¡ª $¡ ºÍ ‰&$' ¡ª #' +!"" ´ÅÑ¡»ú

!*&¡ª $¡ ºÍ ‰&$' ¡ª #' +!"" ´ÅÑ¡»úµÄ½á¹ Óë!"#¡ª $¡ »úÏà ËÆÆÖ»ÊÇ×ª Í² Ò³¤µÃ¶à¡£

*)! &$¡ª ,"+&-" ÐÍµç´ÅÍ² Ê½ÅÑ¡»ú

! &$¡ª ,"+&-" ÐÍµç´ÅÍ² Ê½ÅÑ¡»Ë¨Í¼#.' . #£©ÃÕÚÖÑ¡Á£¶ÈÐ¡ÓÚ&* ºÁÃ×µÄ´ÅÌú ¿óÊ¯¡£¸Ã»úÓÆÆÈÐÎµç´Å´ÅÏµ ¡£

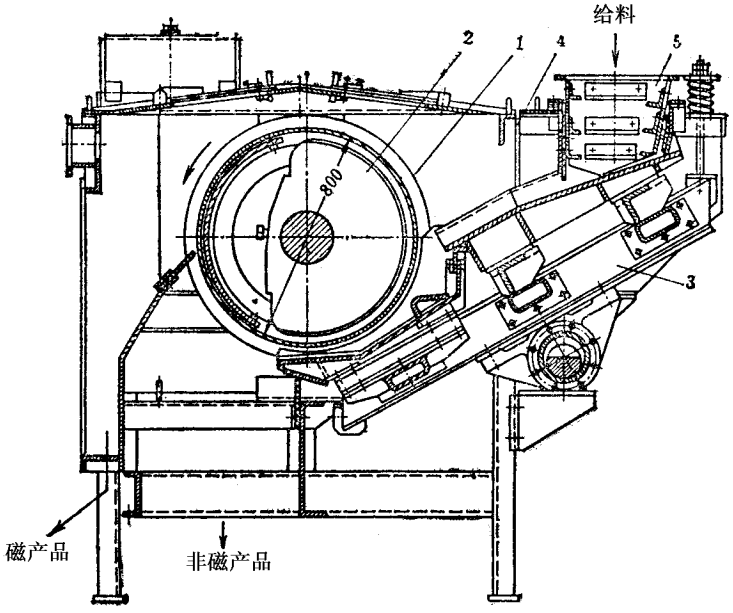

Í¼#.' . # ! &$¡ª ,"+&-" µç´ÅÍ² Ê½ÅÑ¡»ú

&¡ª Ô²Í² £»¡ª µç´Å´ÅÏµ£»¡ª Õñ¶¯¸øÁÏ»ú£¬¡ª »ú¿ÇÉ»¡ª ¸øÁÏ¶·

¿óÊ¯ÓÃÕñ¶¯¸øÁÏ»ú´ÓÍ² ÏÂ²¿¸øÈëÉ´ÅÐÔÏ ±»Îü µ½² ÉÏ£²¢ÄæóÁ÷½ìò ±»´ø µ½² ¶¥²¿ºóÅå¤ö¡£·Ç´ÅÐÔ ÓÉ¸øÁÏ»úÅå¤ö¡£Õñ¶¯¸øÁÏ»úÔì³É¿ÅÁ£¶à´Î ×ÔÓÉ½µÂäºÍ Õñ¶¯±£Ö¤ÁËÅÐÊú ÆÓÐÞï¸ßµÄ»ØÊÕÂÊÍ ´¿¶È¡£

ÈýÌ¨ÈøÀ-¦ ÄªÌØÈüÐÍ´ÅÑ¡»ú

ÈøÀ-¦ ÄªÌØÈ£Ü¨"#$#¦¦%&()$¥£©ÅÑ¡»úÒ²ÊÇÒ›ÖÖÕÃµÃ½ï¹ã·º µÄ¸ÉÊ½ÅÑ¡»ú¡£¸Ã»£¨Ü¨Í¼*¦+¦,£®ÉÓÃÕÀÅ¼ÐÔ½±ä´ÅÏµ£©ÉóÁ¿-$/01ºÏ½ð›ò±µÌú Ñ©å´ÅÌå¹Ì¶¨ÔÚ·ÐÎÌú éîÉÏ¹¹³É¡×ª²ÍÓÃ»ÐâÖ»ò²£§ÖÖÆÊìÈíâ¸²Ò»ãÄÍÄ¥Ïð½º»ò¿É¸ü»»µÄª»ÐâÖ°å¡£´ÅÍ²°²×°ÔÚÐ»ö·À³¾ïä ÄÚ¡£»úÏäºÍÍ¨ µÀµÄÒ»Ä¥Ëð²¿Î»¸²ÉÏÏð Æ¢£ÓÃÖ±Á÷»ò½»Á÷µç¶¯»úÇý¶¯¡£´ÅÍ²ÖÜ±ßÙ¶ÈÊÇçé¿ö¿ÉÔÚ2 3 4 Ã×5ÃëÖ®¼äÑ¡ÔñµÃ

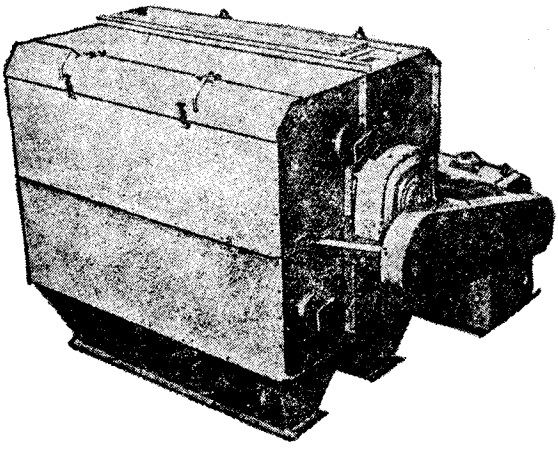

Í¼*¦+¦, ÓÃÕúÚ¿óÅ×Î² µÄÈøÀ-¦ ÄªÌØÈüÉ«Í² ´ÅÑ¡»ú

¸Ã»úÓÐ¶àÖÖÕÃ¾£ºÅÌú ¿óÊ¯Ñ¡¿ó¡¢É¢ú º£ÃÞú ³§ÓÃµÄ¬¼¶ÅÌú ¿ó¾«¿ó¼°ª Ç¿ÅÑ¡»ú ×¼±¸¸ØÏµÈ¡£

Îª ÊÉÓ¦¦²»Í¬ÒªÇó Á£¶È¡¢ª¶È¡¢ÆÎ»¼°ØÊÕÂÊ£©×ª²Í ÓÐÈýÖÖÖÖ¾«¶È677¡¢77 ºÍ 42* ºÁÃ×¢£Í² ³¤¶ÈÓ +77 ºÁÃ×µ½+777 ºÁÃ×¢£±ê×¼ÄªÌØÈü»úÓÐÈýÖÖÖ¾«¶È89¡¢69 ºÍ *9 ºÁÃ×¢£Ã¿Ã×²³¤¦ ÀíÄÜÁ¦Ô½27 3 ,9 ¶ÖÊ±£¶ÔÓÚÖÁÊÏ ÁÏ´¦ ÀíÄÜÁ¦Ôòü´ó¡£´ÅÑ¡»úÓÐ§ÖÑ¡Á£¶È·¶Î§Îª 29 3 7:76 ºÁÃ×¢£

µÚ¶þ½Ú ÊªÊ½Èõ Å³¡´ÅÑ¡»ú

Ä¿Ç°Ñ¡¿óÊ¹ÓÃµÄÊªÊ½Èõ Å³¡´ÅÑ¡»ú´ó²¿·ÖÊÇ² Ê½ÅÑ¡»ú¡£ÓÀÅÍ² Ê½ÅÑ¡»ú¹ã·º ÓÃÓÚÅÌú¿óÑ¡±ð¡¢ÐÐÔ¼ÖØØ¼ÃÔÏÉú¼ª ÊªÊ½Ç¿ÅÑ¡¸ø¿ó×÷×¼±¸¡£µç´ÅÊ½»òÓÀÅª µç´Å»ïÊ½Ñ¡»úÒ»Æäí Ãæ³¡½ï¨7:8 ÌØÒÕÏ£¨ÓÃÚÅÐÔ¼ÖØØ¼ÁÄ»ØÊÕ×÷Ò»ò´ÓÈõÐÐÇó Ê¯¡¤ ,84 ¡¤

ÖÐÅÅý ÖÐµÈ ÅÐÔ¿ÅÁ/Æ¨ È¢½ÛÓ³à Ìú ¿óµÈ£¬Œ

Ê ªÊ½Ô²í² ´ÅÑ¡»úÓÉÒÔÂ¼¸²¿·Ö×é³É£ºÅÏµ¡¢Ô²í² ¡¢ÖÑ¡²Û¼°¸øÁÏ¡ºÅÁÁÏºÍ ÒçÁ÷»ú¹¹ ¡£´ÅÏµ ÅÅÁÐÍ´Å¼«ÊýÁ¿¶ÔÖÑ¡½áû ÓÐ¾¶¶¨ÐÒ°Ì ¡£Í² ¾¶Ð¡µÄÅÑ¡»úÒ»ãÓÃ¡ ¼«£¼«ÐÑÌØÜ ±ß·½ò½»æ£›ó Í² ¾¶ÅÑ¡»ú³£ÓÃ" ¼«ÅÏµ ¡£²ÉÓÃú Ñðå ÓÀÅìå £ÔÚø ¶¨ µÄÌØÊã Å³¡ ·Ö²¼ Ìõ ¼ÞÂÄÜú Éú×î ¸ß µÄÅ³¡ Ç¿¶È¡£Ô²í² µÄ×÷ÓÃÇÇÔËÍÎü ×ÅµÄ´ÐÒ¿ÅÁ£ºÍ ·ÀÖ¹¿ó½½ÞÈë Å Ïµ ¡£Ô²í² ºÍ ¶Ë¸ÇÓÃÇ´ÐÒ¿¢ß µç×ÊÊ²Í ÄÍ¸¯Ê´²ÄÁÏÖÆÊì¡£ÔÚÅ³¡ ÖÐ¤ ×÷µÄ²ÛÌå ÓÃÂÊÏÌå ²» Ðâ¸ÖÖÆÊì£²¢ ÓÃÏ ³É²ÄÁÏ³ÄÀï ·ÀÖ¹Ä¥Ëð¡£ÅÅ¿óÊÒµÄ´ó Ð¡Ó¦ÄÜµ÷½ÚÞÒÒÊÓ¦¦´¦ ÀíÁ¿µÄ±ä »¯¡£Í¬ Ñù£ÎªÁÆ¿ØÆÆçÁ÷ËÙ¶ÈÈÒçÁ÷ÑÎÒ²ÊÇ£µ÷µÄ¡£´ÅÑ¡»úÒ»ã¶½ÓÃÝÂÒµç¶¯»ú«¶¯¡£

ÒÀ¤ ×÷ÐÕÊ»Í¬ £ÊªÊ½Ô²í² ´ÅÑ¡»úÓÆýÖØÛÌå ½å¹ ÐÎÊ£½Í¼# $ %$ &£¬Ë³Á÷Ê½µÄæÁ÷Ê½Í °ëÄæÁ÷Ê½£

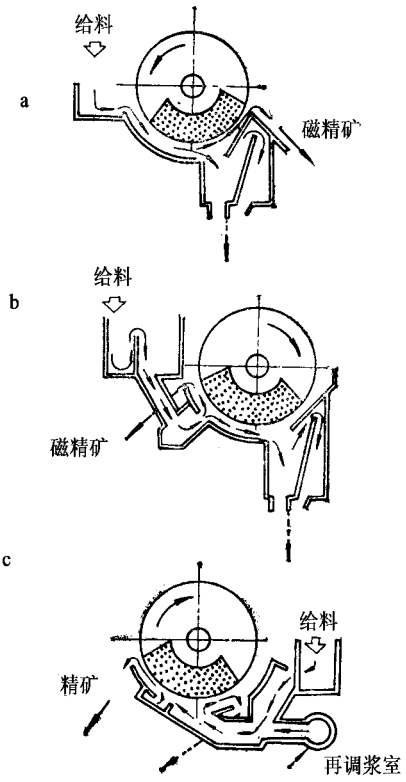

Í¼# $ %$ & Ô²í² ´ÅÑ¡»úµÄÈýÖØÛÐÎ

' ¡ª Ë³Á÷Ê½£¨¡ª °ëÄæÁ÷Ê½£©¡ª ÄæÁ÷Ê½

ÔÚø¿óÖÐÅÌú ¿óº¬Á¿µÍ µÄÇé¿öÏÂ£¼Î² ¿óÁ¿é£¨ * ! +, £¬ÈýÖØÛÐÎ´ÅÑ¡»úµÄ¹¤ ÒÕ¸ ±êÌà ½üµ£µ±ø¿óÖÐÅÌú ¿óº¬Á¿ß£¼Î² ¿ó²ú ÂÊµÉ¨ - %+, £¬±£Ë³Á÷Ê½ÅÑ¡»úµÄ¹¤ ÒÕ¸ ±êÃ÷ÏÔ³¬¹ý ÄæÁ÷ºÍ °ëÄæÁ÷´ÅÑ¡»ú¡£

¡¤ "%+ ¡¤

Ë³Á÷ÅÑ¡»úÊÊÓÃÓÚ " ºÁÃ×¿óÊ¯£¬Ä æÁ÷ÅÑ¡»úµÄÊÊÒËÄÆ¶ÈÊª ! # $ %ºÁÃ×¿óÊ¯£¨ë Äæ Á÷ÊÊÓÚ &' %ºÁÃ×¿óÁ£¡£

²»Í¬²ÛÐÎ´ÅÑ¡»úÊÔÚ¬µÈõ¼ºÍÂ£¬ÅÐÔú ÆÖÐÆ¿óÖÃà µÈ¡£¶à¶Î´ÅÑ¡Ê±¾ÍÒª¿¼Â Ç»Í¬²ÛÐÎ´ÅÑ¡»úµÄ×éºÏ ÎÊÌâ ¡£ÄæÁ÷ÅÑ¡»úµÄ×éºÏ ÒªÇóà ÁÚÅÑ¡»úÓÐ½ï´óµÄ¸ß²î£¨" && $ (&&& ºÁÃ×£¬Œ

ÆÆ£ûõ¼ºÍà µÈÊ±£Ë³Á÷»ú¹¦ ºÄ±ÈÄæÁ÷»úÉÙ) & $ (&& * ¡£°ëÄæÁ÷»úµÄ¦ ºÄÔÚÇ°Á½Õ®Ö® ¼ä£ÄæÁ÷»úÍ² Ìå ºÍ ²ÛÌå µÄÄ¥Ëð±ÈÆ£ûÁ½ÖŒÛÐÎ»ú´ó ¡£Ë³Á÷»úÔÊ×ª¿É¿ÐÔ×î¸ß ¡£°ëÄæÁ÷»ú¶Õ¦ ÀíÁ¿¶Æ£¶È°Í ¸ø¿óÅ¨¶È µÄ±ä¶¯×î Ãô¸Ð¡£´¦ ÀíÁ¿µÍ ÓŒÔÊÐí·¶Î§£¬ø¿óÁ£¶ÈÔõó ºÍ Å¨¶È á¸ß¶½»áÒýÆðÅÑ¡»ú¶ÂÈû¡£

Ò»¸ÖÀÀÍ² Ê½ÅÑ¡»ú

(' +, - ÐÍ´ÅÑ¡»ú

ÎÒ¹úÉú²úµÄ +, - ÐÍ´ÅÑ¡»úµÄ½å¹ ÈçÍ¼" . %. / ËùÊ¾£´ÅÏµ ÓÉÈÙ Ñ¡å´Å¿é×é³É¡£´Å¼¼ÐÑ¡Ø²ÖÜ½ä¡£´ÅÏµ °ü½ÇëÅ¼«Êý¡¢¼«Ãæ¿í ¶È°Í ¼¸¶¿í ¶ÈÓÐØ£Í· ³£Îª (&'0$ (%)0¡£´ÅÏµ Æ½Ç³ ()0$ #&0¡£´ÅÏµ Æ½Ç¿ÉÒÔ÷½¿Ø

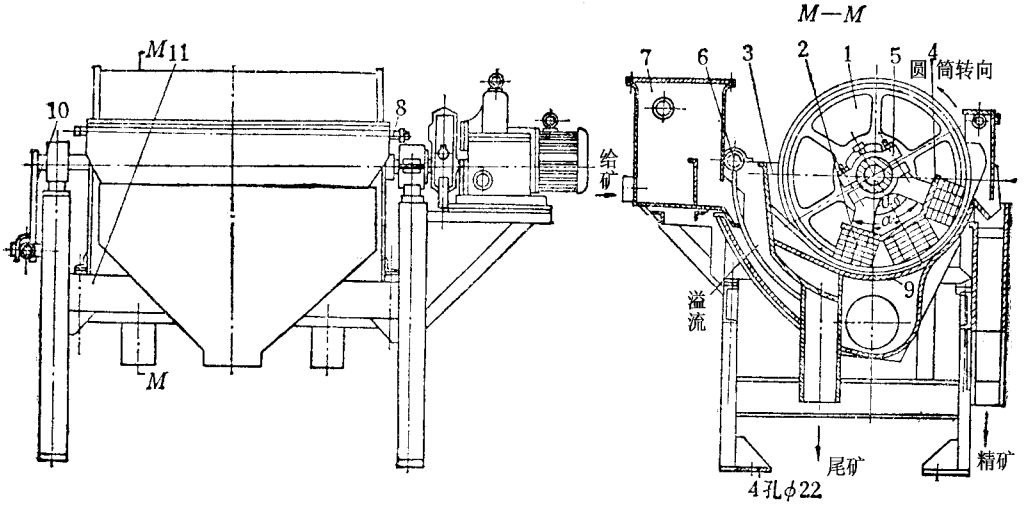

Í¼" . %. / +, - ÐÍÓÅÅÔ²² Ê½ÅÑ¡»ú

(¡ª Ô²² £¬¡ª ´ÅÏµ £¬¡ª ²ÛÌå £¬¡ª ´Åµ¼å£)¡ª ÖŠ¾Ü¬¡ª ÅçË®Ü£»

2¡ª ,ø¿ó¼ä £¬¡ª Ð¶¿óË®Ü£¬¡ª µ×°å£(¡ª ´ÅÆ½Ç÷Õû×°ÖÃ£(¡ª ÖŠ¾Ü

+, - ÐÍ»úµÄÛÌå ÊÇ°ëÄæÁ÷ÐÍ£²ÛÌå ¿¿½ű¼Ïµ²¿Î» ÓÃÇµ¼Å²ÄÁÏ£ÆÆÓàÓÃÆÕ ¸Ö°å»ò Ó²ÖËÜÁÏ°åÖÆ³É¡£²ÛÌå ÏÂ²¿Î ª ¸ø¿óÇø£ÆÆÓÐÔÅçË®Ü£ÓÃ´µ÷½Ú¿ó½Å¨¶È²¢ Ê¹¿óÁ£ÖÉ¢¬

ÓÐÀûÌá¸ß·ÖÑ¡Ö¸±êį£

´ÅÑ¡»úµÄÅ³¡ ÌØÐÔÇúÏß ! " #" $%ËùÊ³¼£

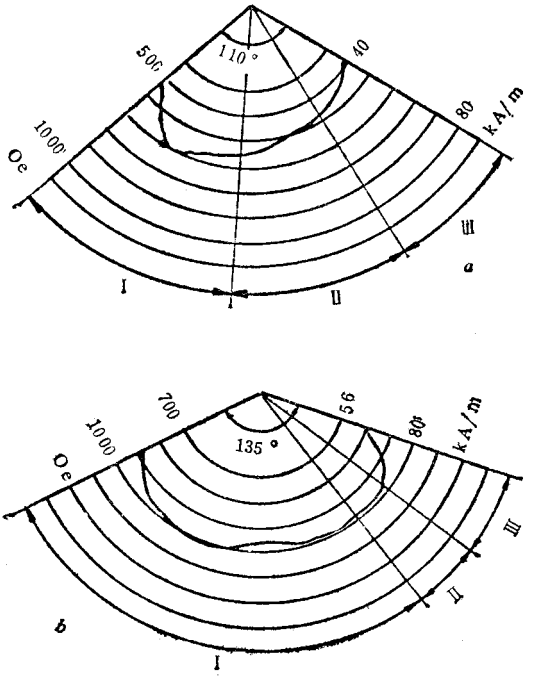

Í¼ ! " #" $% Ö±¼¶ª &' %((£¨ ! £¨ $% %((£¨ "£©ÅÑ¡»úµÄÅ³¡ ÌØÐÔ

! ¡ª ·ÖÑ¡ÇøÓò ¡ª ÊäËÍÇøÓò ¡ª ÍÑË®Çø

) * + ÐÍ´ÅÑ¡»úµÄ¼¼Êõ²ÎÊýÜÁÐÓÚí ! " #" #¡£

±í ! " #" #) * + ÐÍÓÅÅÍ² Ê½ÅÑ¡»úµÄ¼¼Êõ²ÎÊýÜ

ÐÍ °Å			Í² Ìå³ß´ç # , $ ((		´Å³¡ Çå¶ÈÉ¬. /(	
Ë³Á÷	ÄæÁ÷	°ëÄæÁ÷			¾à¼¼±í Ãæ ' %((	¾à¼¼±í Ãæ $%((
) * 0¡ª &$1	) * 2¡ª &$1	) * +¡ª &$1	&' %, $1%%		&%%	$! %%
) * 0¡ª &$3	) * 2¡ª &$3	) * +¡ª &$3	&' %, $3%%		&%%	$! %%
) * 0¡ª $%$3	) * 2¡ª $%$3	) * +¡ª $%$3	$% %, $3%%		$%%%	$&%%
) * 0 4 $%15	) * 2¡ª $%15	) * +¡ª $%15	$% %, 15%%		$%%%	$&%%
) * 0¡ª $1#%	) * 2¡ª $1#%	) * +¡ª $1#%	$1' %, #%%%		$$%%	$&' %

! ! !

! " # ÐÍ´ÅÑ¡»úµÄË³Á÷²ÛÐÍ¨ ! " $ ÐÍ£¶Ä æÁ÷²ÛÐÍ¨ ! " % ÐÍ£¬Ä½á¹ ÈçÍ¼ &' (')) ºÍ Í¼ &' (')* ËùÊ¾£

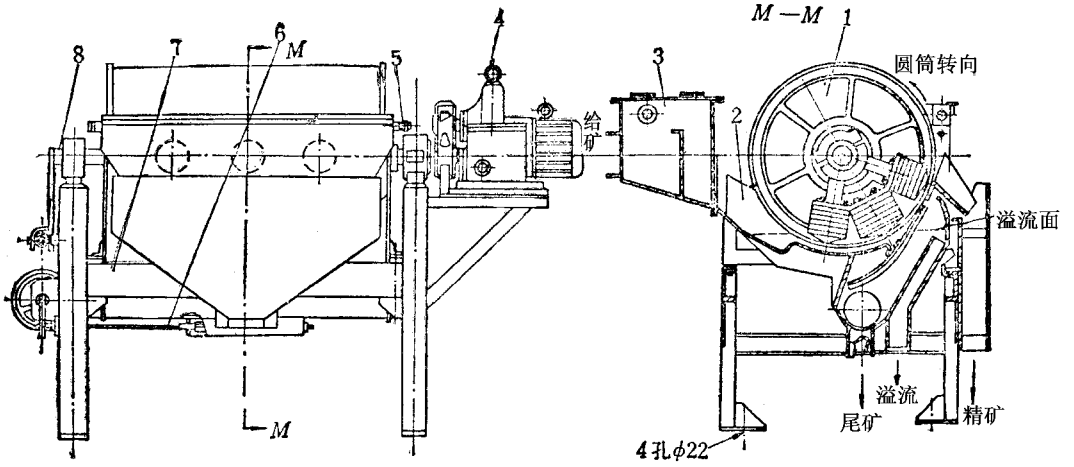

Í¼ &' (')) ! " $ ÐÍÓÀÅÔ²í² Ê½ÅÑ¡»ú

) ¡ª Ô²í² £»¡ª ²ÛÌå £¬¡ª ¸ø¿ó¨ä £»¡ª ´«¶¯²¿·Ö£»¡ª Ð¶¿óË®ÜÜ£»

&¡ª ÅÅ¿óµ÷½Ú§£»¡ª »ú¼¯Ê»¡ª ´ÅÆ½Ç÷ÕûºÓÃ

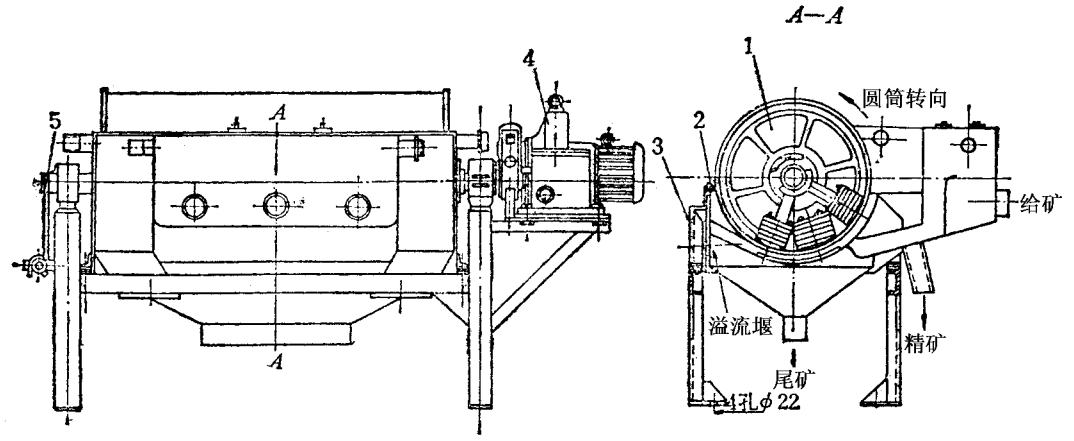

Í¼ &' (')* ! " % ÐÍÓÀÅÔ²í² Ê½ÅÑ¡»ú

) ¡ª Ô²í² £»¡ª ²ÛÌå £¬¡ª »ú¼¯Ê»¡ª ´«¶¯²¿·Ö£»¡ª ´ÅÆ½Ç÷ÕûºÓÃ

* / ËÕÃª²úÓÀÅÍ² Ê½ÅÑ¡»ú

ËÕÃª²úÓÀÅÍ² Ê½ÅÑ¡»úµÄ¼¼Êõ²ÎÊýÃÜÁÐÓÚí &' (' +¡£

±Í ! " #" $ ÓÀÅÍ² Ê½ÅÑ¡»úµÄ¼¼Ê¾öÐÕÄÜ

	! " %¡ª ! &'()&	! " %¡ª ! " ! &'()&	! " %¡ª ! ! " ! &" ()&	! " %¡ª ! " *&'+)&	! " %¡ª ! ! " *&'+)&	! " %¡ª , &'+)&	! " %¡ª ! " , &'+)&	! " %¡ª ! ! " , &'+)&	! " %¡ª # ! " , &'+)&	! " %¡ª # ! ! " , &'+)&	! " %¡ª ! " (+&'#&&	! " %¡ª ! ! " (+&'#&&
Í² ³ß´ç£¬-	Ë³	Äæ	°ëÄæ	Äæ	°ëÄæ	Ë³	Äæ	°ëÄæ	´ÅÑ-»·ÄæÁ÷	´ÅÑ-»·°ëÄæÁ÷	Äæ	°ëÄæ
Ö±¾¶	! &&	! &&	! &&	*&&	*&&	, &&	, &&	, &&	, &&	, &&	(+&&	(+&&
³¤¶È	()&&	()&&	()&&	+)&&	+)&&	+)&&	+)&&	+)&&	+)&&	+)&&	#&&&	#&&&
ÈëÑ¡ÁÆ¶ÈÆ¬-	"!.&	"+.&	"&/+.&	"+.&	"&/+.&	"!.&	"+.&	"&/+.&	"+.&	"&/+.&	$0&	&/+0&
Í² Ãæ¾ Ç£±2 3-												
45" 67´ÅÏµ	*&0**	*&0**	*&0**	**	**	**0,)	**0,)	**0,)	**0,)	**0,)		
±µù Ñðå´ÅÏµ	,)	,)	,)	,)	,)	,)0(&$	,)0(&$	,)0(&$	,)0(&$	,)0(&$	(((0(#	(((0(#
Í² ×ªÊý£8З- 59	#,	#,	#,	+,	+,	+!	+!	+!	+!	+!	(,	(,
´¦ ÀíÄÜÁ¦£¬3¸	µ½(#)	µ½&	µ½()	($&0+&&	()0<&	(#&0(*&	(!&0+)&	$&0,&	)&0()&	()0$&	+&&0#&&	)&0(&&
´«¶¯¹¦ ÂÊ±=	(/(	+/+	(/(	#	#	$	$	$	$	$	</)	</)
´ÅÑ¡»ú³ß´ç£¬-												
³¤	+&*&	+&*&	+&*&	##+&	##&&	#&#&	#&#&	#&#&	#&#&	#&*&	#!<&	#<!&
¿í	(###&	(#)&	($(&	()(&	($)&	(<&&	(<&&	(<+&	(<)&	(<,&	++#)	++#)
¸ß	($<&	($<&	($<&	(!)&	())&	(**&	+&,&	(,*&	(**&	+&))	+#<&	##<&
»úÖØØ£¬												
4567´ÅÏµ	(/+	(/+	(/+	#		#/!	#/<	#/!	#/,	#/,		
±µù Ñðå´ÅÏµ					+/,	#/#	#/#	#/#	#/!	#/<	<	!/,

ËÕÃª ÐÂ½¨µÄ ó ÖÐÐÍÑ¡¿ó³§ »ù±¾Éè¶¨½×°±¸´ó Í² ¾¶ÅÑ¡»ú£¡º " %" ,&3+)&¡¢ " %¡ª ! " ,&3+)&¡¢ " %¡ª ! ! " ,&3+)&¨Í² ¾¶, &&ºÁÃ×£¡¢ " %¡ª ! " (+&3#&&¼°¡ " %¡ª ! ! " (+&3+#&¨Í² ¾¶(+&&ºÁÃ×£¡ÅÑ¡»ú¡£

! " %" ,&3+)&»úÓÐËýÖ¸ÛÐÎ£Æ¤½á¹ ·Ö±ðÊ¾Óú¼ ! " #" (#0 ! " #" ()¡£´ÅÏµ´Å³¡ ·Ö²½Èçí¼ ! " #" (! ËùÊ¾£´Å¼¼¼ÞÕÑÍØ²í² ÖÜ±ß½±äà¡£

! " %¡ª # ! " ,&3+)&»ú¨Í¼ ! " #" (<£¨ÊÇÒ›ÖÖÅÐÔú Æ³ÉÎÈ¶¨ Ñ-»·µÄÄæÁ÷Ê½ÅÑ¡»ú¡£Ëùµ Ä´ÅÏµºÍ ¡ " %¡ª ,&3+)&»úÏà Í¬ £Ç¿ø±ðÔÚÓÐÃæÁ÷¿ó½²ÛÓÃÂô °å¸ô³É¼„ö Ð¡²Û£Ö÷Òª ÖÑ¡ºÍ ¾«¿ó¾«Ñ¡ÊÇÔÙÕâ Ð©¡²ÛÖÐ²¿Ðµ Ä¡£¹¤ ×÷Ô-ÀíÓë¡ " %¡ª ! " ,&3+)&»úÏà ËÆ²» Í¬ µÄÊÇøÁÏ¿ª Ê¼¼ø½¸¸ö Ð¡¿ó½²Ûíê ³ÉÖ÷Òª ÅÑ¡×÷Ò£Ñ¡³ö µÄ ÅÐÔú Æ·ÓÍ² ÉÏÅÅö ×ÔÁ÷½ø¼¶¬ Ò»¿ó½²ÛµÄ< ¸ö ·ÖÑ¡ÊÖÐê ³É´ ÐÔú Æ¾Ñ¡¡£

¡¤ <#$ ¡¤

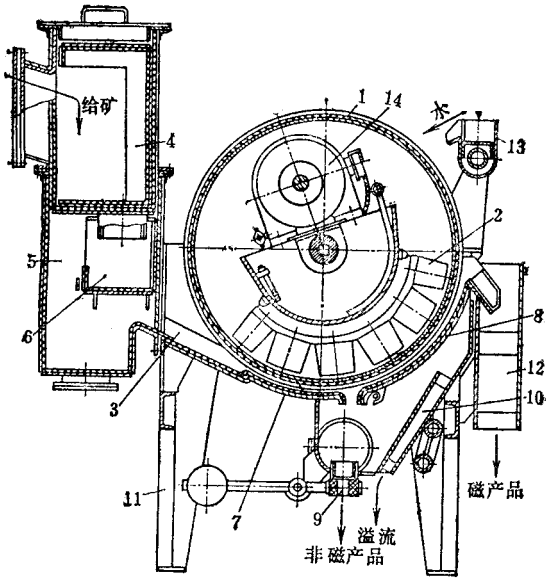

Í¼ ! " #" $# Ë³Á÷Ê½ " %¡ª &' ()*' ´ÅÑ¡»ú
$¡ª Ô²²² £)»¡ª ´ÅÏµ£¾¡ª ¿ó½²ÛÊ»¡¢$) ¡ª ½ø¾ÏºÍ ÅÅÁÏïä£¾¡ª ·ÖÅäïä£»¡ª ¿ó½»º³å Æ£»
, ¡ª ¸øÁÏÁ÷²ÛÊ»¡ª ¾¿óÁ÷²ÛÊ&¡ª Î² ¿ó×ì£$' ¡ª Î² ¿ó¹Ü£$$¡ª »ú¼Ü£$#¡ª ÅçË®Æ£$+¡ª ´«¶¯×°ÖÃ

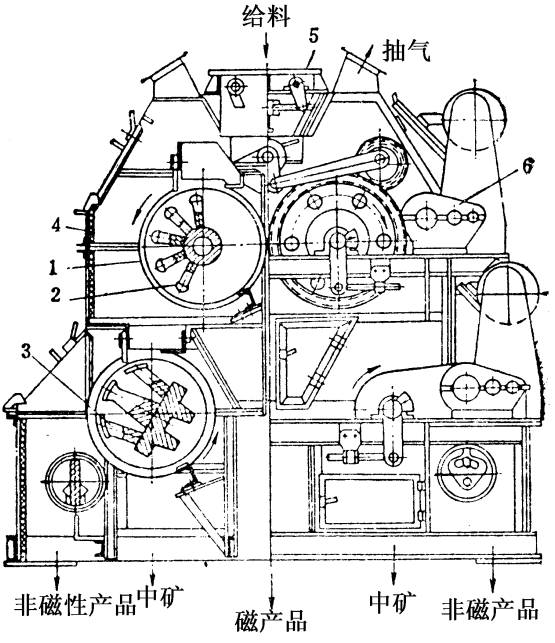

Í¼ ! " #" $+ °ëÄæÁ÷Ê½ " %¡ª ! " & ()*' ´ÅÑ¡»ú
$¡ª Ô²²² £)»¡ª ´ÅÏµ£¾¡ª ¿ó½²ÛÊ»¡¢$$¡ª ½ø¾Ïºí ÅÅÁÏïä£»¡ª ¿ó½¬ÖÅäïä£»¡ª ¿ó½»º³å Æ£»
, ¡ª ¸ø¿ó¹Ü£»¡ª ¸ø¿óÁ÷²ÛÊ&¡ª Î² ¿ó×ì£$' ¡ª Î² ¿ó¹Ü£$) ¡ª ÅçË®Æ£$#¡ª »ú¼Ü£$+¡ª ´«¶¯×°ÖÃ

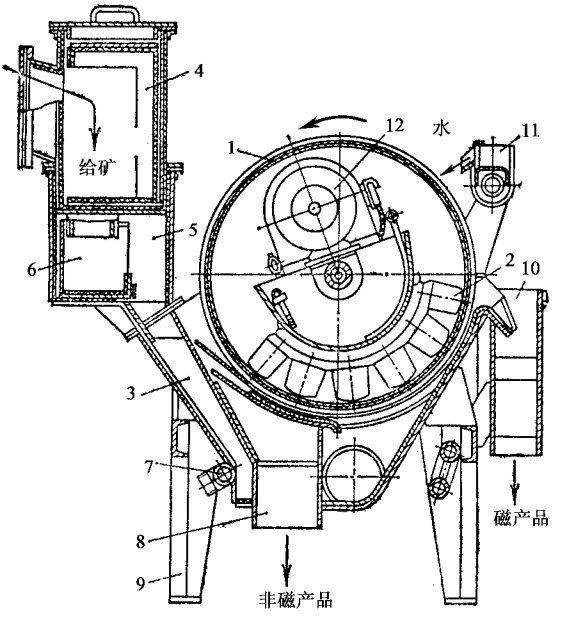

Í¼! " #" $% °ëÄæÁ÷Ê½¦ " &¡ª ! ! " ' ( )*%(´ÅÑ¡»ú
$¡ª Ô²í² £»¡ª ´ÅÏµ£#¡ª ¿ó½²Û£»¡$(¡ª ½øÁÌºí ÅÅÁÌïä£»
%(ª ¿ó½¬ÖÅäïä£Ł»¡ª ¿ó½»º³å Æ£»¡ª Ï¡ ÊÍ¸ø¿óÅçË®Æ£»
-¡ª Î² ¿ó¹Ü£»¡ª »ú¼Ë$$$¡ª ÅçË®Æ£$*¡ª ´«¶¯×°ÖÃ

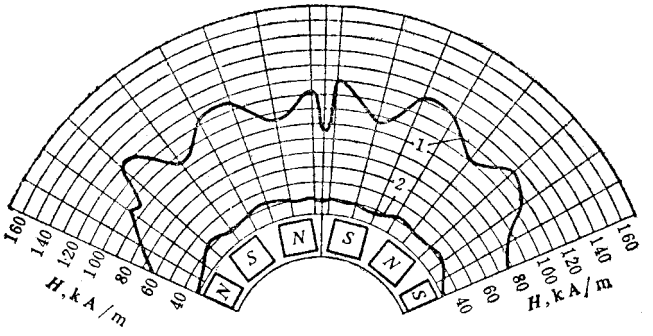

Í¼! " #" $! ! " &¡ª ' ( )*%(´ÅÑ¡»úµÄÅ³¡ ·Ö²¼
$¡ª Ô²í² ±í ÃæÅ³¡ £»¡ª ¾ø¾ë²í Ãæ%(. . ´¦ ´Å³¡

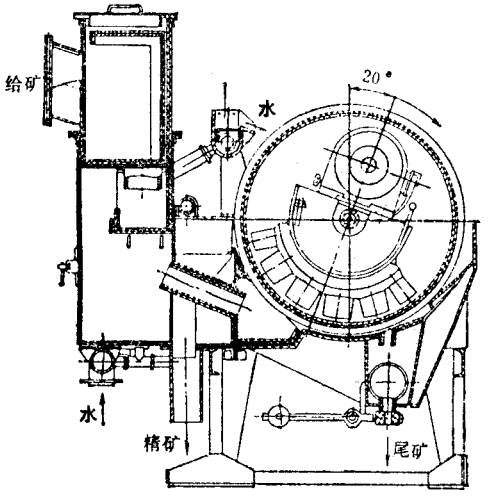

Í¼! " #" $% ! " &¡ª# ! " ' ( )*+(´ÅÑ¡»ú

! " &¡ª# ! ! " ' ( )*+(»£¨Í¼! " #" $, £©ÃÄ´Ñ¡±ðË®Á¦·Ö¼¶ú°Í ÐýÁ÷ÆµµÄÒçÁ÷»òÍÑ ÄàÆµµÄÄàÉ£¨ÁÉ¶ÈÒ»(-(% °ÁÃ×º¬Á¿ó ÓÚ (/ £¡Ë ËüÓë¦ " &¡ª! ! " ' ( )*+(»úµÄÇø±ðÔÚ ÓÚËüÓÐ*(¸ùÊ¹²¿·Ö´ÅÐÔú Æ·µ»Ø¤×÷ÇøµÄÖ§Ü£½åû Ê¹´ÅÐÔú Æ²ú ÉúÊÜµ÷½ÚµÄÄÚÊÒÑ-»·¡£¸øÁÏÍ¨ ¹ý½øÁÏÏä¡¢ÖÅää°Í »º³åÆ½¡È¨£Ê¹¿ó½Á÷ìò´ÅÑ¡»ú¹¤×÷ÇøµÄ·ÖÑ¡ÊÒ»Ç´ÅÐÔ Îï ÁÏÍ¨ ¹ýÎ² ¿ó¿×ºÍ Î² ¿ó¹ÜÅå®ö£»ÅÐÔú Æ±»Ô²í² ´ØÈë´ ¿ó¹ä ¡£½¨Ë¨ÒÑØ±ÕÐ¡ÊÒÀï µÄ²¿·Ö ¾«¿óÐ¶µ½ÅÅÄÏÏä£¶¤øÆÉð¾«¿óÔõÓÎ´ ¹Ø±ÕÐ¡ÊÒÑØØ§Ü½¨Ë¨ÖÑ¡ÊÒ¢ ÔÙÎ ±»Îü µ½Ô²í² ÉÏ¡£ ÕâÊ±£¬Ç´ÅÐÔï ÁÏÔõ¨ ¹ýÍ¬Ò»² ¿ó¿×ºÍ Î² ¿ó¹ÜÅå®ö ¡£

! " &¡ª! " $*( )#((»úºÍ ! " &¡ª! ! " $*( )#((»úÊÇËÕÁª ÐÃÑÐÐÆÉµÄ´óÐÍÍ² Ê½Å Ñ¡»ú£ÓÃ´ºÍ ´óÐÍÇòÄ¥»úÅà¨× ¡£´ÅÑ¡»ú½å¹ È¡í¼! " #" $' ËüÊ¾£

! " &¡ª $*( )#((»úÍÅÏµÓÐ$* ¼¢£íâ´ø¸±´Å¼¢£Ö÷Å¼«ÓÉ±µÌú Ñðå¿é¹¹ ³É£³ß´ç Îª $#(0 ' (0 $*+ºÁÃ×£ÓÃ·Ñð½ºÕ³½åÔÚ½ðÊõåÉÏ¡£³ß´ç Îª #(0 , # 0 ! # ºÁÃ×µÄ¸±´Å¼«ÔòÕ³ ½åÔÚÕ÷Å¼µÄ¼ä¶ ½ãí¼! " #" *(£¡Õâ£Ö÷Å¼Í¸±´Å¼«Ú½Ó³ßµÄ¼«ÐÊÇà Í¬µÄ¡£´Å ÏµÓÃÝË¨¹Ì ½ôÚéî Ìú ÉÏ¡£´ÅÏµ¼«¾åª $*(ºÁÃ×£¬Å°ü½Ç$#. 1£¼«ÐÑÑØÜ±½»±ä¡£´ÅÑ¡»ú ´Å³¡·Ö²¼È¢í¼! " #" *$ ËüÊ¾£

! " &¡ª $*( )#((»úºÍ ! " &¡ª ' ( )*+(»úµÄ¶Ô±ÈÊÕÑé½åû ±í Ã÷£Ê·ú¼ÈÝ¶Î´ÅÑ¡£Á½ÖÖ °ëÄæÁ÷»úµÄÑ¡±ðÖ¸±ê´ó ÖÃà µÆ¨Ç°ÕßÑ¾«¿ôÚú ÆÎ» !+-*/ £»ØÊÕÂÊ' %' / £¾ó ÕßÑ¾«¿ôÚú Æ·Î» !.-!' / £»ØÊÕÂÊ', -$/ £¨µ«Ç°ÕßµÄ¦ ÀíÁ¿Ò ª±È°ó ÕßóÒ»±¶¡£

ËÕÃªÖÆÊìµÄ² ¾¶¶$+((ºÁÃ×ÅÑ¡»úÔÚ¤ÒµÊÕÑéÖÐÐ§ûÁ½Ã¡£¦ " &¡ª $+( ). ((»úÒ²É ÓÃ¶à¼«ÅÏµ¡£´ÅÏµÓÐÃ±µÚú Ñðå°Í ïÈÚú Ñðå ÖÆÊìµÄÓÃ×÷ÐÐÕýµÄ±´Åå£Ò¤Ò£Ö¤¤×÷³¡ ÓÐ ×ã¹»´ÁÁ¦£ÆÉð¸¯´ÅÑ¡»úÅÁÏ¶ËÖð½¥¾Ð¡¡£

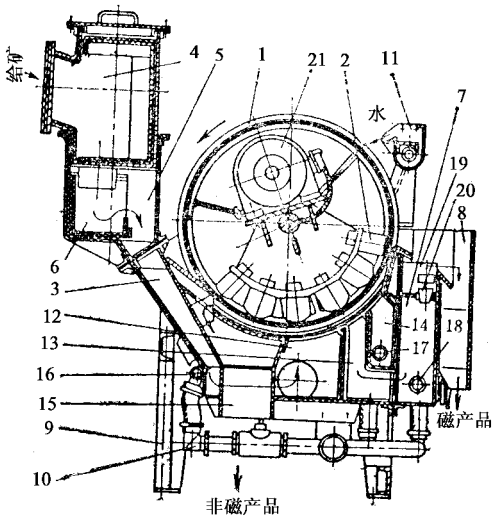

Í¼ ! " #" $% ! " & ¡ª # ! ! " ' ( )* +(´ÅÑ¡»ú

$¡ª ÔªÍ² £»¡ª ´ÅÏµ £»¡ª ·ÖÑ¡ÔÆ»º Í ℅ª ½ØÁÏºÍ ÅÅÁÏä £»¡ª ¿ó½¬ÖÅää £»¡ª ¿ó½»º³å Æ£»

- ¡ª ½Ó¶ïä £»¡ª »ú¼Ü$(¡ª ¹ÜµÀ£$$¡¢$! . $℅ª ÅçË®Æ£$* . $, ¡ª ·Ö±ðÍª Ö÷ÖÑ¡ÊÒ¢

¾«¿ó¾«Ñ¡ºÍ Çå´ ÊÒ£$+¡ª Î² ¿ó¹Ü£$' ¡ª ½Ó¶ïä Ð¡ÊÒ£»(¡ª È û×Ó£»$¡ª ´« ¶¯×°ÖÃ

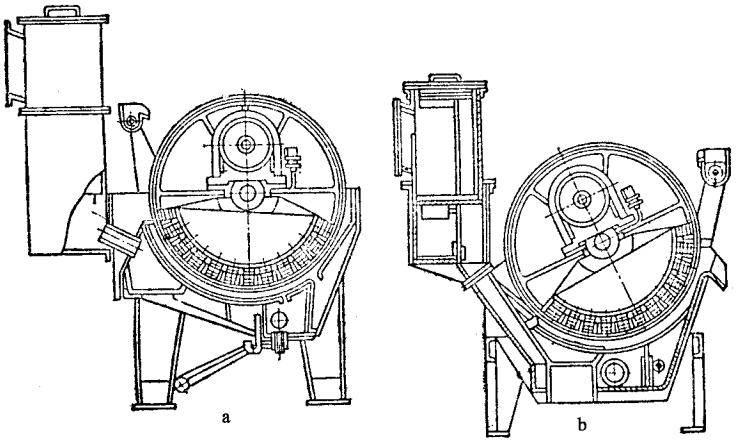

Í¼ ! " #" $' ! " & ¡ª ! " $*( )#((´ÅÑ¡»ú

£¨/£Œ ! " & ¡ª ! ! " $*( )#((´ÅÑ¡»£¨0£Œá¹ Í¼



Í¼ ! " #" $% ! " & ¡ª ' $%(#%%´ÅÑ¡»ú´ÅÏµ ÔÚÐ÷Å¼«ÖÐ®¼äÇ¶ÓÐ¡±´Å¼«

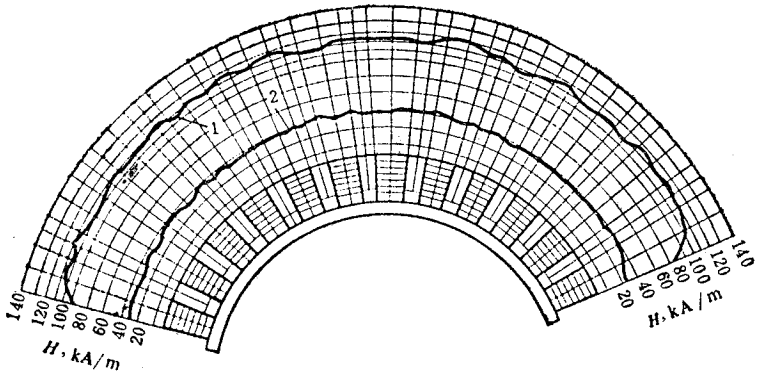

Í¼ ! " #" $' ! " & ¡ª ' $%(#%%´ÅÑ¡»ú´Å³¡ ·Ö²¼

' ¡ª Ô²Í² ±í Ãæ€$¡ª Àë²Ãæ)%¶ *

±í ! " #") ÁÐö µÄÊÇ¸ " & ÐÍ´ÅÑ¡»úµÄÉú²úÄÜÁ¦¡£

#+ÈðµäÈøÀ-¹ú¼Ê« Ë¾Éú²úÍ² ¾¶, ' ! ºÍ ' $%%ºÁÃ×´ÅÑ¡»ú

ÈðµäÈøÀ-¹ú¼Ê« Ë¾ÖÔÚÉú²úµÄÍ² ¾¶, ' ! ºÁÃ×ºÍ ' $%%ºÁÃ×´ÅÑ¡»úµÄÉú²úÄÜÁ¦±ÈÀÏ²ú Æ´ó #- . ±¶¡£ËüÓÐÈýÖØÛÐÍ¡£¸ , ' ! »úÓÐ² ³¤´Ó #%%ºÁÃ×µ½#%%ºÁÃ×/ ÖØæ¸ñ£¸»' $%% »úÓÐ² ³¤´Ó ! %%ºÁÃ×µ½#%%ºÁÃ×0 ÖØæ¸ñ¡£

ÈøÀ- , ' %1 #%%ÐÍ»úµÄ¦ ÀíÄÜÁ¦Îª ') %¶Ö(Ê±£´ÅÏµ ÓÃú Ñ¢å ÖÆÔì£¼«ÐÑÑØ² ÖÜ±ß ·½ò½±ä¡£¸ø¿óÖÐÌ Ìå º¬Á¿#) - .) 2 Ê±£Ë³Á÷Ê½úÄÜ›ñµÃ½ïºÃÖ¸±êÊ¾Ì Ìå º¬Á¿Ê² #%2 Ê±£°ëÄæÁ÷Ê½ú½ïºÃ¡£°ëÄæÁ÷Ê½úµÄ¸ØÁÏÁ£¶ÐÊª %#/ - %ºÁÃ×¡£

¡¤ 0#, ¡¤

±í ! " #" $ ¦ " %ÐÍ´ÅÑ¡»ú¿ÉÄÜï µ½µÄÉúúÄÜÁ¦

¸ø¿ó°¬Á¿£&			É ú ²ú Á¿£¹()									
" * +, - £¨ . . £@ì ìå# Á£¼¶		´ÅÐÔ ¿óÁ¿	! " %i ª ! * (/ $*	! " %i ª ! " ! * (/ $*	! " %i ª ! ! " ! * " / $*	! " %i ª ! " 0* (1$*	! " %i ª ! ! " 0* (1$*	! " %i ª 2* (1$*	! " %i ª ! " 2* (1$*	! " %i ª ! ! " 2* (1$*	! " %i ª ! " / 1* (#**	! " %i ª ! ! " / 1* (#**
°ô Ä¥ »ú Òç Á÷												
/ $ 3 1$	$*	- * 3 ! *	#* 3 #$					/ - * 3 / ! *				
/ $ 3 1$	$*	0* 3 2*	#$ 3 - *					/ ! * 3 / 0*				
ºí Ë®Á¦ÐýÁ÷Æ³É±ÕÂ·Ñ-»· µÄÇòÄ¥»úÒçÁ÷												
1$ 3 - *	$*	0* 3 2*	#* 3 #$	$* 3 ! *		/ - * 3 / ! *		/ $* 3 / , *	/ 0* 3 11*		#** 3 #$*	
$* 3 ! *	$*	0* 3 2*	1$ 3 #*	- * 3 $*		/ #* 3 / $*		/ 1* 3 / - *	/ $* 3 / , *		1$* 3 #**	
·Ö¼¶»úÓëË®Á¦ÐýÁ÷ÆÈÒçÁ÷÷¼¶ÑÑÄà»ú³ÁÉ°												
$* 3 ! *	$*	- * 3 ! *	1* 3 1$	#* 3 - *		/ ** 3 / 1*		/ ** 3 / 1*	/ 1* 3 / - *		1** 3 1$*	
#* 3 ! *	$*	0* 3 2*	1$ 3 #*	- * 3 $*		/ #* 3 / $*		/ 1* 3 / - *	/ $* 3 / , *		1$* 3 #**	
! * 3 , *	#*	0* 3 2*			/ $ 3 1*		! * 3 0*			, * 3 2*		/ - * 3 / 0*
! * 3 , *	1*	0* 3 2*			/ * 3 / $		#$ 3 $*			- * 3 ! *		0* 3 / 1*
, $ 3 0$	#*	0* 3 2*			/ 1 3 / $		- * 3 ! *			$* 3 , *		/ ** 3 / - *
, $ 3 0$	1*	0* 3 2*			0 3 / 1		#* 3 - *			#$ 3 $*		, * 3 / **
2- 3 2!	#*	0* 3 2*			0 3 / *		1$ 3 #*			#* 3 - *		! * 3 0*
2- 3 2!	1*	0* 3 2*			! 3 0		/ $ 3 1$			1* 3 #*		- * 3 ! *

¹Ì Ìå°¬Á¿Ó $* & ½µ½- * & ´ÅÑ¡»úÉúúÄÜÁ¦½µ#* & £¾Ì Ìå°¬Á¿Ó 1* & ½µ½/ $& £Éúúú ÄÜÁ¦½µ$* & ¡£

- +ºé±¤¹« Ë³µÄ 4567 ÐÍ´ÅÑ¡»ú

Î÷ µÃºé±¤¹« Ë³ÖÁÊì 4567 ÐÍ´ÅÑ¡»ú£Ê²í² Ö±¾¼¶ÓÐ¸ **¡¢**¡¢/ 1** ºÁÃ×ÈýÖÇ£¸ ! ** »ú ÓÐ² ³¤´Ó #** ºÁÃ×µ½1*** ºÁÃ×2 ÖÇæ¸ñ£¸»2** »úÓÐ² ³¤´Ó ! ** ºÁÃ×µ½#*** ºÁÃ×2 ÖÇæ ¸ñ£¸»/ 1** »úÓÐ² ³¤´Ó / $** ºÁÃ×µ½#*** ºÁÃ×! ÖÇæ¸ñ¡£´ÅÏµ ÓÐ$ ½£«Ð¡Í² ¾¼¶¢¶ , ½£«´ó Í² ¾¼¶Á¹½ÖÇ£¼¶ÐÑÑØ²ÖÜ¼»±ä¡£´ÅÑ¡»úµÄÕý£·ÖÑ¡Á£¶ÈÊª * +/ $ 3 * +$ ºÁÃ×¤£

$+À-ÆÈØ¹« Ë³µÄÓÀÅÍ² Ê½ÅÑ¡»ú

Ó¢ú À-ÆÈØ¹« Ë³Éúúú µÄÓÀÅÍ² Ê½ÅÑ¡»úµÄ´ÅÏµ ÓÃß´Åµ½Â£Ê¸ÖºÍ ÒìÏò ÐÛÈÌú Ñ¢å´Å ¿éÖÆÊì£Æ¸ÈØµãÊÇç½Ãç Á¦¡¢ÖÁ¿Çá¼°¿¹ÍË´ÅÄÜÁ¦Ç¿£²ÛÐÎÓÐÈýÖÇ£±ê×½Í² ¾¶¶ª , ! * ºÁ Ã×ºÍ 2/ * ºÁÃ×¤£´ÅÏµ ×î³¤Îª #* $* ºÁÃ×¤£ÓÐÐ»Í² ¡¢¶þÍ² ºÍ ÈýÍ² µÈ2 ÖÖéºÏ ÐÎÊ½£´ÅÑ¡»ú´Å ³¡ Ç¿¶ÈºÍ ÌÝ¶ÈÔÚø¿óµã×î´ó£Ê»ºóÆ½½µµÍ£ÊÛÅÅ¿ó¿Ú×îÈõ£ÕäÖÖÅÑ¡»úÓÉÚÅÁ¦½Ï´ó£¬ ×îÊÉÓÃÚú¼¾ÐØØ¾»ØÊÇ£

¶þ¡¢µç´ÅÍ² Ê½ÅÑ¡»ú

/ +µç´ÅÍ² Ê½ÅÑ¡»ú

¡¤ , -* ¡¤

ËÕÃªÅÁ¶û»ôÃå¿ÆÆ¦ "#$%! & (%£Ã°Ì¿»úÐµÖÁÊì³§Éú²úµÄµç´ÅÍ² Ê½ÅÑ¡»úµÄ¼¼Êõ¸ÐÕÃÜ ÁÐÓÚ±í " # $ # " ¡£

±í " # $ # " µç´ÅÍ² Ê½ÅÑ¡»ú¼¼Êõ¸ÐÕÃÜ

²Î Êý	) * ! ¡ª ! # %&'() &	) * ! ¡ª ! # %&'*+&	) * ! ¡ª , &'"&	) * ! ¡ª , &'(&&	) * ! ¡ª ! # , &'(&&	) * ! ¡ª ! #! # , &(&&	) * ! ¡ª , &'$&&	) * ! ¡ª ! # , &'$&&	) * ! ¡ª ! #! # , &'$&&
Í² ³ß´ç£¬ -									
Ö÷¾¶	%&&	%&&	, &&	, &&	, &&	, &&	, &&	, &&	, &&
³¤¶È	() &&	*+&&	"&&	(&&&	(&&&	(&&&	$&&&	$&&&	$&&&
²ÛÐÍ	ÄæÁ÷	ÄæÁ÷	Ë³Á÷	Ë³Á÷	ÄæÁ÷	°ëÄæÁ÷	Ë³Á÷	ÄæÁ÷	°ëÄæÁ÷
Í² ±íÃæ¡ Ç£¬/ 0	("&	("&	("&	("&	("&	("&	("&	("&	("&
Í² ×ªÊý£±0 23	%#*)	%#*)	(*#*%	) 4+#*%	" 4+#*"	) 4+#*%	*"	*"	*"
±»Ñ¡Îï ÁÏÁ£¶È£¬ -									
¼ÛØØ¼Á	#(&5&	#(5&							
°ëÑõ›¯¿óÊ¯	#*5&	#*5&	#"5&	#"5&	#*5&	#&4*5&	#"5&	#*5&	#&4*5&
ÉúºúÄÜÁ¦ £º									
¼ÛØØ¼ÔÙÉú£º									
ÐÜ¡ ÒºÉ¬ $ 06	(%&	*)&	$&	)+		)+	*+&		
¹Ì Ìå£76	+&µ½'($&	&µ½'*&&	(&µ½'*+	*&µ½'8+	Ô½µ½'+&	%µ½'*&	)&µ½'(+&	Ô½µ½'*&&	Ô½µ½'*&
°ëÑõ›¯¿óÊ¯£706	µ½'4'	µ½'(&	µ½'+	µ½'(&	µ½'(&	µ½'(&	µ½'$$	µ½'$$	$$
ÀøÅ¹¦ ÂÊ¬9	$4&	84&	(4(	*4*	*4*	*4*	)4+	)4+	)4+
´«¶¯¹¦ ÂÊ¬9									
´ÅÑ¡»ú³ß´ç£¬ -									
³¤	$&&&	$)+&	()&&	(%&&	**)+	(%&&	8)*+	8)*+	8)*+
¿í	(,,+	(,,+	("*&	())&	()8&	()8+	(%&&	(,)&	(%&8
¸ß	**&&	**&&	(+)+	(+%&	*&%+	(+%&	*8++	*$++	*")&
»úÖØ¶¨	+4&	)4(	(4)	*48	*4'	*48	%4'	%48	%4)

+ ÒòøÁÏ²»¬£Éú²úÄÜ¦±ä¶¯°Ü´ó¡£

)*!¡ª,&(&&´ÅÑ¡»ú½å¹¹ ÈçÍ¼" # $ # ** ËùÊ¾¸´ÅÏµ¼¶ÐÍÑØ² ÖÜÆß½»±ä¡£ÏßÈ¦ÓÃÓÍÀäÈ´¡£

Îª ÁËá¸ßÏ¡ Ðü¡ Ò°ÅÐÔi µÄ»ØÊÕÂÊ·Å² ½þÛ¼ÛÖÐµÄÉî¶È±ØÐë¸ßÓÚ¾³ÉÍÖ§ÅÖá£Îª ´ËÔ¼ÛÁ½¶¨Ë±ß°² ×°ÁËÈ×¨ÃÅÈÝÆ÷ÀÖ¹Ðü¡ Ò°Ó²ÛÖÐÁ÷³ö¡£Îª ÁËÀÖ´Ö¿ÅÁ£Ç´ÅÐÔi ÔÚ² ÏÂ²¿¸øÁÏ²ÛÖÐ¶Ñ»ý£Á÷²ÛÉÏÓÐ»ý° ¿Ú°ÑËüºÍ ³Á»ýÊÒÁ½½ØÈð´¡£Ðü¡ Ò°Í¨ ¹ý´° ¿ÚµÄÁ÷ËÙÐ¡ ÓÚ² ¿ó×ì µÄÁ÷ËÙ£Ö¸ÃñüÖÁ£Âê¯Í ÃºÈÝÒ»ÅÃö¶øÅÐÔi ²» ÊÜÆðÊ§£

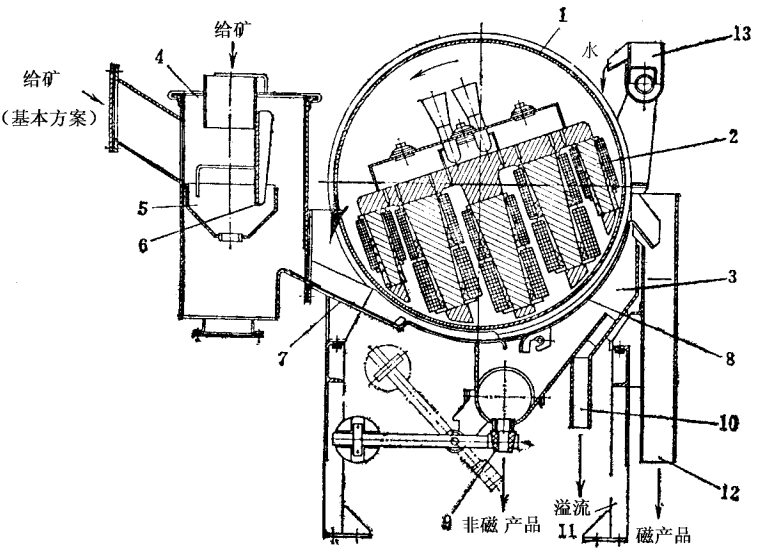

Í¼ ! " # " $$! " % " & ()' ' Ë³Á÷µç´Å´ÅÑ¡»ú

) ¡ª Ô²í² £$¡ª µç´Å´ÅÏµ£#¡ª ¿ó½²ÛÉ»ºÍ) $¡ª ½øÁÏºÍ ³ö ÁÏÏä £»¡ª ·ÖÅäÏä £»¡ª ¿óÁ÷ÎÈ¶¨ Æ£»

, ¡ª ,øÁÏÁ÷²Û£»¡ª ¾«¿óÁ÷²Û£&¡ª Î² ¿ó×ì £)» ¡ª Òç Á÷±Ü£)») ¡ª »ú¼Ü)»#¡ª ÅçË®Æ÷

$./ 0¡ª *- ÐÍµç´Å " ÓÀÅ»ìºÏ ´ÅÏµ´ÅÑ¡»ú

ÃÀú°£Àû×È«Ë¾ÑÌÐÒÆÆÄ/ 0¡ª *- ÐÍµç´Å¡ª ÓÀÅ»ìºÏ ´ÅÏµ´ÅÑ¡»úµÄÍ² ¾¶ª) $) & ºÁÃ×£¬ ³¤ !)' ºÁÃ×¡£´ÅÏµ ÅÁÆÆÊÔÚø¿ó¶ËÊª µç´Å¼«£ÅÅ¿ó¶ËÊª ÓÀÅ¼«£´ÁÍ² ±ÃæÈ¡ Ç¿É¨ï ' .$+ ÌØ£Ó¸ÀÅ¶Ë' .) + ÌØ¡£´ËÖÖÅÑ¡»úÊÊÓÃÕÚ¼ÔÒØ¼ÃÔÙÆúÍ½ÌÈõÅÐÔµÄÇ¿ÅÐÔï ÁÏµÄÖÑ¡¡£

µÚÈý½Ú ¸ÉÊ½Ç¿Å³¡´ÅÑ¡»ú

Ñ¡±ðÈõÅÐÔ¿óï ×îÔ¤µÄ¹¤ÒÕ´ÅÑ¡»úÊÇÉÊ½µÄ£Æ½ñÉÊ½Ç¿ÅÑ¡»úÈÛ»ã·º ÓÃÓÚÖÑ¡Ãì¿óÊ¯¡¢ú ¿óÊ¯¡¢¶£±õÉ°¿ó¡¢ÚÎÙ¿ó¡¢ý ¿ó²Í ¹¤Ò¿óï ¡£ÏÖÔÚÉÊ½Ç¿ÅÑ¡»úÓÐÐÓ¦¹õÊ½¢ ÅÌÊ½Æ² Ê½Í ÓÀÅ¹õÊ½ÆÄà¡£

Ò»¸ÇÐÓ¦¹õÊ½ÅÑ¡»ú

ÕâÊÇÒ»ÖÖÃÆµÃ×î¹ãµÄÉÊ½Ç¿ÅÑ¡»ú¡£Èç¼¼ ! " # " $# ËüÊ¾£´Å³¡ ÖÐµÄú´ÅÐÔõ×ÓÔÚ Æ¤íÃæÐÉúÓëà ÁÚÅ¼«¼«ÐÔà ·´ µÄÅ³¡ £µ±ÓÚÑ¡ÏïÁÏÂäµ½ÐÓ¦¹õ±íÃæÊ±£¬ÅÐÔï ÁÏ±»¹õÎü×¡£Ëæ¤Å¹õ×ªÀëÅ³¡ ºóÂäµ½½ÓÏ²ÛÖÐ£¬Ç´ÅÎï ÁÏÑØÆ¤ÔÈ»ÔÐ¶¯¹¹ì ¼£Âäl Â£¬ì µ½ÖÀëÄ¿ ¡¤ , *$ ¡¤

µÄ¡£

! " ËÕÕÆ¸ÉÊ¹µç´Å¸ÐÓ¡¹õÊ½ÅÑ¡»ú

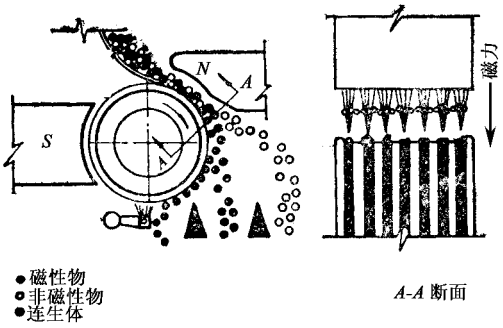

Í¼#$%&$&% ¸ÐÓ¡¹õÊ½ÅÑ¡»ú¹¤×÷Ô-ÀíÍ¼

ËÕÃª²ú¸ÉÊ¹µç´Å¸ÐÓ¡¹õÊ½ÅÑ¡»ú¹¤Ê±ãÐÓÃÜÁÐÓÚÍ #$%$' ¡£

±Í #$%$' ¸ÉÊ¹µç´Å¸ÐÓ¡¹õ´ÅÑ¡»úµÄ¼¼Êõ¸ÐÓÃÜ

²Î Êý	!#(¡ª)!	&&*¡ª)!	&+,¡ª)!	&%%¡ª)!	!-)¡ª#	.!/)¡ª/$!#0,,	1)¡ª&
¹õ³ß´ç£2 2							
Ö±¼¶	!,,	&,	%#,	%#,	%#,	!#,	+'#
³¤¶È	.,,	*,	+,,	!,,,	!,,,	!,,,	¡ª
¹õÊý	#	!	!	&	(	.	&
È¦Ñ¡¿ó¡ï Á£¶È£2 2 3	&	%	%	%	&	&	&
¹õ³Ý±í ÃæÅ³¡ Ç¿¶È£4 5 62	!&',	!+*,	!(%,	!%+,	!%+,	!(,,	!%,
¹õ×ªÊý£7 62 8 9	+.	'+:%,	'+:&+,	'+:&+,	.+:!',	*,:&+,	%+
Éú²úÄÜÁ¦£¬6<	!"#:%	µ½, ""	µ½(	µ½¤+	µ½¤#	µ½, "+	
Àø Å¹¦ ÂÊ£4=	,""	,"" +	!"#+	#"#	.	*". #	!"%
´«¶¯¹¦ ÂÊ£4=	%',	!"+	'"+	!+",	!#",	&(	%',
´ÅÑ¡»ú³ß´ç£2 2							
³¤	!*,,	.!,	!...,	&#+,	&&#,	&*, +	&%%
¿í	&, +,	!%+,	!++,	&!,,	&&, +	&, (,	.+.
¸ß	&%+,	!.,,	!.+,	&,,,	&,,,	%+&,	!!%
»úÖØ£¬	#"%(	,"*#	%"	'".	!&"#	!.,""	!""

!#(¡ª)! ÐÍ´ÅÑ¡»ú¨Í¼#$%$&(£Î© ÉÏ²¿¸ø¿óÊ½£Ö¬ÒªÓÃÕÚÓ¸÷ÖÎï ÁÏÖÐý È¥Èõ ÅÐÔÌú ÔÖÎê£ Îª ÁË¼õÉÙÐÐÁ÷¢ È¦Í ´«¶¯¦ ÂÊ¹õ×ÓÓÃµ¼Å¸ÖÆµþ³É¡£¹õ×ÓÓÐÁ½ÅÅ£Ã¿ÅÅÈý¸ö ¹õ¡£¹¤×÷Ô-ÀíÈçÍ¼#$%$&+ ËùÊ¾£Îï ÁÏ´ÓÁÏ¶·¸øÈëÚÒ»õ£¬Ö³ö Ç¿ÅÐÎï ÁÏ£¬õ ÅÐÎï ÁÏ½øÈëÚ¶þ¹õ£¬Ö³ö´Å¾«¿óÊ£¬Ó ½øÈëÚÈý¹õ É¨Ñ¡£

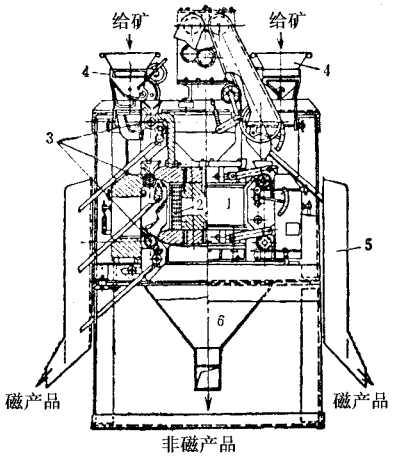

Í¼ ! " #" $% &! %ª ' ¡ µç´Å¸ÐÓ¦¹õÊ½Ç¿ÅÑ¡»ú
&¡ª µç´ÅÏµ£$¡ª ÏßÈ¦£¤¡ª ¸ÐÓ¦¹õ£%ª Ô²Í² ¸øÁÏ»ú£»
(¡ª ´ÅÐÔ¨ °´ ÁÏ²Û£Þ¡ª ·Ç´ÅÎï ½ØÁÏ²Û

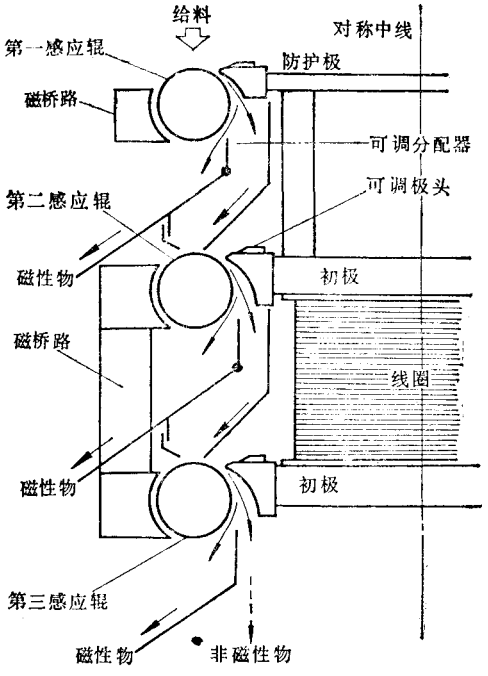

Í¼ ! " #" $(ÈýÎ¸ÐÓ¦¹õÊ½ÅÑ¡»ú¹¤×÷Ô-ÀíÍ¼

¡)' ¡ª ! Á½ÅÆÄõ´ÅÑ¡»£¨Í¼ ! " #" $! £€ÇÂ²¿¸ø¿ó£Ö÷ÒªÓÃ´Ñ¡±ðÏ¡ ÓÞ½ðÊô¿óÊ¯ºÍ ÆËûÈõÅÐÔ¿óÊ¯¡£ÉÏ¹õ´ÖÑ¡£ÏÂ¹õÉ¨Ñ¡¡£

¡¤ *%%¡¤

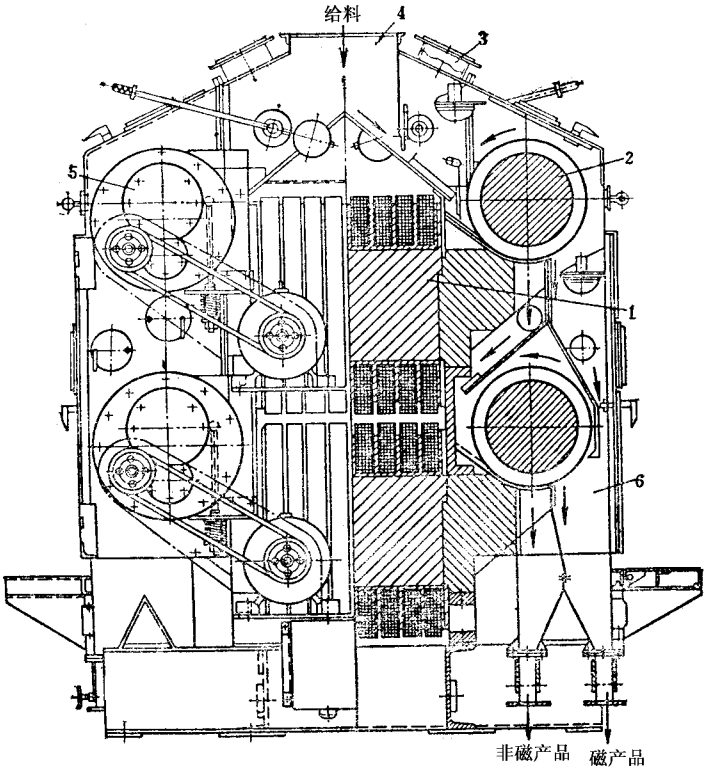

Í¼ ! " #" $! ¦ %&¡ª ! µç´Å¸ÐÓ¦¹õÊ½ÅÑ¡»ú

' ¡ª µç´Å´ÅïµÆ$¡ª ¹õ×ÖŒ#¡ª Îü³¾Ü£(¡ª ¸øÁÏÆ£)¡ª ´«¶¯×°ÖÃŒ¡ª ½ØÃïÆ÷

$*+ ,- ÐÍËë«ÅÅ! ¹õ´ÅÑ¡»ú

ÃÀú¿¨ÆÇÆ«Ë³Œ¿ú µÄ + ,- ÐÍËë«ÅÅ! ¹õ´ÅÑ¡»úµÄ½å¹ Ô-ÀíÍ¬ Í¼ ! " #" $) Ò›Ñù£ + ,- $#' ¡ª ' . . ÐÍ»ú³ß´çÎª $$#) / ' !)' / ' !)' ºÁÃ×£Ö Ø *$0 ¶ŒÇý¶¯¹¦ ÂÊ$*$ Ç§ß£ÀøÅ ¹¦ ÂÊ! *) Ç§ß¡£µ±ÆÐ¶ ¿í¶È ª (ºÁÃ×Ê±×î¸ß³¡ Ç¿¿Éï $ ÌØ¡£´¦ ÀíÎï ÁÏÁ£¶È ª . *. 1(2 ' ºÁÃ×¡£

#*%31) ¡ª $ ÐÍ´ÅÑ¡»ú

Î÷µÂÂ³Æ×Ë³Œ¿ú µÄ%41) ¡ª $ ÐÍ´ÅÑ¡»úÈç¼ ! " #" $1 ËùÊ¾£Ô-ÁÏ´ÓÉÏ²¿¸øÈë£¹õ ×ÖÐ±¼¶ . . ºÁÃ×£³¤ 0. . ºÁÃ×£Ó Ãè¸ÖÆµÞºÏ ÖÆÉ¡£ÒõË¼´Ê¹ÔÚß×ª Ë£Ù (. . ×ª 5ÖÉÏÔÂ£Ëù Ðèç ý¶¯¹¦ ¦ ÂÊÒ²²»µ½ Ç§ß¡£´ÅÑ¡»úÓÐ¨ÃÅÇå´ ¹õ×ÓµÄ×°ÖÃ¶¨ÆÚÓ¹õÃæÉÏ³ý È¥¡¸ ¿ÅÁ£¡£

¶Þ¡Œª»· Ê½ÅÑ¡»ú

Î÷µÃº±¤¹« Ë³Œ¿ú µÄ6 7 + 8 ÐÍ¸ß³¡ Ç¿·ÐÍ´ÅÌå´ÅÑ¡»úµÄÖÑ¡Ô-ÀíÈçý¼ ! " #" $0 Ëù Ê¾£´ÅÑ¡»ú·ÖÑ¡´Å³¡ µÄÆ¾ùª¡ Ç¿ª ' *) ÌØ¡£³¡ Ç¿¿ÉÒÛ÷½ÚÉ£´Å¼¼«ÐÕÑØðå½»±ä¡£ÓÉ

·Ç´ÅÐÔÄÁÏ×÷³ÉµÄÔ²í² ÈÆÅ¼Ì ¶¨µÄ´ÅÏµ ÐýתªÈÙ¿Éµ÷£ÒÔ¬ñµÃ×î¼ÑÖÑ¡ÖÂ±ê¡£ÓÉ¸´Å µ¼ÂÊÄÁÏ×ö³ÉµÄº½Û»·¹Ì ¶¨ÔÚ²ÌåÉÏ£Ê¹ÆÆÐÚÅÏµ´Å¼«Ö®¼äÐý×ª£Ç¸Å½ÓÅ¼¼¼äÏ¡£ÕâÑÙ£¬ÔÚ²Ìå°½ÛÄÚúÉúÒ»¼¯ÖÐµÄßÌÝ¶È´Å³¡ ¡£ÓÐ¨ÃÅµÄøÁÏ×°ÖÃÑÎî ÁÏ¸øµ½Ê²í² µÄº½ÛÄÚ ½øÐÐÖÑ¡¡£ÕâÖÖÅÑ¡»úÖ÷ÓÃÚÓÎï ÁÏÖÐÖÀë ÅÐÕÕÕÊ£

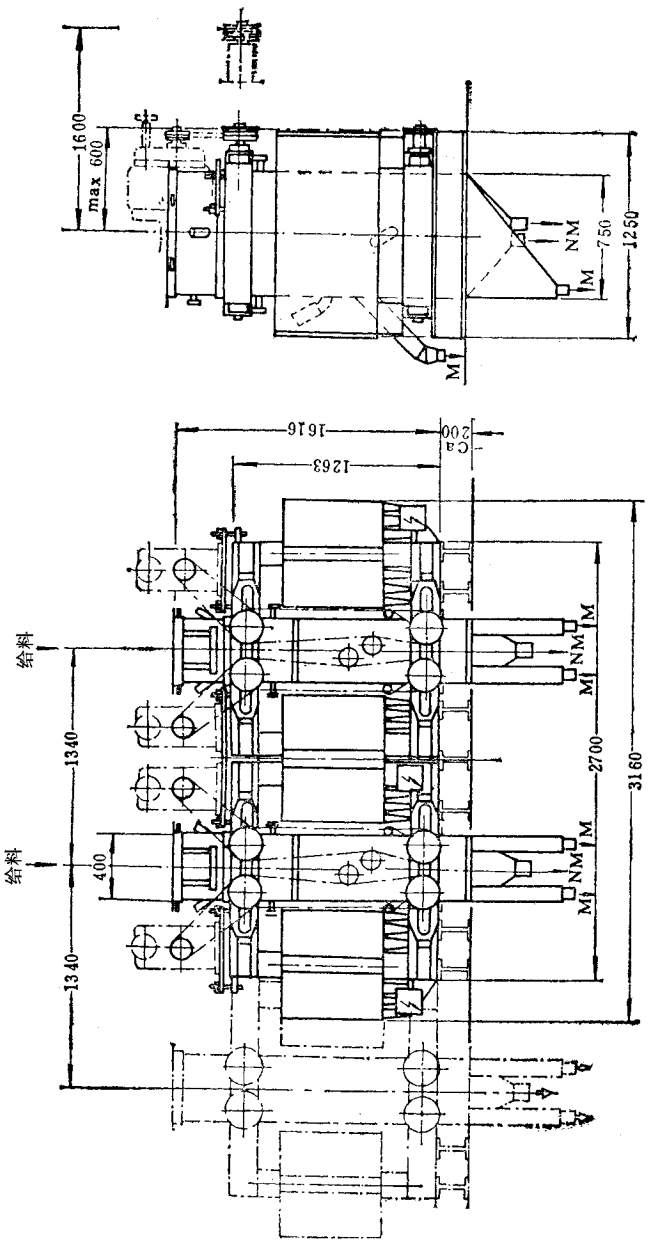

图 6-3-27 鲁奇公司 Pn75-2 型感应辊式磁选机

NM—非磁性产品；M—磁性产品

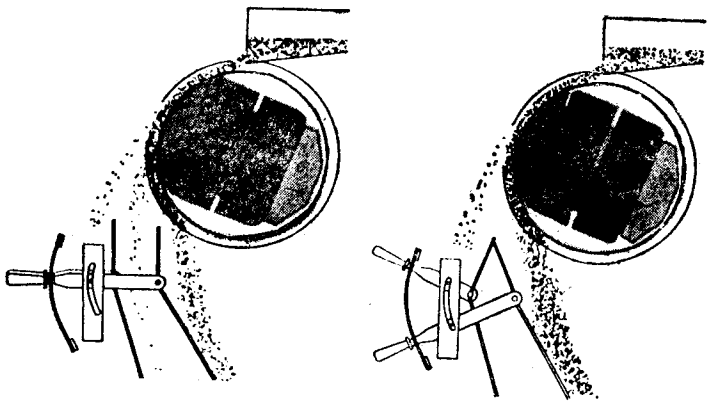

Í¼! " #" $% &' ( ) ÐÍÍ² Ê¹Ç¿ÅÑ¡»ú·ÖÑ¡Ô-ÀÍ

&' ( ) ÐÍ»úµÄ½å¹ ÈçÍ¼! " #" $* ËùÊ¾£¹æ¸ñÁÐÓÚí ! " #" %£

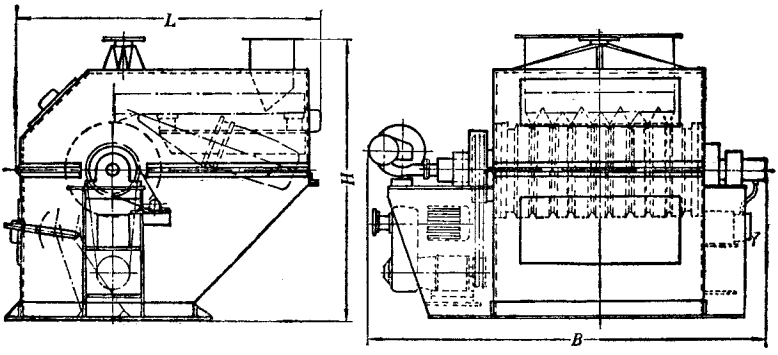

Í¼! " #" $* &' ( ) ÐÍ´ÅÑ¡»ú

±Í ! " #" % &' ( ) ÐÍ´ÅÑ¡»ú¹æ¸ñ

ÐÍºÅ	³ß ´ç			²úÁ¿£¬-	´«¶¯¹¦ ÂÊ . /	ÀøÅ¹¦ ÂÊ . /	Í² ×ª ËÙ 0123 4	±äËÙ»ú 0123 4
	!	"	#					
5	67*8	$888	6788	897: 698	695	69%	5%	#5: 65#
!	67*8	$$58	6788	696: 69#	9	$9! %	5%	#5: 65#
%	67*8	$5%8	6788	695: 69!	#98	#9;$	5%	#5: 65#
6$	6%8	$*!8	6788	9: $95	#98	;9#;	5%	#5: 65#

ÈýµÇÅÌÊ½Í´øÊ½ÅÑ¡»ú

! " ÅÌÊ½ÅÑ¡»ú

Ä¿Ç°É«ú ÊµÍ¼¼ÓÃµÄÅÌÊ½ÅÑ¡»úÓÐµ¥ÅÀ¨Ö±¾¶¶#$$ºÁÃ×£¬Œ«ÅÀ¨Ö±¾¶¶%&' ºÁÃ×£¬Œ È ýÅÌ £¨Ö±¾¶¶' $$ºÁÃ×£¬ŒÈ(ÖÇ£ÎÒ¹úÖÆÔìµÄ¸ß ºÁÃ×»úµÄ½å¹ ÈçÍ¼') ( ) ($ ËüÊ¾¼£´ÅÏµ³É É½ÖÐÎ£Í¬ ¹ýÕñ¶¯²ú¨»òÆ«ø£¬Ô²ÅÌ¹¹³É±Õï´ÅÂ·¡£·ÖÑ¡¹ý³Ì ÔÚÛÃæÍ ÅÌ¼â£ßÖ®¼äµÄÆø Ï¶½ø£¬Æïø¶¼ã¾è£ÉÒÔ÷½ú£Îª ÁËÀÖ¹Ç¿ÅÐÔ¡ ÁÏ¸ÉÈÅÅÑ¡¹ý³Ì £ÔÚøÁÏ¶Ë×°ÓÐ»›È õÅ ³¡´ÅÑ¡»ú¡£

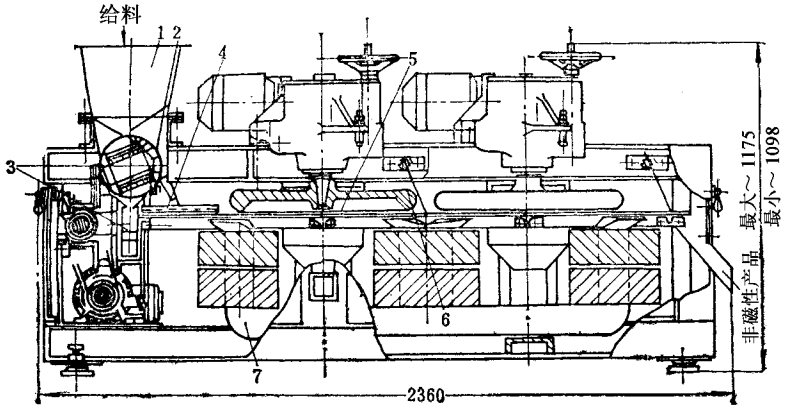

Í¼') ( ) ($! %&' ºÁÃ×¸ÉÊ½Ç¿Å³¡ Ë«ÅÌ´ÅÑ¡»ú

! ¡ª ¸øÁÏ¶·£»¡ª çª ÁÏÔ²² £¬¡ª Ç¿ÅÐÔú Æ½ŒÍ¶·£»

+¡ª É¸ÁÏ²Û£‰ª Õñ¶¯²Û£»¡ª Ô²ÅÌ£¡»¡ª ´ÅÏµ

! %&' ºÁÃ×¸ÉÊ½Ç¿Å³¡ Ë«ÅÌ´ÅÑ¡»úµÄ¼¹Ê¿ÐÐŒÜÁÐÓÚ±Í ') ( ) #¡£

±Í ') ( ) # ! %&' - - ¸ÉÊ½Ç¿Å³¡ Ë«ÅÌ´ÅÑ¡»ú¼¹Ê¿ÐÐŒÜ

²Î Êý	Êý Öµ	²Î Êý	Êý Öµ
´¦ ÀíÄÜÁ¦£·/0	$"* 1 !	ÀøÅÏßÈ¦ÊýÁ¿	'
¸øÁÏÁ£¶ÌËÏÏÞ£¬-	*	ÀøÅÏßÈ¦¶î¶¨µçÁ÷£²	! "&
¸øÁÏ¼«Þ±ËÅ»¯ÂÊ£¬(/34	%5 ! $) &	ÀøÅÏßÈ¦ÎÂÉý£6	' $
¶î¶¨µçÁ÷¼ã¶¨ *- - Ê±µÄÅ³¡		µç¶¯»ú¹¦ ÂÊ37	
Ç¿ÌÈ£32	! %*	Ô²ÅÌ	!
Ô²ÅÌÊý	*	Õñ¶¯²Û	$"'
Ô²ÅÌÖ±¾¶£¬-	%&'	¸øÁÏÍ²	$"*%
Ô²Å×ªÊý£8/- -	(#	´ÅÑ¡»úßß´ç £¬-	
Õñ¶¯²Û¹¤×÷¿í¶È£¬-	(#$	³¤	*(*$

¡¤ &+, ¡¤

²Î Êý	Êý Öµ	⋮	²Î Êý	Êý Öµ
Õñ¶¯²Û³å´Î £Þ''#$%	%&' ' £%(' '	⋮	¿í	)' '
Õñ¶¯²Û³å³Ì £Þ!	' * +	⋮	¸ß	%)%
¸øÁÏÍ² ×ªÊý£¬-! '#	. +	⋮	»úÖØÐÍ-0	%12'

ÔÚÊÔÃª½ïÓÑ¡¿ó³§£3 4¡ª &ÐÍ´ÅÑ¡»£¨Ïà µ±ÓÛÒ¹ú µÄ¸ 2(1 ÐÍ»ú£©Ñª´¦ ÀíÁ¿½ïÓ µÄ &&5¡ª 4¦ ¡¢&.¡ª 4¦ ºÍ ¦ 64¡ª 1 ÐÍ¸ÐÓ¦¹õÊ½ÅÑ¡»úÈ¡´ú¡£

&7´øÊ½ÅÑ¡»ú

ÃÀú°£ÀûׯÈ«Ë³Æ£ú²úµÄ8 49 ÐÍ½¾æÆ¤øÊ½Ç¿ÅÑ¡»ú½å¹ ÈçÍ¼1$. $.%ËùÊ¾£¹ÒµÓÃÅÑ¡»ú´Å¼ÆÊý×î¶àÓÐ) ¸ö£Ö·ËÍÁÏÆ¤ø¿í 1% ºÁÃ×¢£Ã¿ö´Å¼µÄÅ³¡ ¾ÉµÍ½ú£

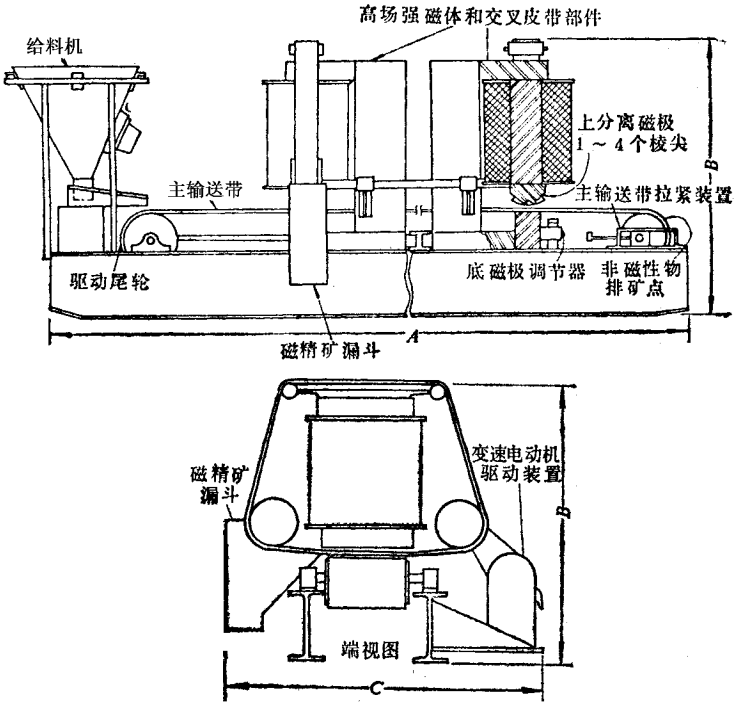

Í¼1$. $.% 849 ÐÍ½¾æÆ¤øÊ½ÅÑ¡»ú

ËÄ¢ÓÀÅ¹õÊ½ÅÑ¡»ú

ÃÀú°Í ÌØÂü«Ë¾ÉÓÃÌ îÜºÏ ½ðÅÌå ÑÐÐÆÉÁËÒ»ÖØÓÀÅ¹õÊ½ÅÑ¡»£¨6: ; 3 ; <==£¨Ê ÓÀÅ¹õµÄ½å¹ ÈçÍ¼1$. $.&ËùÊ¾£ËùÊÇÇÒ»×éÓÀÅÅÌºÍ ÈÍ´ÅÅÌÏà¼äµÞºÏ µÄÔ²õ£ÓÃÕ»±¡ ¶øÄÍÄ¥µÄÞ¼«øÍ§ ÈÆÅ¹õ¹¹ ³É´ÅÑ¡»£¨Í¼1$. $..£¨Ê ÕâÖÖÑ¡½å¹ £¼´Ê¹Ç¿ÅÐÔÏ ÁÏ¿ÅÁ£Ò²ÄÜý µô¡£¾²â¶¨£¹õ±íÃæÅ³¡ ¿É ï %7(ÌØ¡£ÕâÖÖÅÑ¡»úÒÑÙÑ¡¿ó³§Ê¹ÓÃ£ÒÊ«ÁÐÄÎ

¡¤ (+5 ¡¤

¸ñ·ŒÉ¨ ! "#$"£ŒÕ´ÉÔ-ÁÏ¹« Ë¾ÒÑÕÃ%'& &()) »úÈ«²¿ Ìæ»»ÁËÔ-À´Ê¹ÓÃµÄ¸ÐÓ¦¹õ Ê½ÅÑ¡»ú £¨*+ , £©Œ

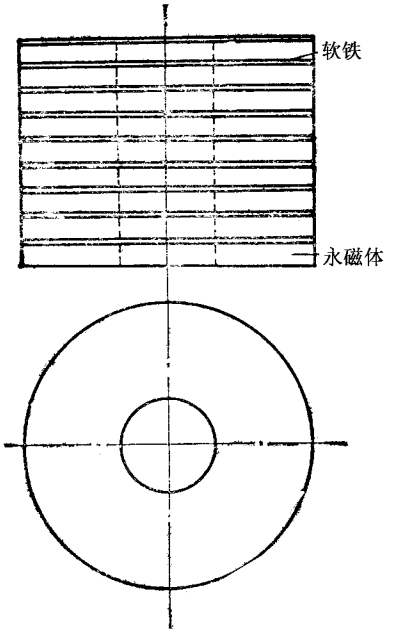

Í¼- . / . / 0 ÓÀÅ¹õ½á¹ Ê³Òá¼

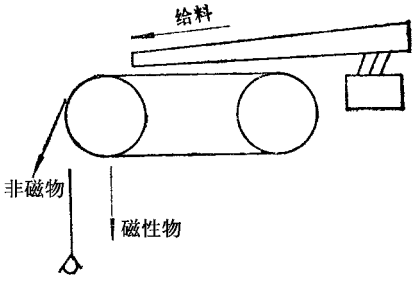

Í¼- . / . // %'& &()) ÐÍ´ÅÑ¡»ú·ÖÑ¡Ô-ÀíÍ¼

Á½ÖÖÅÑ¡»úµÄÐÔÄÜ±È½ÏÁÐÓÚí - . / . 12¡£

±í - . / . 12 ¸ÐÓ¦¹õ Ê½ÅÑ¡»úÓë%'& &()) »úµÄÐÔÄÜ±È½Ï¨Ã¿Ã×¹õ³¤£©

²Î Êý	¸ÐÓ¦¹õ Ê½ÅÑ¡»Œ¨*+ , £©	%'& &()) ´ÅÑ¡»ú
×î¸ß³¡ Çż	13- 4	13- 4
´Å³¡ ÌÝ¶È	524 6	/ 224 6
Æø‖	Á-ÐŒéűú Ê±øÁÏ×èÈûÆø‖ £Éűú ÄÜÁ¡ÏÂ½µ	ÎÞÆø‖ £¸øÁÏ²» ×èÈû

²Î Êý	¸ÐÓ¦¹õ Ê½ÅÑ¡»£¨ !" #£©	$%& &())´ÅÑ¡»ú
ÄÜÄ	*+, -'	. /*+, -'
ÖØÁ¿	0. 1-'	. /*21£¬
¹õ×ÓÄ¥Ëð	´Å¹õ ÓëøÁÏÖ±½Ó½Ó¥	´Å¹õ ÊÜÆ¤ø±£»¤
²Ù×÷	¼ä¶ °Í µçÁ÷µ÷½ÚÝ ÔÓ	°ÜÈÝÒ»£Ö»Ðè¡ü»»Æ¤ø

µÚËÄ½Ú ÊªÊ½Ç¿Å³¡ ´ÅÑ¡»ú

Ò»¸ÇÐÓ¦¹õ Ê½ÅÑ¡»ú

0/34¡ª 0ÐÍµç´Å¸ÐÓ¦¹õ Ê½ÅÑ¡»ú

34¡ª 0ÐÍµç´Å¸ÐÓ¦¹õ Ê½ÅÑ¡»úÊÇÒ¹úÑÐÖÆÆÄËã«õ ÊªÊ½Ç¿ÅÑ¡»ú¡£Ä¿Ç°ÒÑÉ¹¡¦ µØÓÃÓÚÀÌ ¿óÊ¯ºÍ Ìú¿óÊ¯Éú²ú¡£¸Ã»ú½á¹¹ È¢Í¼5 6 7 6 78 ËùÊ¾£Á½ö µç´ÅÌú Ð³Í Á½ö¸ÐÓ¦¹õ ¶ÔÆÆÐÐÐD ÅäÖÃÊÄö´Å¼¼· Á¬½ÔÚÁ½ö Ìú Ð³Í¿£¬ÐÓ¦¹õ ÓëÅ¼¼· ×é³É¡¦ ¡ÐÎ±ÕÏ´ÅÂ·¡£Á½ö¸ÐÓ¦¹õ ºÍ ÓëÄö´Å¼¼· Ö®äµÄ¼ä¶ ¹ÉËÄö·ÖÑ¡Çø£×î¸ß´Å³¡ Ç¶È¿ÉÏ 0899 ÇS² -Ã×¡£ÅÑ¡»úµÄ ¼Ê£ÐÔÃÜÁÐÚÍ 5 6 7 6 00¡£

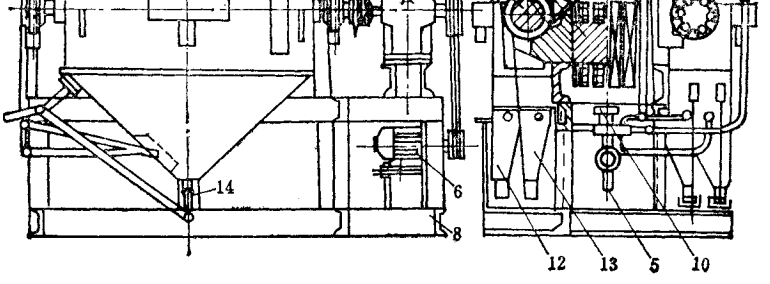

Í¼5 6 7 6 78 34¡ª 0ÐÍµç´Å¸ÐÓ¦¹õ Ê½Ç¿ÅÑ¡»ú

0¡ª ¹õ×Ó£»¡ª ×ù°å¨´Å¼¼· £Œ£¾¡ª Ìú Ð³Œ£¡ª ¸ø¿óÏä £²¡ª Ë®Ü£5¡ª µç¶¯»ú£»¡ª ÏßÈ¦£»

9¡ª »ú¼Ü¸¡ª ¼ŒÈÙä £0. ¡ª ·ç»ú£00¡ª ¸øÁÏ¹õ £0* ¡ª ¾«¿óÏä £07¡ª Î² ¿óÏä £08¡ª ÇÐÎ·§

±í ! " #" $$ %&¡ª $ ÐÍ´ÅÑ¡»úµÄ¼½Ê¾ÕÐÕÄÜ

²Î Êý	Êý Öµ		²Î Êý	Êý Öµ
¸ÐÓ¦¹¤õ Ö·¼¶£¬'	#( )		´«¶¯¹¦ ÂÊ*+	$# , -
¸ÐÓ¦¹¤õ ÊýÁ¿	-		ÏßÈ¦ÔÐíÎÂ¶È£¬	$#/
¸ÐÓ¦¹¤õ ×ª Êý£θ1' 23	4/ ¡¤4) ¡¢ /		ÏßÈ¦Àæ´·ç»ú¹¦ ÂÊ	
·ÖÑ¡¼å¶£¬'	$4 5 - 6		* +	/ 7#
¸ø¿óÁ£¶ÈÉ¬'	) 5 /		Íâ ÐÎ³ß´ç£¬'	-#) / , -#(4 , - - ((
´Å³¡ Ç¿¶ÈÉ*89	6/ / 5 $466		»úÖØ¤¬	$4 76

- 7! ; < ÐÍ¸ÐÓ¦¹¤õ Ê½Ç¿¿ÅÑ¡»ú

ËÕÃªÖÆÊìµÄ' ; < ÐÍ¸ÐÓ¦¹¤õ ÊªÊ½Ç¿¿ÅÑ¡»úµÄ¼½Ê¾ÕÐÕÄÜÁÐÓÚ±í ! " #" $- ¡£

±í ! " #" $- ! ; < ÐÍ´ÅÑ¡»úµÄ¼½Ê¾ÕÐÕÄÜ

²Î Êý	-! ; < ¡ª #/ 1$/ /	4! ; < ¡ª #/ 1$/ /	-! ; < ¡ª #6 1-) /	4! ; < ¡ª #6 1-) /	4! ; < ¡ª #6 1- ( )	
¹õ ×ÓßÇ£¬'					8	;
Ö·¼¶	#/ /	#/ /	#(/	#( )	#6/	#6/
³¤ ¶È	$/ / /	$/ / /	-) / /	-) / /	- ( ) /	- ( ) /
¹õ Êý	-	4	-	4	4	4
¸ø¿óÁ£¶ÈÉ¬'	=)	=)	=)	=)	= $ 5 / 7$	= 4 5 $
¸ø¿óÖÐÌ ìå°¬Á¿£>	(/ 5 6/	(/ 5 6/	(/ 5 6/	(/ 5 6/	¡ª	¡ª
Ë®ÄÁ¿£¬# 1?	$(	-)	#)	) /	(/	@
´Å³¡ Ç¿¶ÈÉ*8 1'						
ÉÏ¹õ	$- / /	$-) /	$#) /	$#) /	$- (/	$$@
ÏÂ¹õ		$-) /		$#) /	$4#/	$#) /
¹õ ×ª Êý£θ9 23						
ÉÏ¹õ	) /	) /	4/	4)	4-	) /
ÏÂ¹õ		-)		- -	- 4	#/
ÀøÅ¹¦ ÂÊ*+	# 74	) 7)	(7#	$)	$# 7-	$# 7-
´«¶¯¹¦ ÂÊ*+	!	@	$)	- #	4!	) 6
Éú²úÄÜÁ¦£¬1?	µ½4	µ½)	µ½$!	$! 5 - -	¡ª	¡ª
Íâ ÐÎ³ß´ç£¬'						
³¤ , ¿í , ¸ß	- 6/ / , $6! / , $( ) /	- 6/ / , $@$/ , - $6/	4@/ , - #6/ , - / (/	4@/ , - ! - / , - ! (/	) (/ / , - ($/ , - 6) /	) (/ / , - ($/ , - 6) /
»úÖØ¤¬	! 76	$$ 7$	$@7-	#) 74	#@	#6

-! ; < ¡ª #6 1-) / ÐÍ´ÅÑ¡»úÈçí¼ ! " #" #) ËùÊ¾£¬ËüÖ÷ÒªÓÃÓÚÌ¿óÊ¯ºÍ ºÓÌú ¿óÊ¯µÄÖÑ¡¡£¿ó½¬øÈëÁÏ¶·£Ë¢ºóÁ÷µ½Å³¡ ÇøÉ´ÅÐÛ¨ ÁÏÎü ÔÚõ³ÝÉÏ£¹õ ×ªµ½È¡õÅ³¡ ÇøÊ±´ÅÐÛ¸ôï ¡¤ ( ) - ¡¤

ÂæÈë¾«¿óÛ¡£ÔÛÂ´Å¼«· ÓÐÓëõ³ÝÏà¶ÔµÄ³¤ ¿×£¬Ç´ÅÐÔï Í¨ ¹ý´Ë¿×Âäµ¼² ¿ó²ÛÖÐ£´ÅÐÔ ºÍ ·Ç´ÅÐÔú ÆÍ¨ ¹ý ¿É µ÷½ÚÄÅÅÁÏ¿×ÅÅö¡£¹ý Ê£¿ó½íÍ¨ ¹ý ÒçÁ÷ÑÎßÅÅö¡£

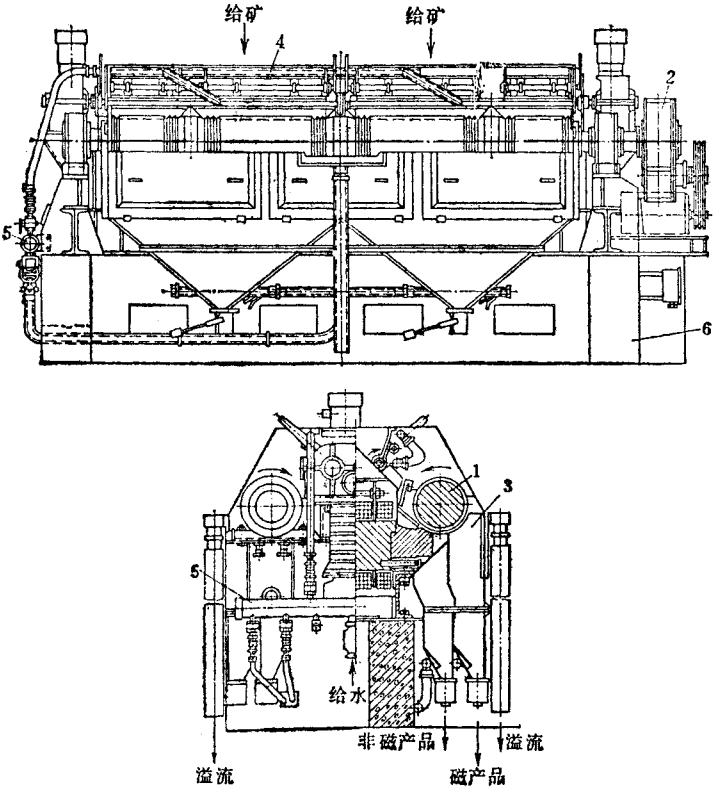

Í¼ ! " #" #$ %& &' ¡ª #( )%&* ´ÅÑ¡»ú

+¡ª ¹õ×Ó£¾ª ´«¶¯×°ÖÃ£¾¡ª ¿ó½²Û£»¡ª ¸øÁÏÆ£$¡ª ¹ÜµÄµÍ³ £¤»¡ª »ú¼Ü

%& &' ¡ª #( )%&* »úµÄÅÏµ½å¹ ÈçÍ¼ ! " #" #! ËùÊ¾£´ÅÏµ³ÉË®Æ¾ÄÖÃ£ÓÉ¸ö Ìú Ð¾ºÍ (¸ö´Å¼«· ºÍ Á½ù¹õ×Ó×é³ÉÈý¸ö´ÅÍ¨ ±ÕÏ »ØÂ·¡£Ã¿ö »ØÂ·Í¨ ¹ý , ¸ö Ïà Ó¦µÄ¹¤ ×÷¼ä¶ ±ÕÏ ¡£¼«· µÄ¹¤ ×÷Çø¸ªÓÐ¤ ¿£¨ +* - +** ºÁÃ×£©ÃÅ´ÅÇ´ÅÐÔï ¡£Á½ö¹õ×ÓÓÐ, ¸ö·ÖÑ¡ ´ø£»Ü¤ $Ã×¡£¹õ×ÓµÄ¹ ³Ý¶ÏÃâê ª Ô²¶¥ÈÝ½ÇÎ¡£¼« µÄº½ÛÓëõ³Ý¼ãÖ®¼äµÄ¼ã¾ª #% ºÁÃ×¡£

,! &' ¡ª #( )%$ÐÍ´ÅÑ¡»úÊÇÐÂ½ÜÑÐÖÆÉµÄóÐÍ , ¹õ´ÅÑ¡»ú¡£ËüÓÐ/ £¬ Á½ÖÐÎºÅ¡£ / ÐÍ»úÈçÍ¼ ! " #" #. ËùÊ¾£µç´Å´ÅÏµ¼ûÍ¼ ! " #" #(£©ÐÍú Ð¾ ¡¢ß È¦ . ¡Á¬½Ô Ù ú Ð¾Ï µÄÅ¼«· ! ºÍ , ¸ù¹õ×Ó$ ×é³É¡´ÅÏµ ÓÐÈý¸ö´ÅÍ¨ ±ÕÏ »ØÂ·£Ã¿ö »ØÂ·Í¨ ¹ý , ¸ö Ïà Ó¦µÄÖ Ñ¡Çø±ÕÏ ¡£´ÅÑ¡»ú·ÖÑ¡Çøµ Ä¶ÏÃæê ÊýÊÇÒ¼ÝÕ-¸øÁÏÁ£¶È, 0 + ºÁÃ×ºÍ ºÍ 0 * 1+ ºÁÃ×Éè¼Æ µÆ¼Ú¼ ! " #" #(2¡¢£¢ºÍ ÀÏÐÍºÅÏà ±ÈÓÐÒÔÂÌØµã£º +£¬ÐÓ¦´Å¼«µÄ¼ã¾à¼¥¶À¿É»»£»»¢ÎÖ ÁÏ»ØÊÕÇø¤ ¶ÈÒö¼Ú½+1(0 %1# ±¶£»#£©ÅÍ¨ ÀûÓÃµ ÊýÌá ß µ½* 1($£», £©ÅÏµ ÏÂ²ã ¹¤ ×÷Çø¡

¡¤ . $# ¡¤

Ç¿Ê¹á¸ßµ½¼ ÌØ£»"£¬Ï¹õ³¡ Ç¿±ÈÂ¹õµÍ !"# £»$£©ÅÐÔ¸ÅÁ£»ØÊÕÇø¼ ±£³ÖÇø¼µÄ³¡ Ç¿±Ê³ª %&'"%£¨»(£©à Ãæø ÁÏ£»)£©Ø¼ÊÏ¹õÔÚ¿ó½ÖÐµÄ½ßÃ»ÉîÈë*+# £¬Ê¹·ÖÑ¡ÔÚË®½ÊÖÐÐ½ØÐÈ»£¨,£©Ø¼Ó¤×÷Çø¤¶È!"- ºÁÃ×£Ê¹±ÈÉú²úÂÊá¸ßÁÏ²Û½å¹ ÓÐÀûÓÚÒÀêïÁÏÅÅö£»%&©õóµÄÅ¼·²Û¿×í¶Ê³ ×î´ó¿ÅÁ£Ö±¶¶"ºÍ ! ºÁÃ×£¬Ä! . (±¶¡£

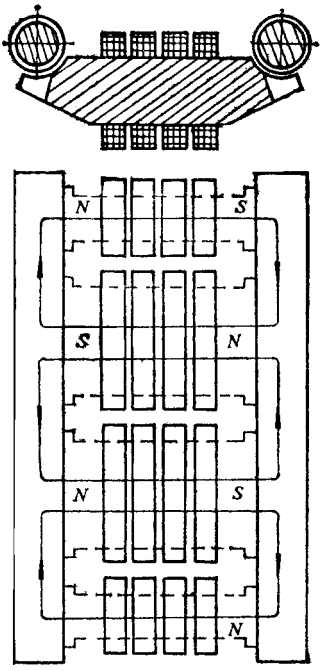

Í¼$/ * / *$!¡ 01¡ª*) 2"- ´ÅÑ¡»ú´ÅÏµ

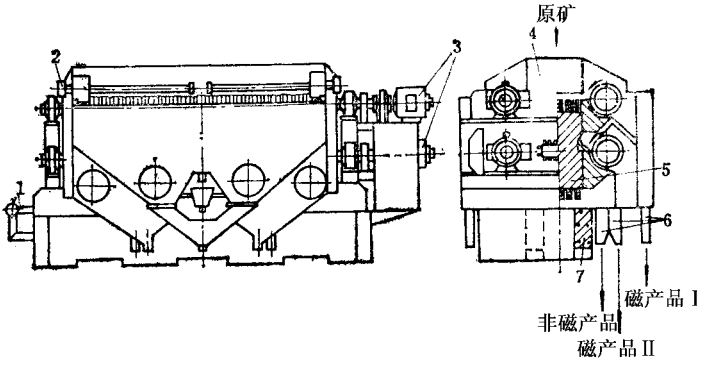

Í¼$/ * / *(+¡ *01¡ª*) 2("ÐÍ´ÅÑ¡»ú

%¶ª¹ÜÂ·ÏµÍ³ £¤»¡ª¸ØÁÏ»ú«¶¯×°ÖÆ£¤»¡ª¹õ×Ó«¶¯×°ÖÆ£»

+¡ª¸ØÁÏ»ú£¤»¡ª µç´Å´ÅÏµ£$¡ª¿ó½²Û£(¤»¡ª»ú×ù

¡¤("+¡¤

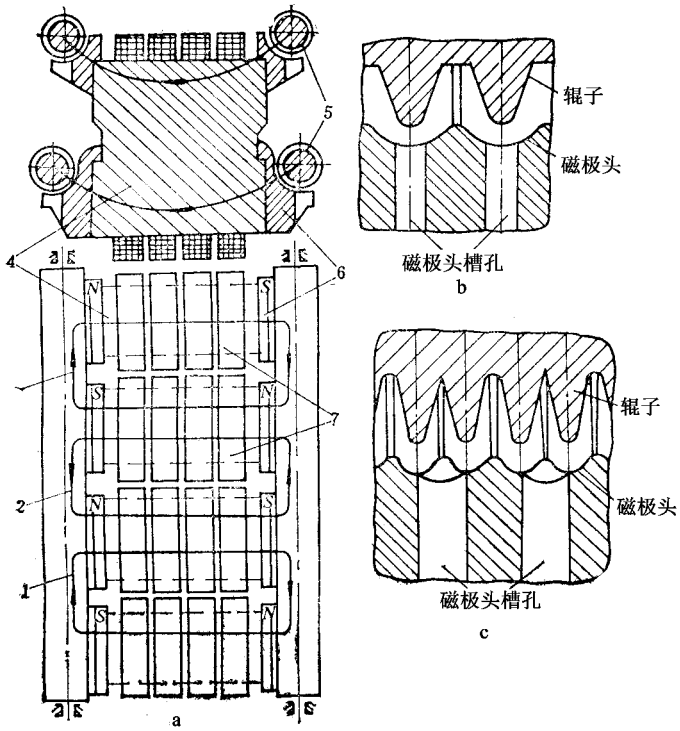

Í¼ ! " #" #$ %& ' ¡ª #$() * + ÐÍ´ÅÑ¡»úµç´Å´ÅÏµ

,¡ª´ÅÂ·Ô-ÀíÍ½£»ºÍ .¡ª·Ö±ðÎª·ÖÑ¡%/ 011 ºÍ 0/ 23011 Îï ÁÏµÄª¤×÷ÇøÐÏ Ãæ

¶Þ¡¢ÇíË¹ÐÍÊªÊ½Ç¿ÅÑ¡»ú

ÏÖ´úÇíË£¨ 45678ÆÐÍÊªÊ½Ç¿ÅÑ¡»úµÄÏØµãÊÇÉÓÃ¶à²ã³Ý°åÐÎ´Å½éÖÊ¼Ó¹¤¨ ¹ý·ÖÑ¡×ªÅÌ 11 ³É´ÅÂ·¡£ÕâÖÖÅÑ¡»úÊÊÓÚ¦ ÀíÏ¸ Á£¨0/ 232#ºÁÃ×£¬è¨õÅÐÎï ÁÏ¡£ÓÐÓÚÃÀàÐÍ´ÅÑ¡»úÓÐ µ¥»ú¦ ÀíÄÜÁ¦´ó¡¢ÈÄÜ9ÄµÍºÍ »úÆ½¤×÷¿É¿ÐÔóµÈÓÅµã¶ø±»ÊÀ½ç÷¹úÓÐØØÑ¡¿ó³§¹ã·º Ê¹ÓÃ£

039: ; ÐÍ´ÅÑ¡»ú

ÎÒ¹úÖÆÔìµÄ9: ; ÐÍ´ÅÑ¡»úµÄ½á¹¹ È¨Í¼ ! " #" #< ËüÊ¾£Á½ö = ÐÍµ´ÅÌúºÍ Á½ö´ø·ÖÑ¡Ïäµ Ä×ª ÅÌ 11 ³ÉÒ»±Õ Ï ´ÅÂ·£ÊÚÖÑ¡Ïäµ Ä³Ý°å¼ä¶ ÖÐúÉú03+ ÌØ×óÓÒµÄßÌÝ¶È Å³¡ ¡£¿ó ½¬ÓÉÏ²¿¸øÈëÖÑ¡Ïä£¬ÅÐÔÅÁ£ü ×ÅÔ³Ý°åÉÏ£»Ç´ÅÐÔÅÁ£Ó·ÖÑ¡Ïä ÏÂ²¿ÅÅö¡£µ±·ÖÑ¡Ïä ×ª µ½ÅÖÐÐÔµã» ÖÃÓÃßÑ¹Ë®å Ï´ ³ö´ÅÐÔú Æ¡£

9: ; ÐÍ»úµÄ¼¼ÊõÐÔÄÜÁÐÓÚí ! " #" 0#¡£

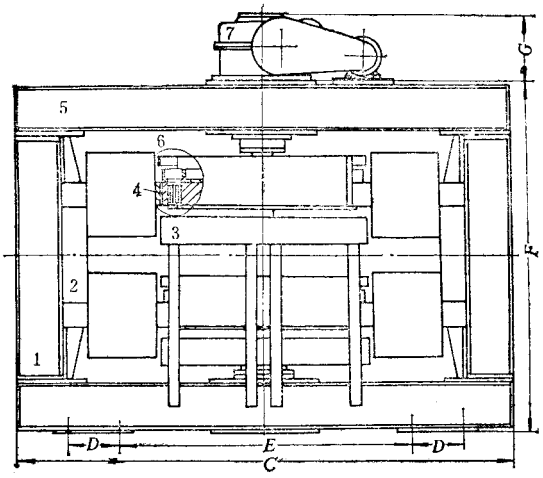

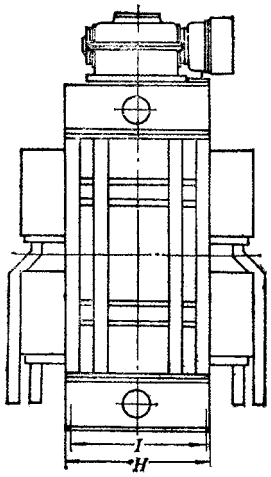

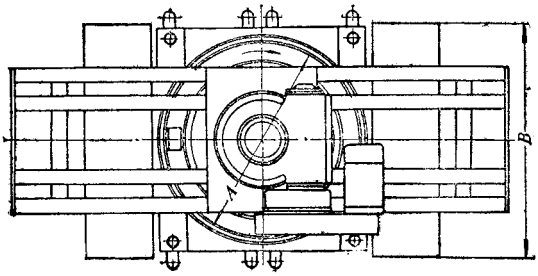

Í¼! " #" #$ %& ´ÅÑ¡»úŀ½å¹

(¡ª ¿ò¼Ëª»¡ª ´ÅÏµ£#¡ª ½Ç ó²Û£»¡ª ·ÖÑ¡Ïä£»

+¡ª ÓÍÀäÈ´ÀøÅÏßÈ¦£¸»¡ª ×ªÅÌÏµÍ³ £»¡ª ´«¶¯»úŀ¹

±Í ! " #" (# . &/ ÐÍÊªÊ½Ç¿ÅÑ¡»úµÄ¼¹Ê¢ðÐÕÀÜ

²Î Êý	. &/ ¡ª -00	. &/ ¡ª (000	. &/ ¡ª)000	. &/ ¡ª #)00
×ªÅÌÖ±¼¶Ł±1	-00	(000	)000	#)00
×ªÅÌ×ªÊý£2314Ե	+	+	*	#6+
´«¶¯¦ ÂÊ78	*	+6+	))	#0
´Å³¡ Ç¿¶ÌÈŁ79:1	()00	()00	()00	()00
×î´óÀøÅ¹¦ ÂÊ78	((	)(	+)	, -
ÏßÈ¦ÔÊÐíÎÂÉý£¸¬	! +	! +	! +	! +
¸ø¿óµãÊýÁ¿	*	*	*	*
´¦ ÀíÄÜÁ¦£<3&	+ = !	() = (+	*+ = +0	(00 = ()0
¸ø¿óÁ£¶ÌÊÍÏÞ£±1	06$	06$	06$	06$
¸ø¿óÅ¨¶ÌÈŁ»	#+ = +0	#+ = +0	#+ = +0	#+ = +0

²Î Êý	!"#¡ª $%%	!"#¡ª &%%%	!"#¡ª '%%%	!"#¡ª ('%%
³å Ï´ Ë®Ñ¹£)+* +, - '	. / 0	. / 0	. / 0	. / 0
×î´óµõ×°ÖØÁ¿£¬	' 20	(2	&&	&0
»úÖØ£¬	&3	' (	3(2	&&%
Íâ ÐÎ³ß´ç £¬ - £º				
³¤ 4 ¿í 4 ¸ß	(%%%4 &(3% 4 (&5'	(. 564 & %% 4 (3$.	65%%4 ' 6(6 4 6(%%	33%%4 (3%% 4 63. (

!"# ÐÍ»úÒÑÐÛÒ¹ú Ò»Ð©ú ¿óÉ¹µÃµ½Ó¦ÓÃÈë¡µÃ½ïºÃÐ§û¡£

' 2ÇíË¹´ÅÑ¡»ú

Î÷µÃºé±¤«Ë³£ú²úµÄÇíË¹´ÅÑ¡»úµÄ½å¹ ÈçÍ¼ 3 7 (7 6%ËùÊ¾£Æä½å¹ ÌØµãÊÇÅïµ²ÉÓÃç ÉÈÀæÈ´£ï§È¦ÓÃÁµ½ïÆ£¨¿í ÂÁøº£©ÆÆÉèè¼ÆÅ³¡ ÔÚ&2 ÌØ×óÓÒ£¨´ÅÑ¡»ú¦ ÀíÁ£¶ÈµÄÓÐÐ§¶Î§Îª &2%/ %2(ºÁÃ×¡£ºé±¤ÇíË¹»úµÄ²æ¸ñÁÐÓÚí 3 7 (7 &6¡£¶ÔÍ Î÷ Ñõ»¯Ìú ¿óÊ¯ 8#(&$ ÐÍ»úµÄ¦ ÀíÁ¿ª &' %¶ÖØÊ±£

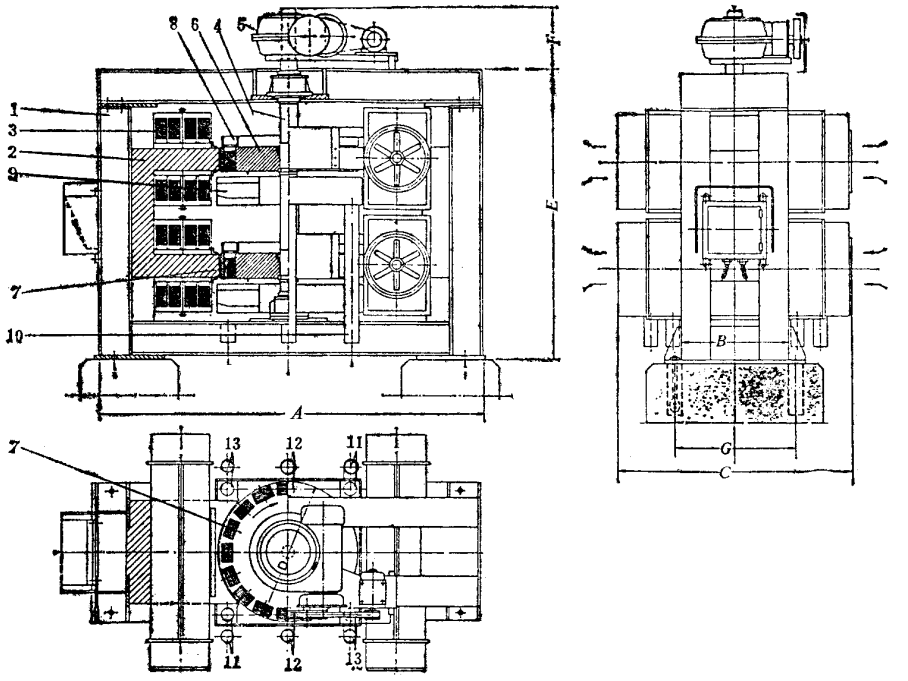

Í¼ 3 7 (7 6% ºé±¤ÇíË¹´ÅÑ¡»úµÄ½å¹

&¡ª ¿ò¼Ü»¡ª ´Åéî £¬¡ª ÏßÈ¦£¬¡ª ×ª Öá£»¡ª ¼Œ Ù»ú£¨¡ª ×ª ÅÌ£¨¡ª ·ÖÑ¡Ïä £¬¡ª ¸ø¿ó²Û£»

5¡ª ½Ø¿ó²Û&%ª ÅÅÁÏ¹Ü£&&¡ª ·Ç´Å²ú Æ ÅÅÁÏ¹Ü£&¡ ª ´ÐÐÇú Æ ÅÅÁÏ¹Ü£&¬ ¡ª ÖÐ¿óÅÅÁÏ¹Ü

±í ! " #" $% ºé±¤ÇíË¹Ç¿ÅÑ¡»ú¹æ¸ñ

ÐÍ ºÅ	³ß´ç £&&							»úÖØ
	'	(	)	*	+	,	-	. /
* 0##£¨Ë«ÅÌ£©	2$#3	4#! 3	#5$4	##13	#%23	2! 1	4433	$$%333
* 0#$2	! 423	4#! 3	#5$4	#$23	#%23	2! 1	4433	65333
* 0413	1#13	$523	#41!	4133	#$! 3	233	$213	23333
* 0$53	%1%3	$#%3	4! 2!	$533	#433	! 13	$433	%3233
* 0$%3	#6%3	$$33	4#2!	$%33	4613	! 13	$433	46433
* 0$$4	#133	633	4$1!	$$43	4513	113	$333	44%33
* 063	#3%3	243	$6! !	633	4! 13	%63	633	$! 433
* 02$	45$3	! 23	$2! 3	2$3	41#3	%%1	533	$#%33
02$¨µ¥ÅÌ£©	45$3	! 23	$2! 3	2$3	$141	%3	533	6433

ºé±¤¹«Ë³ÑÑÌÐÖÆÉµÄÓÐÐ5¸ö·ÖÑ¡ÇøµÄóÐÍ´ÅÑ¡»ú£ÉÓÃ\´´¦ À´ÍÖÁÆ¨" %ºÁÃ×£©óÊ¯£¬À´Á¿¿ÉÏ %33¶ÖÆÊ±£

#8 0' 9 ÏµÁÐÅÑ¡»ú

ËÇÃªÑÌÐÖÆÉÁË¡ 0' 9 ÏµÁÐÅÑ¡»ú¡£474¡ 0' 9 ¡ª $! 3ÐÍ´ÅÑ¡»ú½á¹¹ È¢í¼! " #" %$Ëù Ê¾£¸Ã»úÌØµãÊÇ×ªÅÌÊÜµ¥±ß´ÅÁ¦×÷ÓÃ£»ÅÂ·Í¨ ¹ý×ªÅÌµÄò»¿·Ö¼ºÖå×±ÕºÏ ¡£ÕâÖÖÅÂ·½á ¹¹ Ê¹´ÅÑ¡»úÖØÁ¿óÎª ¼ÇçáÉ¡ 0' 9 »úµÄ¼¼Êõ¾ÐÃÁÐÓÚí ! " #" $1¡£

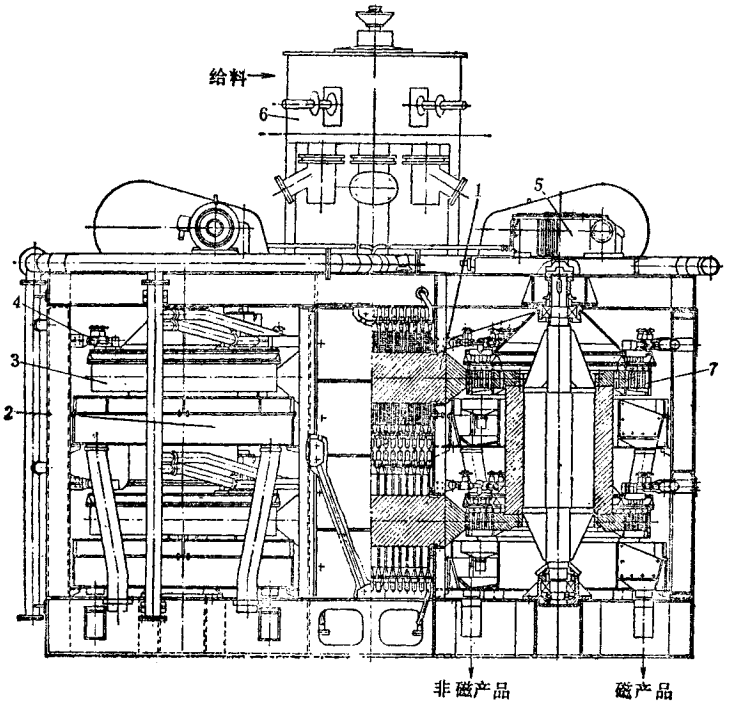

Í¼! " #" %$ 4:4¡ 0' 9 ¡ª $! 3´ÅÑ¡»ú

$¡ª µç´ÅÏµ£¬¡ ¿ò¼Ü¡¢¡ ×ªÅÌ£¬º³å Ï´ Ë®ì£¨¡ ´«¶¯×°ÖÃ¡¢¡ ø¿ó²Û£¨¡ ´Å½éÖÊ

±í ! " #" $% ¡ &' ' ´ÅÑ¡»úµÄ¼°ÆäÐÔÄÜ

²Î Êý	$($! &' ' ¡ª $))	$(*! &' ' ¡ª $))	*(*! &' ' ¡ª $!)
×ª ÅÌÖ±¾¶£¬ +	$)))	$)),	$!))
×ª ÅÌÊý£¬ö	$	$	*
¹¤×÷ÇøÊý	$	*	-
¹¤×÷Çøß´ç£¬ +			
´Å¼¤¤¶È	#%)	%)	.))
Ìú´Å½ÐÇß¶È	$%)	$%)	$%)
¿í¶È	$))	$))	$))
ÈëÑ¡Á£¶ÈÉ£¬ +	/)0.	/)0.	/)0.
Ë®ÄÁ¿£¬ (1	/$)	/*)	/$!)
¹¤×÷Çø¡ Ç¿£2	$0*	$0%	$0*
×ª ÅÌ×ª Êý£34+ 56	*0 7$)0*	*0$7$)08	*0 780.
´¦ ÀíÁ¿£9(1	7%	7$)	7$))
ÀøÅ¹¦ ÂÊ¨¬;	$)	#*	$)#
Çý¶¯¹¦ ÂÊ¨¬;	$0%	#0)	**
Íâ ÐÍ³ß´ç£¬ +			
³¤	*<!)	*.))	!)))
¿í	$-%)	$!<)	*.*)
¸ß	*.*)	##<)	%$-%
»úÖØ9	%0.	$#0%	!$0.

ËÕª ÑÐÆÉµÄ!¦ &' ' ¡ª #%(#$%ÐÍ»úÓÐÈý²ã ×ª ÅÌ ! ¸ö ¸ø¿óµã¡£ ×ª ÅÌÖ±¾¶#$%) ºÁÃ×£¬ÖÑ¡Ïä ×°µÄÊÇÇæÐ±Ê½Ý°å£³Ý°å¼ä¶ ¿í¶È¿Ëï - ºÁÃ×¡£¿ó½ÒÕÃ÷Ä¤ÐÎÊ½¿ ¹ý³Ý°å¼ä ï¶ £Ðõ Ë´ó¼ä¶ ÄÜÓÐÐ§µØÖÑ¡Ï¸ Á£Ç¶¼µÄÑõ›¯Ìú Ê¯Ó¢ÑÒ¿óÊ¯£Ð§û Ò ª±È = &#$< ÐÍ´ÅÑ¡»ú ºÃµÃ¶à¡£¸Ã»úÒÑÔÚËÕª ÍÆãÊ¹ÓÃ£

Èý¡Ô·Ê½ÅÑ¡»ú

$0>? @ª ! " *<<) ÐÍ´ÅÑ¡»ú

>? @ª ! " *<<) ÐÍ´ÅÑ¡»úÊÇÒ¹úÑÐÐÆäÄêª Ê½¿´ÅÑ¡»ú£ÒÑÔÚÑ¡¿ó³§Ê¹ÓÃ¦ Àí³à Ìú ¿ó ºí ºÖÌú ¿óµÈ¿óÊ¯¡£¸Ã»ú½å¹ ÈçÍ¼ ! " #" -* ËùÊ¾£¸Ã»úÌØµãÊÇ²ÉÓÃ» ·Ê½ÕºÏ ´ÅÂ·¡¢ß È¦ ÓÃ¿ÕÐÄµ¼ßÈÆÐÆ¢µÍµçÑ´óµÁ÷¹©µç¡Ë®ÄÚÀäÈ´Ïß È¦¼ºÓÃÝ°å×÷·ÖÑ¡¡½ÊÐÊ£´ÅÏµ½å¹ Èç Í¼ ! " * " -# ËùÊ¾£È«»úÓÐ ¸ö ¸ø¿óµã£×é³É ! ¸ö ¶ÀÁ¢ÖÑ¡Ïµ Í³ ¡£´ÅÑ¡»úµÄ¼°ÆäÐÔÄÜÁÐÐÓ ±í ! " #" $! ¡£

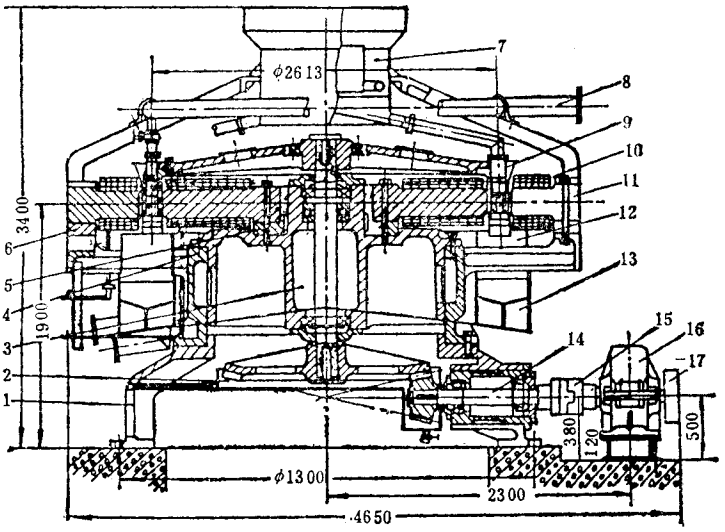

Í¼ ! " #" $% &' (¡ª ! " %)* ÐÍÆ½ Ê½ÅÑ¡»ú

+¡ª ÏÂ»ú×ù£¾ª ´óÉ¡³ÝÂÖ£¾¡ª ÄÛú Ð¾ù£$¡ª íâ Ìú Ð¾ù£»¡¢¡ª ÄÚíâ Ìú Ð³ÂÁµæ¸é£»

)¡ª ¸ø¿ó×°ÖÃ»¡ª ¾«¢ÖÐ¸óÇå´ ×°ÖÃ»¡ª ·ÖÑ¡»·£»*¡ª ÏßÈ¦£»+¡ª Ìú Ð³£»%ª ·À½¦²Û£»

+#¡ª ½Ó°²Û£»$¡ª Ð¡É¡³ÝÂÖ£», ¡ª ÁªÖá££»! ¡ª ¼Ë Ù䣻) ¡ª Æ¤øÂÖ

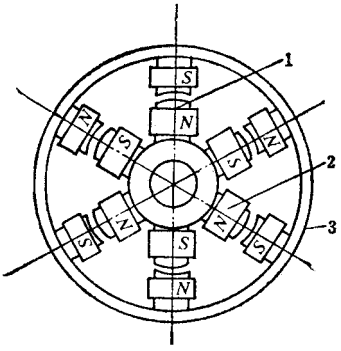

Í¼ ! " #" $# &' (¡ª ! " %)* ÐÍ´ÅÑ¡»ú´ÅÏµ

+¡ª Ìú Ð³£%ª ÏßÈ¦£¾¡ª ´Åéî

±í ! " #" +! &' (ÐÍÊªÊ½Ç¿ÅÑ¡»ú¼¼Ê£ðÐÔÀÜ

²Î Êý	&' (¡ª ! " %)*	&' (¡ª $ " +-**	&' (¡ª %' ++**	&' (¡ª %')**
´Å¼¶ÎÊý	!	$	%	%
·ÖÑ¡»·Ö¾¶£¬/	%)*	+-**	++**	)**
·ÖÑ¡»·×ªÊý£ 01/ 23	%4 #	# 4 $	$ 4 ,	, 4 !
´¦ ÀíÁ¿£5 16	% 4 #,	- 4 +%	%4 #	* 7, 4 * 7-
·ÖÑ¡ÇøîˌßªÌ Ç¿£89 1/	+%*	+%*	+#, *	+#, *

²Î Êý	! " #¡ª $ % &' (	! " #¡ª) % *+((	! " #¡ª & % **((	! " #¡ª & % '((
Éè¼ÆÆø Å¹¦ ÂÊ£¬-	. $	*$	*) /$	+/(0
¸ø¿óÁ£¶ÈÉ±1	%(/0	%(/0	%(/0	%(/0
¸ø¿óÅ¨¶ÈÉ±2	. (3 . 0	. (3 . $	*0 3 &(	*0 3 &(
³å Ï´ Ë®Ñ¹£¬-4561 &	&3 .	&3 .	&3 .	&3 .
×î´ó²¿¼þÖØÁ¿£7	**/&	0	.	*/$
»úÖØ£7	+0	*0	'	)/0
ÏßÈ¦ÀæÈ´Ë®Ñ¹£¬-4861 &	. 3)	. 3)	. 3)	. 3)
Íâ ÐÎ³ß´ç £±1	!)$0(9 .) . 0	! &+((9 &' *'	! &*((9 && 0	*$&+ 9 *) 0(9 &( ) +

&/ : ;- ÐÍ´ÅÑ¡»ú

Ó¢ú À-ÆÈ¼Ø¹« Ë¾É£ú²úµÄ : ;- ÐÍ´ÅÑ¡»ú½Å¹ ÈçÍ¼ $ %. %)) ËùÊ¾¼£¸Ã»ú²ÉÓÃÊý½Ç¸Î ¶Ï ÃæµÄ¸ñÕ¤ª ´Å½ëÖÐÊÊÊÓÃ¦ Àí½ï¨ÖÁ£¶È¨ < &ºÁÃ×£Ø¸ÄÈõ ÅÐÒ¿óÊ¯¡£×î¸ß³¡ Ç¿É ï * /+ ÌØ¡£ : ;- ¡ª + ÐÍÎª Ë«»·»ú£» ;- ¡ª *¡¢ ;- ¡ª &ºÍ : ;- ¡ª) ÐÍ¾ÙÎª µ¥»·»ú¡£ : ;- ÐÍ»úÒÑÕÃ ÓÚÄ´óÀûÑÇ£±õÉ°¿óÑ¡¿ó¡£

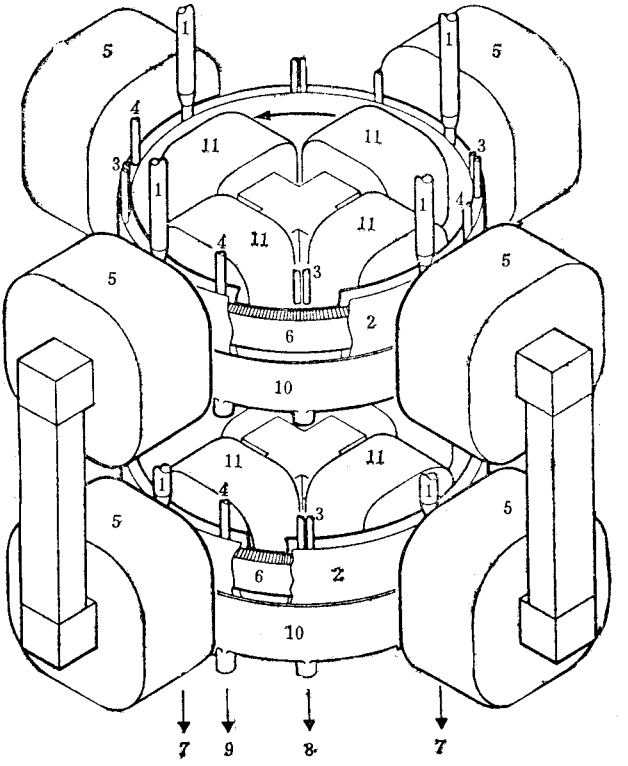

Í¼ $ %. %)) : ;- ¡ª + ÐÍ´ÅÑ¡»ú

*¡ª ¸ØÁÏ¹Ü£&¡ª ×ª»·£»¡ª ¸ßÑ¹ËÇ¹£)»¡ª µÍÑ¹ËÇ¹£0»¡ª Íâ ÏßÈ¦£$¡ª ´Å½ëÖÐÊ»

' ¡ª ·Ç´ÅÐÔú Æ£»¡ª ´ÅÐÔú Æ£»¡ª ÖÐ¿óÉ»(¡ª ½ØÃÏ²Û£»* ¡ª ÄÚßÈ¦

! "# $%&&'ª ' ()*+,-+ÐÍ´ÅÑ¡»ú

Á²°î µÂ¹ú¿ËÊ³²®¹«Ë¾ÒÑÌò¹¤Òµ½Ç¿Æ³ö #$%&&'ª ' ()*+,-+ÐÍ´ÅÑ¡»ú¡£' ()´ÅÑ¡»úµÄ½á¹¹ Ô-ÀíÈçí¼. / ! / +0 ËùÊ¾£

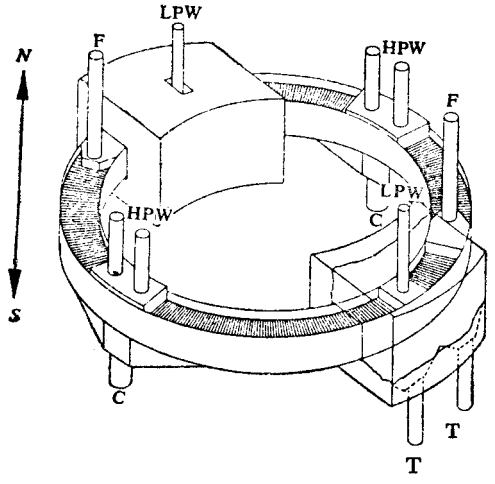

Í¼. / ! / +0 ' ()´ÅÑ¡»ú

1¡ª¸øÁÏ£²¡ª ¾«óÉ8¡ª Î² ¿óÉ456 ¡ª µíÑ¹Ë®È¥56 ¡ª¸ßÑ¹Ë®

' ()´ÅÑ¡»úÓëÆÆÊûÅÑ¡»úµÄÇø±ðÊÇÉÓÃáÎÔÊ¹ÂÝíß¹Ü´ÅÏµ¡£×ª»·´©¹ý ÂÝíß¹Ü´Å³¡ Ê¹´Å½ëØÊÒ»ãÎª ³Ý°å£©Å»¯¡£´ÅÁ¦Ïß´©¹ý´Å½ëØÊ¾-°üÔÛíß È¦Íâ µÄ¸Ö¿Çµ»Ø¦£×ª»·²ÉÓÃÖÜ ±ß«¶¯·½Ê½£¿ó½¬Ó 1 ¹Ü¸øÈëÊÎ² ¿óÓ 3 ¹ÜÅÅö£µíÑ¹Çã´ Ë®Ó 456 ¹Ü¸øÈë´ ³öÎ² ¿ó¡£µ±×ª»·×ªÀëíß È¦£¬Å³¡ Ñ¸ËÙíû ÊÑ£¬Å¾«óÓÃßÑ¹Ë®Ó 7 56 ¹Ü¸øÈéÓ 2 ¹Ü³å³ö¡£´ÅÏµÊýÄ¿ÓÉ×ª»·³ß´ç¾¶¶¨£¿ÉÒÔª *¡¢¡¢¸ö¡£ÏßÈ¦ÅÅÁÐÒªÊ¹±Ë¼«ÐÔà·´ ¡£¸ù¾ÝÕâÖÖÉè¼ÆÐ-Àí£¬×÷ÓÃÔÚ·ÉÏµÄ»úÐµÁ¦ºÜÐ¡¡£

ÏíßÈ¦·â±ÕÔÚ»ú ïä ÄÚÓÃÓÍÇ¿ÖÆäÈ´¡£ÏíßÈ¦Éè¼ÆÉÈë¿Ú¶Ë³¡ Ç¿×î¸ß£³ö¿Ú¶Ë×î µÍ¡£

#$%&&/ ' ()*+,-+ÐÍ´ÅÑ¡»úµÄÖ÷Ò¼¼ÆÊõÎ ÊýÎª £¹»·Ö±¾¶*+88 ºÁÃ×£Õý³£¨ ÀíÁ¿*8 9 +8 ¶Ö¸Ê±£¼«· Êý+¸ö£»Å½ëØÊª ²ÛÐÎ³Ý°å£»Ý°å×î´ó¿í¶È-:8 ºÁÃ×£¸ß -;8 ºÁÃ×£»·ÖÚ±ß ËÙ¶È8"!; Ã×,Ãë£íâÐÎ³ß´ç¡ ! "0<*"0 Ã×£»úÖØ8 ¶Ö£

´¦ ÀíÈõµä´ÅÌú¿óÊ¯£Ô-¿óº¬Ìú ++"; 0= £¾«¿óº¬Ìú .0"8= £»ØÊÕÃÊ: >"; = ¡£

µÚå½Ú ¸ßÌÝ¶È´ÅÑ¡»ú

;8 Äêú°óÆÆÊÎÔ¹ú¿ªÊ¹ÑÎÐ¾¿ßÌÝ¶È Å·ÖÀë¼¹Êõ¶£µ¹Ä¿Ç°îª Ö¹£½óÓÐÐíºÅ½ïÐ¡ÐÍ»ú£¿ª

¡¤ ;.* ¡¤

Ê¹ÓÃÖÙú¿óÊ¯Éú²úÑ¡³§£Ó¤ÆÆ¤ûÑ¡¿ó·¨ ½âÏ £»ØÊÕ¿óÊ¯ÖÐµÄÎ¢ Ï¸ Á£²¿·Ö¡£ÒòÂÊÇ°üÀ¨·Ç ¾ûÔÐÄ÷³¡ ÔÚÚúµÄ¸ßÌÝ¶ÈÅÑ¡úµÄÑÐÐÞÁ¦¿ÓÃçé¿ö¡£

Ò»¢¶ " ÐÍ¸ßÌÝ¶ÈÅÑ¡»ú

! " # $%&& ÐÍ¸ßÌÝ¶ÈÅÑ¡»úµÄ½á¹¹ Ê³ÒâÁ¼¼Ú¼' # (#)' ¡£

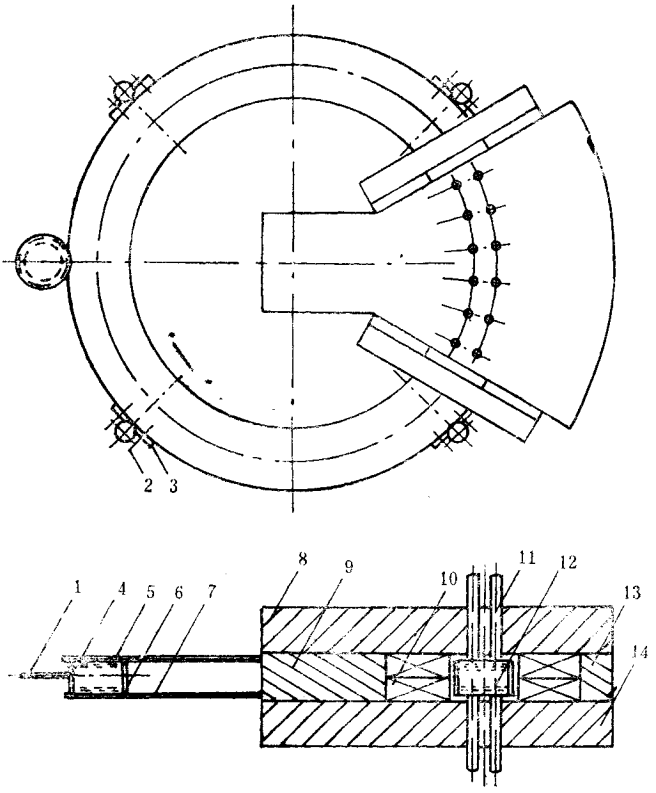

Í¼' # (#)' ! " # $%&& ÐÍ¸ßÌÝ¶ÈÅÑ¡»ú½á¹ Ê³Òâ¼

$¡ª ³ÝÂÖ£»¡ª ¶¥ÂÖ£¨»¡ª ÍÐÂÖ£»¡ª ¸Ö°åÍø¶Ñ£»¡ª ÉÏ¸Ç°å£»¡ª ·ÖÑ¡»·£%ª ïÂ¸Ç°å£»

¸¡ª ÉÏéî°å£»¡ª ¶Ì½Å$&ª °° ÐÎÏß È¦£$$¡ª ¸ø¿óºÜ£$*¡ª ÅÅ¿óºÜ£$(¡ª ³¤éî½Å$) ¡ª ïÂéî°å

$. ´Åìå Éè¼Æ

´Åìå¼ÆËã ²ÉÓÃ° ¿òÊ½Ë®Àä° ÐÍÏß È¦´Åìå¡£Í¼' # (#)%ÊÇÅìå µÄ½á¹¼Ú¼¡£

´° ¿òÊ½Ë®Àä° ÐÍÏß È¦´Åìå µÄÖ÷Òª¼¼Êõ²ûÈçÂ£º

´Å³¡ ´Å¸ÐÃÜ¶È	$. &£¨ $&&&&" 0£©
Í¨ µÀß¶È	*&&1 1
Í¨ µÀ¿í¶È	(&&1 1
Í¨ µÀ³¤¶È	, -&1 1

ÀøÅµçÁ÷ !"#$%&

ÀøÅµçÑ¹ '($)*

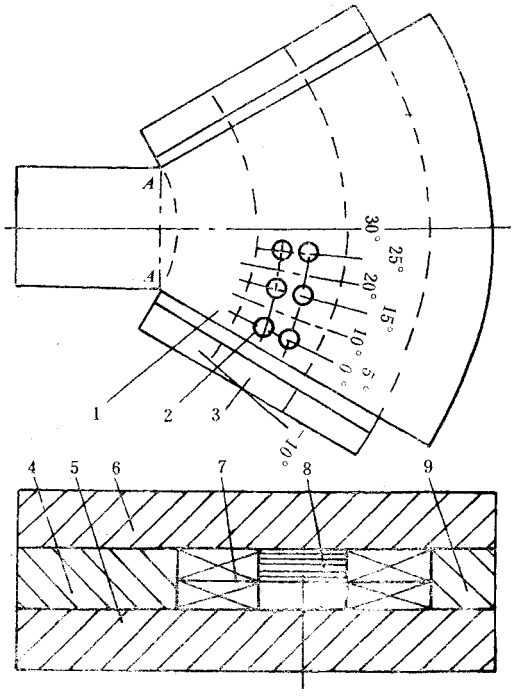

Í¼%+,+"! ´Åìå½á¹ Ê³Òõá¼

-¡¢%ª ÉÏéî°å£»¡ª ¸ø¿ó¿×£»¡¢¡ª ïßÈ¦£»¡ª ¶Ìéî½Å»

.¡ª ïÂéî°å£»¡ª ²âµã·Ö²¼£»¡ª ³¤éî½Å

ÀøÅ¹¦ ÂÊ %&$)/0

½øËßÂ¶È)(1

³öËßÂ¶È #(1

ÀæÈ´ËßÑ¹ ($)'2 3424¨)$%&5678)£©

µ¼ìå ÖØÁ¿ -$-%&

Ìúéî ÖØÁ¿ "$.9

´Åìå ×ÜÁ¿ .$1-9

ÀæÈ´ËßÁ¿ '$%&8·6

´ÅÑ¡»úÍâ¾Ø¶×î´ó£©)#.-$,88

´ÅìåÍ¨ µÀµÄÅ³¡ Ç¿¶ÈÓëÀøÅµçÁ÷µÄ¹ØÏµ ÊÇ£µ±³¡ Ç¿¬¹ý ($1;Êª¨! µãÊ©¾ÅìåÌúéî¾Ö ²¿´ï µ½Å±¥ºÍ £´Å±¥ºÍ ·¢ÉúÔÚÊÏ¡¢Âéî°åµÄ×îÏÁ´¦¨! +! £©±¥ºÍ ´Å¸ÐÃÜ¶È³ª £º

¡¤!% ¡¤

! ¦ "¦ # $%& ' (&) ' $&&
*) &' +&&

&%-

Êµ²âÊý¾ÝÖÐ¼ÆËã½áûÎÇºÏ ¡£´Å³¡ Ç¿È¡µÄ²â¶¨ÊÇ¬Ê±ÓÃ(Ö». - ") ÐÍ¸ßË¹¼Æ¾µÃµÄ¡£

¶ÔÉËÐÎ´° ¿ò´ÅÌå µÄÅ³¡ ·Ö²½½ØÐÞÁËÊµ²âÊÝð³ ´Å³¡ ¿Õ¼ÆÉÏÏÂ×óÓÒÊÇ¶ÔÓ³Æ¡µÄ£Ëùòõ»
¶ÔËÄÖÖ®»µÄ¡Õ¼ä¡µÄ³¡ ·Ö²½½ØÐÞÁËÊâÁ¿£ÑØ¾¶Ìò Ã¿ô +&/ / ¡¶ÑØÜÜò Ã¿ô) ¶È²âÒ»µã¡£
ÔÛÀø²µçÁ÷Íª)&&! Ê±²â¶¨µÄÅ³¡ ·Ö²¼µÄ½âûÊÇÊÚÚÁÌå ÄÚµÄÅ³¡ ·Ö²»ù±¾ÉÏÊÇ¾ùÔÈµÄ£¬
ÑØ¾¶Ìò µÄ²»¾ùÔÈ¶ÈÊª 0%) 1 $%&2 £ÑØÜÜò µÄ²»¾ùÔÈ¶ÈÈ×î´óÍª +%(2 £ÑØÜåò ×î´ó²»¾ùÔÈ
¶ÈÊª 0%& ¡£ÔÚÅÌå µÄ¸ØÁÏ¿Ú¦ £¾àÄë¼«· 0&/ / ´¦ µÄÅ³¡ µø²ÂäÔ½&%0- £¶øÔÙ¼à¼«·
+&/ / ´¦ £´Å³¡ ÓÖÒÇ´ ¾ùÔÈ£´ÅÌå±ßÔµÄÅÌå ·Ö²½ÑØ¾¶Ìò ·Ö²½ÊÇ¾ùÔÈµÄ£µ«ÑØÜåò ·Ö²½Ôò
Ïà²î ºÜ´ó¡£ÔÚ½Ó½ü¼«· ´¦ £ÓÉÓÚ° ÐÎÏß È¦µÄÉÏÍä ²¿ ·Ö´Å³¡ µÄµþ¼ÓÊ¹µÃ³¡ Ç¿Ôö¸ß µ½
&%- £¶ø½Ó½ü¡¨ µÄÖÐÐÄ¦ Ôòµø²µ½&%3- ¡£´ÅÌåÍâ " 0&¶È¦ µÄÅ³¡ ·Ö²½£ÊðÆæÅ²âµã´ÓÏß
È¦ÄÚÐÄÎêÏß È¦Íâ£³¡ Ç¿ÑØ¾¶Ìò µø²Â£ÏßÈ¦ÄÚµø²»´óÀë¿ª¡ÏßÈ¦µø²ä½ïÏÔÖø£
ÒÕ£ïËµÃ÷£±âÐÎ´° ¿òÊ½° ÐÎÏß È¦´ÅÌåÍ¨ µÀµÄÅ³¡ ·Ö²½µÄ²»¾ùÔÈ¶ÈÐ¡ÓÚ) 2 ¡£
$%ÅÌå ¹¤ÒÕ

´ÅÌå ÊÇÓÉËïÏ¡¢Âéî°å£³¤¡¶Ìéî½Å¼ÉÏ¡¢ÂÁ½ö°° ÐÎÏß È¦¹¹ ³É¡£´Åéî ÓÃ4- µç¹¤´¿Ìú³õ
ÔÞÅ÷ÁÏÖÆÈì¡£ÏßÈ¦ÓÃ0(' 0(' +%)/ / ·½ÐÎ¿ÕÐÁ- µ¹¼Œ¨¿×³ß´ç , ' , / / £©ÆÐÆÆÓÃ»·Ñõ
ÔÆ¸²£Á§Ë¿ø°Í »·Ñσ£Á§Ë¿ø·Ö²ã 05$ ÈÆÞþ×÷Íª µ¹¼ßµÄÔÑ¼ã¼ÓÔµ£ÏßÞý²ã¼ã¼ÓÔ»²ã »·
Ñσ£Á§¼Æ¡£ÕÛåÏßÈ¦ÓÃ£Á§Ë¿øÀ¦ÔŒÊÙ¾½þ×Õ¦ Àí¡£¾²â¶¨£¾øÔµÈ¼¶ª ! ¼¶£ÏßÈ¦ÊÇÉÓÃéí»¯Ë®ÀãÈ´¡£

+%»úÐµÉè¼Æ

»úÐµµÄÖ÷Òª¿¼¼ÓÐ¤ºÖÑ¡»·¡¶ÄÜâÏµÍ³ ¡¢«¶¯Ïµ Í³ ¼ÖÇ§ÐºÍ ¶¨Î» ÂÇ£

·ÖÑ¡»·£ËüÊÇÓÃ»µ¼Å²» ÐâÇÖ°å¾¼Àäíä ¡¢¸½ÓÍ »ú¼Ó¤ ÖÆ÷¶ø³É¡£ÆèØµãÊÇ½å¹ ¼ò
µ¥£¼Ó¤ ÈÝÒ²Í ÖØÁ¿Çá£

ÃÜâÏµÍ³ £ºÚßÌÝ¶ÈÅÑ¡»úÖÐ¿ó½·ÖÛÊ½µÄ¸ø¿ó·½Ê½¿ÉÒÔ¢£Ö¤ÔÚÕû·ÖÑ¡¿Ó¾äÓÐ¾ù
ÔÞµÄÁ÷ÌåÑ¡¯Á¦Ñ§õ¼Þ£´Ó¶øÊ¹·ÖÀëÐ§ÂÊá¸ß£Í¬Ê±Ò²¿É±ÜÃâ¿ó½·Ö±½óåËç¢Å½ÊÐÊ´ó´óµØ
Ñó¤ÁËÅ½ëÐÞµÄÊ¹ÓÃÜü£Õâ¶ÔÚÚÖÃ«»òÌ¸ ¸Ö°åÍø ÀàÅ½ëÐÊüÊÇö¹Ø¼ü£Îª ÁËï µ¼¿ó½¬
ÖüÊ½ø¿ó¼ü¼Ä¼ÆZãÒªÇó£Ðèª²Éè¼ÆÚ×ª¶¯õ¼ÞÂ·ÖÑ¡»·µÄÃÜâÏµÍ³ ¡£ÃÜâÏµÍ³ µÄ½å¹ Èçí¼
3" +" (* ËüÊ¾£Ëü£ÇÓÉÉÏ¡¢ÂÃÜâ¸Ç°å¡¢ÜÜò ÃÜâÏð ½È¦£¾¶Ìò Ïð ½ºõ ºÍ Ñ¹Á¦Ë®øÈëï¨ µÀ
µÈÁã¿¼Þ¹ ³É¡£Í¨ ¹ý Ñ¹Á¦Ë®µÄÉøÂ©£Ê¹Ïð ½ºÈ¦ÓëÇ°å¹¹ ³ÉµÄ¶¯Ì¬ ÃÜâ¸± µÃµ¼È¼ó¬£²¢ Ê¹
¿ó½²» Íâ Ð¹£Ë®µÄÑ¹Á¦Ðěó ÓÚ¿ó½·ÖüÑ¹Á¦¡£

´«¶¯Ïµ Í³ £º«¶¯Ïµ Í³ ÓÉú ³Ý´«¶¯»ú¹¹ ¡¢ÝÂÇ¢Æ¡¡ø ÂÇ¢ÚÕëÂÇ¼ëÙ›ú¡¢µç´Åµ÷
ËÙµç»úµÈÁã¿¼Þ×é³É¡£ª»·µÄª ËÙ¿ÉÓ &%) 65/ 78 µ½) %)65/ 78 ×÷ÎÞ¼¶µ÷ËÙ¡£Ïú ³Ý´«¶¯
ÓÐ½á¹ ¼ùµ¥¡¢¼Ó¤ ÈÝÒ×¢ÎÒì¼ÛÍ¼ª ðÐÞ½±ãµÈÓÅµã¡£ÓÃ» µ¼Å²ÄÁÏÓÆÊì¡£

¡¤ , 3) ¡¤

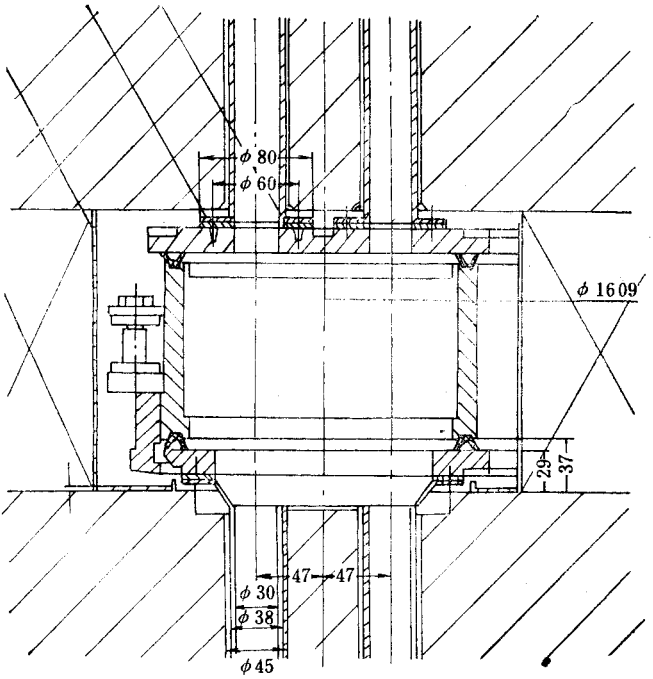

Í¼ ! " #" $% ÃÜâÏµÍ³ ½å¹ Í¼

×ª»·µÄÖ§ÐºÍ ¶¨Î» ÂÖ£×ª»·²ÉÓÃ×¶ÐÎÍÐÂÖÖ§Ð²¢ ÓÃ²¶¨Î» ÂÖ¶¨Î» ¡£ÆäÖ§Ð¼¶¨Î» ÃæÓÃ& ' ÄáÁúÖÆ÷£ÆäÖÅµãÊÇÄÍÄ¥£Ì Ô Éú¡£

$(´Å½ÊÖÐ¶Ñ

´Å½ÊÖÆ»ò·ÖÑ¡½ÊÖÊ¢ÖÄ¸ßÌÝ¶È¨ÅÑ¡ÊÇ¨ ¹ý Æäí Ãæú ÉúµÄ¸ßÌÝ¶È¸ÐÓ¡´Å³¡ ²ÅÄÜ¶¼¼¯ Ï¸ Á£È õÅÐÛï ÁÏÒÕï µ½ÖÑ¡µÄÄ¿µÄ¡£ ù¾ÝÖÑ¡¶ÕÏó µÄÖÊà¡¢ÅÐÛ¶Á£¶È¼ºÐÎ×´ µÊï ÐÛµÄ ²»¡¬£¿ÉÒ¢ÉÓÃ» Í¬½å¹ µÄÅ½ÊÖÐ¶Í ´Å½ÊÖÐ¶Ñ¡£Í¨ ³££Ð¡ÓÚ)*¦ + µÄÅÐÛ¸ÅÁ£²ÉÓÃ» Ðâ µ¼Å¸ÖÃ«½ÊÖÊ›ó ÓÚ)*¦ + Ô¢ÉÓÃ» Í¬ ÏÍß¾¶µÄ²» Ðâµ¼Å¸Ö°åÍø¼º Æéø¶Ñ¡£Í¼ ! " #" $, Îª - . ")/ ** ÐÍ¸ßÌÝ¶È ÅÑ¡»úÓÃµÄ! ºÅ¸Ö°åÍø½ÊÖÐ¶ÑµÄÕ Æ Ö®»¡£

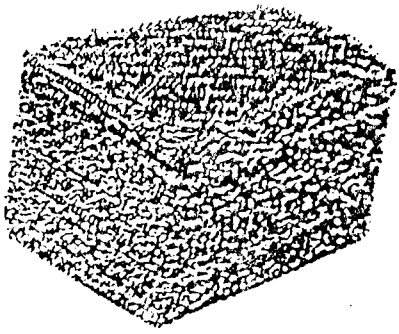

Í¼ ! " #" $, ¸Ö°åÍø¶Ñ

¡¤ / ! ! ¡¤

! " Ð§ûÊµÀý

Âí¸Ö¹ÃÉ½Ìú¿ó¡µÖËÐÂÈËÒº½»ú Ìú¿ó²£ÓÐÐÓÃ¿óÎï ÒÔà Ìú¿óÎª Ö£°é ÉúÉÚÁ¿ºÖÌú¿ó²Í Î¢Á¿ÅÌú¿óµÄ£Ö÷ÒªÂöÊ¯¿óÎï Îª Ê¯Ó¢£³à Ìú¿óµÄ¹ ÔìÓÐ½Çù×´¡¢ÖÃÜ£é×´¡¢½ÏÈ¾´ÓëÂö ×´ËÄóÀàÐÍ¡£Ìú¿óÎï µÄÁ£¶ÈÇ½Çù×´´Ö´ó£Ò»ãÎª #"#! $#"%#&&£ËÃÜ£é×´¿ÅÁ£¢Ï¸ £Éõ ÖÁÓÐ¡ÓÚ#"##! && µÄ£³ÊÒþ¾ÖÊ£

²ÉÓÃ' ( ) %#### ÐÍ¸ßÌÝ¶È¨ÅÑ¡»ú£È¡´úÔ-Á÷³Ì ¸¡ Ñ¡×÷Òµ£Ñ¡±ðÄ¥¿óº ! +!#&& ÐýÁ÷ Æµ¤ÄÒçÁ÷²úÆ¨) ,## Ä¿Õ¼! . ×óÓÒ¤Ø¤Ä¹¤ ÒµÊÕÑé£Ð§ûÉõºÃ¡£±í /) +) %# Ê¾ö¸ÃÎï ÁÏ µÄ¸ßÌÝ¶È¨ÅÑ¡½åû£²¢ÇÖÃÐöÁËÕ-¸¡ Ñ¡×÷Ò¸Í ÏÖÉú²úÖÐÀëÐÄ»úµÄ·ÖÑ¡Ö¸±ê£Í¬ Ê±»¹¶Ô±È ÁË¡ *## ÐÍ 01 2 ÊªÊ½Ç¿¿ÅÑ¡»ú¤Ä·ÖÑ¡½åû¡£½åû±í Ã÷£¸ßÌÝ¶È¨ÅÑ¡ÊÊ¨»ØÊÕÃÉ½¿¸ ÁÉ³à Ìú¿ó²»½ø¿ÉÒÕÃ÷ÏÔÌá¸ßÌú¾«¿óµÄ»ØÊÕÃÊ£¶ø Çð¾«¿óÎ» Ò²½Ï¸ß£´ËÍâ£²ú Æ·ÖÍö ±í Ã÷£Ò»Î ×÷Òµ¤Ä·ÖÑ¡ïÏÂÎÞÎª ,!¡ &£¶ø Ò»ÖÒ»É¨×÷Òµ¤Ä·Ü½µµÍµ½½#$%¡ &¡£

/) +) %# ¹ÃÉ½Ìú¿óÊ¯Ä¥¿·Ö¼¶ÐçÁ÷µÄ·ÖÑ¡½åû

ÊÕÑé ¹æÄ£	·ÖÑ¡¤ÒÕ	×÷Òµ	¸ø¿óÆÎ» .	¾«¿óÊ¬			Î² ¿óÆÎ» .
				²úÂÊ	ÆÎ»	»ØÊÕÂÊ	
ÊµÑéÊÒ	¡ ,## ÐÍ¸ßÌÝ¶È¨ÅÑ¡»ú	Ò»Î	+#"3-	33"!#	! +"3#	** "-#	%"+*
	012) *## Ç¿Å»ú	Ò»ÖÒ»É¨	,-"+/	3%'%%	! %'44	/-"4/	%"!3
¹¤Òµ Éú²ú	' ( ) %## ¸ßÌÝ¶È¨ÅÑ¡»ú	Ò»Î	,-"/%	,4"++	!,"!!	!#",+	,#"!,
	' ( ) %## ¸ßÌÝ¶È¨ÅÑ¡»ú	Ò»«æÐ»É¨	,*"/%	+3"3!	! +"+4	/*"34	%+"3!
	¸¡ Ñ¡×÷Òµ		+,"%#	+,"#!	3-",+	3-"#-	*3"#4
	ÀëÐÄ»ú	Ò»Î	+%'+*	,*"-!	3-"*#	33",4	,3",/

´¦ Àí¸Ã¿óÑ¡³§ ! +!#&& ÐýÁ÷ÆËÒçÁ÷£µ±¸ø¿óÆÎ» Îª +,. £¸ø¿óÅ¨¶È+! . £) ,## Ä¿Õ¼ 4! . µÄÈëÑ¡ÎïÁÏ¾Ò»ÖÒ»É¨·ÖÑ¡Ê±£¸ÃÉè±¸µÄ¦ ÀíÄÜÁ¦¿É¨ %# $,#56µ¥Í· ¡¤7£Éè±¸Í¶ ×ÊÒ»ÄêÄÚ¿É»ØÊÕ£

»¹¶ÔÒÔÂÀàÐÍ¿óÊ¯½ëÐÁËÊÕÑé£»ñµÃÁË½ºÃÐ§û¡£

£¨%#a Ìú¿óÀàÐÍ¿óÊ¯

ÄÏ¾©¡ »ËÉ½Ìú¿ó¿óÊ¯ÐÕÕÊëÃÉ½¿óÏà ËÆ£ÏÖÓÐÉúÁ÷³Ì ÊÇÔ-¿óÍ´ ¿ó·Ö¼¶ó£ÓÃøÌ-ºÍ ÖØ½ëÐÊÑ¡¿ó¹¤ ÒÕÖ±ð½ëÐÐ¦ ÀíÆËÐÐ¸ ÁÎ² ¿óºÍ Ï´ ¿óÄàºÏ ²¢Îª Î² ¿óÅÅÅ£¸ÃÎ² ¿óÖÐó ÓÚ,## Ä¿Á£¼¶¿·ÖÔ½Ò½+. £Ð¡ÓÚ,## Ä¿¿·ÖµÄ³à Ìú¿óÏ¸ ÄàµÄúÆÎ» Ô½ª +,. ¡£²ÉÓÃ¸ßÌÝ¶È¨ÅÑ¡»ú×÷Òµ¾Í¿É»ñµÃ²úÂÊ! #. £Ìú¾«¿óÆÎ» !% £×÷Òµ»ØÊÕÃÊ*! . ÒÕÊÏ£Î² ¿óÆ·Î» Ô½%. µÄÖ¸±ê¡£

ºÉÄÏÌú¿óµÄ³à Ìú¿óÁ£¶È¨ª ,#$+#¦ &£²ÉÓÃëõÅ¡ª Ç¿ÅÁ÷³Ì £Î² ¿óÖÐ) +*¦ & ²¿·Ýº¬ Ìú½Ï¸ß¡£±í /) +) %# ÖÐµÄ½åû±í Ã÷£²ÉÓÃÕ»ÖÒ»É¨µÄ¸ßÌÝ¶È¨ÅÑ¡¿ÉÓÐ§µØ»ØÊÕÊ¨ðÊ§ÔÚ Ç¿ÅÎ² ¿óÖÐµÄ¸ ÁÉÌú¿óÏ£ÁíÎâ£¶Ô»¿ó·ÛÒçÁ÷¸ø¿óµÄ¸ Á£¼¶¿·ÖÒ»Î Ñ¡±ð£Ò²¿É»ñµÃ½Ï

¡¤ */* ¡¤

ºÃµÄÑ¡±ðÐ§û¡£

! " #" $% ºÉÄÏÌú¿ó¸»¿ó·ÛÒÇÁ÷ßÌÝ¶ËÅÑ¡Ö¸±ê

Êõ¾ù	×÷Òµ	È¢Ñ¡ÁÏ		Ìú¾«¿ó£&			Î² ¿óÆÎ» £&
		Ï¸ ¶ÈÄ¿	ÆÎ» £&	²ú ÂÊ	ÆÎ»	»ØÊÕÂÊ	
Ç¿ÅÎ² ¿ó	Ò»ÖÒ»É¨	" ' ((	) * +, -	) ' +*)	! (+) $	*, +) '	$' +! $
¸Ø¿ó	Ò»Î	. #((	#%+ (	, # + (	' , +, '	- (+ %	$# +%
	Ò»Î	") ((	' # +##	,) +!)	*# +! -	% + ,	$* +%
	Ò»Î	" #((	' ' +!	! # +#(	*, +((	%) +$$	$, +%
	Ò»Î	" ' ((	' ' +, *	! $ +! '	!) +,	%+ +* #	$! + %

1- ³¤ÁëÌú¿óÊ¯ÖÞ³ ´æµÄÖ÷Ò³Ìú¿óÎï ÊÇ³àÌú¿ó£¬Î ª ¾µÌú¿óÍ´ÅÌú¿ó£²ÉÓÃÆÈõÅÒ» Ç¿ÅÒ»ÖØÑ¡Á÷Ì ´¦ ÀÍ£Î² ¿óÖÐµÄ½ðÊëðÊ§Ö÷Ò³ÔÚÐ¡ÓÚ#,¦ / Á£¼¶£ Î ª ÁË»ØÊÕËëðÊ§µÄ¸ Á£Ìú¿óÏï £²ÉÈ¡ïÖ³¡ ¦ *(/ Å¨Ëõ»úÑÙ£¬Ö±ð½ðÐÐÁËÈ«Á£¼¶Í ¸÷Á£¼¶Ïï ÁÏµÄ¸ßÌÝ¶ËÅÑ¡ÊÕÑé£¬ ½åû¼ûÊí ! " #" $- ¡£

! " #" $- 1- ³¤ÁëÌú¿ó¦ *(/ Å¨Ëõ»úÍï ÁÏµÄ¸ßÌÝ¶ËÅÑ¡½åû

×÷Òµ	È¢Ñ¡ÁÏ		¾«¿ó£&			ÖÐ¿ó£&			Î² ¿óÆÎ» &
	Á£¼¶Ä£©	ÆÎ» £&	²ú ÂÊ	ÆÎ»	»ØÊÕÂÊ	²ú ÂÊ	ÆÎ»	»ØÊÕÂÊ	
Ò»Î	È«Á£¼¶	#! +' %	, # +) *	' ! +' ,	- * + - '				* +#%
Ò»ÖÒ»¾«	.) ((	) %+' !	%) +! -	##+! '	-, +, !	! +' !	! +('	$+#,	) +) -
Ò»ÖÒ»¾«	") ((	#- +%$	*, +* #	*, +' !	%+ +)	%+))	) - +$!	! +( )	- +#,
Ò»ÖÒ»¾«	" #((	') +$#	*, +' '	! # +) -	%+ +#(	! +*)	) ! +' $	' +(-	$$+) #
Ò»ÖÒ»¾«	" ' ((	') +! *	' - +$*	! ! +%%	, , +(,	$(+,	' ! +#$	$$+('	$) +' !
Ò»Î	" ' ((	' # +, %	! $ +* '	! %+%	- (+' -				$(+! *
Ò»ÖÒ»¾«	È«Á£¼¶	) * +* ,	' %+$(	' , +' $	% +) (	, +* -	$) +%$	#+%(	' +('
Ò»ÖÒ»¾«	" ' ((	##+!	' # +' (	! * +* *	% +* $	* +! !	) $+!)	! +#'	, +%#

½åû±íÃ÷£Ð¡ÓÚ#,¦ /£¨ " ' ((Ä¿£Í© ÁÏ¾Ò»ÖÒ»¾«ßÌÝ¶ËÅÑ¡£ÄÜ›ñµÃ¸ßÖÊÁ¿Ú¾«¿ó£¬ Î² ¿óÆÎ» Óë½ðÊëðÊ§¾ûÚÚ‰(& ×óÓÒ£¶Ô½ï¨ÖÎï ÁÏ´ÅÑ¡ºó£Ëä¨ï ²» µ½ßÆÎ» Ìú¾«¿ó£µ«Î² ¿óÆÎ» ½ÏµÍ£¶øÇÒÆ£ãú ÂÊ¿Éï #* 0 ' (& ¡£

£¨) £¢Ú¼ÛÚó ³à Ìú¿óÎª Ö÷µÄ¿óÊ¯

ÎÒ¹ú º¬¼ûÚó ³à Ìú¿óµÄµäÐÍÌú¿óÊ¯Î ª °° É½µØÇ¿µÄ¶« °° É½Í Æëó É½Ìú¿óÊ¯¡£ÕâÖØ¢ÀÐÍ Ìú¿óÊ¯Öеú¿óï ³Ê²» ¾ûÐÈÇ¶¶¼£½¦È³Á£¶È½Ïì¸ £Ò»ßãÐë¸ Ä¥É¡îÑ¡¡£²ÉÓÃØØÑ¡¡¢Ç¿ÅÑ¡ºÍ ¸¡ Ñ¡¹¤ÒÒØÊÕ¸ Á£¼¶Ú¿óï ËëÓÐÐ»¶¨Ð§û£µ«Ìú¿óï µÄËëðÊ§ÈÔ½ï¨ó ¡£²ÉÓÃßÌÝ¶ËÅÑ¡Ñ¡±ð ¶«°° É½Ìú¿óÊ¯£µ±Ò»Î Ñ¡±ðÕâÖÖ¬Ìú Á¿ª)(+% & µÄÇ¿ÅÎ² ¿óÊ±£¿É¥×È¥Ô¼ * & µÄº¬Ìú ¡¤ , ! %¡¤

Á¿½ô ª ! " # µÄµÍÆÎ» Î² ¿ó£Ëù»µÃÖ¾«¿óÌú ÆÎ» Îª $$%&# £×÷Òµ»ØÊÕÂÊï ' " %) # ¡£ÁíÍâ£¶«°° É½ú¾«¿óÅ¨Ëõ»úÒçÁ÷ÖÐ²¬ÓÐ¿·ÖÎ¢¸Ì¸¸ Ä à£¾¬¦ *$+ Å¨Ëõ»ú¾»¯»ØÊÕÇåË®£Æãßá É° ÆÎ» ¿Éï ** , *) # £Ð¡ÓÚ! " + µÄÁ¿Ô½Õ½ª " , ' " # £ÄÑÒÕÃ£¹æÑ¡¿ó·½¨ ¸»¼£²ÉÓÃßÌÝ ¶ÈÅÑ¡£ÄÜ½ú º¬Á¿»¼µ½ ! # ÒÕÊÏ¡£

Æëó É½ú¿óÑ¡±ðÁ÷³Ì£¨È¨Õõ Å¡ª Ç¿Å¡ª ¸¡ Ñ¡£ÖÐµÄÇ¿ÅÎ² ¿ó²ÉÓÃßÌÝ¶ÈÅÑ¡Ê±£Ìú ÆÎ» Îª ! ' %) , . ! %! # µÄÈëÑ¡ÎïÁÏ£¾¬Ò»ÎÑ¡±ðÉ£¿É¡µÃ²úÂÊª &&%- , &$%&(# ¡Φ ÆÎ» $! %&(, $) %$(# ¡Φ»ØÊÕÃÊ') # ÒÕÊÏ¡Φ² ¿óÆÎ» Îª - %(,) %. # µÄÖ¸±ê¡£

£¨$£ÐÙ×´³à Ìú ¿óÎª Ö÷µÄ¿óÊ¯

¹ãÎ÷ÍÍ ÇïÌú ¿óÊ¯ËüºµÄÖ÷Ò²¿óÎï Îª ³à Ìú ¿ó£¿óÊ¯½å¹ Îª öÜÁ£×´£Á£¾¶Ò°ãÔÚ' %! , " %$* + + ¡£ÔúÚÜÁ£ÖÐÚú ¿óÎï ÓëÂöÊ¯¿óÎï Ïà¼äü¹ü¡£Ñ¡±ðÕâÀà¿óÊ¯µÄÄÑ¶ÈÔÚÐúÜÁ£ÖÐÚú ¿óÎï ÄÑÒÔä·Ö½âÀë£¼Ê¹Ìá¸ßÄ¥¿óÌ¸ ¶È£Ê²»áÒòú ¿óÎï ÓëÂöÊ¯¿óÎï ¼äÓ²¶È²î Ò¡£¬Ó¶øÔ³É Ìú ¿óÎï Äà»¯£¬Ó¶ø²ÉÓÃÇ¿ÅÑ¡¹¤ ÒÕÐ²ÄÑÒÕÐÐÐS»ØÊÕ£²ÉÓÃßÌÝ¶ÈÅÑ¡£Ê»×Î Ñ¡±ðÇ¿ÅÑ¡Î² ¿ó¾ÐýÁ÷Æ÷ÍÑÄàºó µÄ³Á É°²ú ÆÈ¨ / ." " Ä¿Õ½((# £Ê¿É»ñµÃ×÷Òµ²ú ÂÊ*" # ¡Φú ÆÎ» &' %)- # ¡Φ×÷Òµ»ØÊÕÃÊ*" # ×óÓÒµÄú ¾«¿óÉ¿ÉÔÖ¼ÊÉ«Á÷³Ì Ìú »ØÊÕÃÊ* ,) # ¡£

£¨&£ºÕÌú ¿óÎª Ö÷µÄ¿óÊ¯

½Î÷Ìú ¿Ôú ¿óÊ¯ÒÖÖ¾ñ¿óÎª Ö÷£Âöê¯¿óÎï Îª Ê¯Ó¢£ÆÆëü¿óÎï º¬Á¿¼÷ÉÙ£ÕâÖÇ¿óÊ¯ÖÐËÙº¬¿Ëú ¿ó³ÊÁ£×´ ¡Φ½×´ ¡Φ·´ø×´ »òÍøÂç½å¹ ³öÏÖ£Êõ ÖÏ¸ ²» ¾ûÔÈÇ¶¼£Ðèä¥ÖÁÐ¡ÓÚ & + Á£¼¶ÅÇ¡É¡µ¥Ìå½âÀë£¬É¹ú²ÉÓÃêõ Å¡ª Ç¿ÅÁ÷³Ì Ñ¡±ð£²ú³ö µÄ×îÖÕ² ¿óÆÎ» Æ¸ß£Ê³ÉÁË Ò»¶¨³Ì ¶ÈµÄ½ðÊðËðÊ§£¾¬ßÌÝ¶ÈÅÑ¡ÊÕÑé±íÃæ¨¼ûí - / $/ ." £Æ²ÉÓÃðÎî ¼¹Ê¿õ»½ò¸É½µ µÍÎ² ¿óÆÎ» £¶øÇÒ¸É»ØÊÕÖÓÐÇ¿ÅÑ¡»úËüËðÊ§µÄ²¿·ÖÏ¸ Á£¼¶ú ¿óÎï ¡£

- / $/ ." Ìú ¿Ôú ¿óÊÕÑùµÄßÌÝ¶ÈÅÑ¡ÊÕÑé½åû

Êõùù	×÷Òµ	È¢ëÑ¡ÁÏ		¾«¿ó			Î² ¿óÆÎ» £#
		Á£¶ÈÄ¿	ÆÎ» £#	²úÂÊ#	ÆÎ» £#	»ØÊÕÃÊ#	
Î² ¿ó	Ò»Î	È«Á£¼¶	$) %-	-&%"	&. %)*	' ! %"	$" %'
	Ò»Î	/ ." ""	&" %*	)" %"	&* %$(	)(%"	.! %'
´ÅÎ²	Ò»Î	È«Á£¼¶	. &%&	*$%&"	$! %&$	-' %$"	! ' %!
	Ò»Î	/ $" "	$. %&&	*" %$"	&! %-	-&%"	. $%!

£¨*£Æ£ëûÄÑÑ¡¿óÊ¯

Í- Áêï »ËÉ½ê ¿óµÄ¡ Ñ¡Î² ¿óÖÐ¬ÓÐÁàÚ ¿ó£Ìú ÆÎ» . ! , . . # ¡£²ÉÓÃÐ»ÖÒ»¾µÄ¸ßÌÝ¶ÈÅÑ¡ÊÕÑéÁ÷³Ì £¿É»ñµÃ²úÂÊª . ! %)$# ¡Φ ÆÎ» Îª &$%' # ¡Φ×÷Òµ»ØÊÕÃÊª &$%! # µÄÚú ¾« ¿ó¡£Î² ¿ó°¬Ìú ½ô ª (%- # ¡£

Îè Ñô»ì ºï Ìú ¿óÊ¯ÖÐÚú ¿óÎï Ö÷Ò²ª ¼Ûõ ³à Ìú ¿ó¡¢Åìú ¿ó°Í ÉÙÁ¿³à Ìú ¿ó£ÂöÊ¯¿óÎï Îª Ê¯

¡¤ ' -(¡¤

Ó¢¢Ì Ó®Í »ÕÊ¯¡£¿óÏï ´ÅÐÔâ¶¨±í Ã÷£ÕÕâÀà¿óÊ¯ÖÐà Ìú¿ó¡¢Ì Ó®Í »ÕÊ¯µÄ±Ë Å»¯Ïµ Êý¡ª µÈ ÊýÁ¿¼¶Í¬ Ê±£¿óÊ¯°¬Á¿µÍ£Ì¡ú¿óÏï Ç¶¶¼Á£¶È²» ¾¼ÙÐÈÈ«²¿Ä¥ÖÁ("#¸ $ Á£¼¶£È¬ÕÓÐÐ½½&# µÄÁ–Éúå£Êõ ÄÑÑ¡Ìú¿óÊ¯¡£²ÉÓÃÆõÕÅ¡ª ¸ßÌÝ¶ÈˆÅÑ¡ÊÕÑéÁ÷³Ì Ñ¡±ðÕâÖØÆÎ» Îª '"(#%) µÄ »ì°Ï ÐÍÌú¿óÊ¯£¿É›ñµÃÚ¾«¿óÆÎ» *+(%) £×÷Òµ»ØÊÕÂÊª *, (+%) µÄÁ½ÃÑ¡±ðÖ¸±ê¡£ °üÍ· ¶à½ðÊõ¹² ÉúÚ¿óÊ¯ÖÐ¿óÏï ¹² Éú¹ØÏµÃÜÇÞÐÇ¶¼Á£¶ÈË¸ £Ó¬ÐÓÃ¿óÏï ÓëÂöÊ¯¿óÏï µÄ Îï »¯ÐÕÐÊà½ðÊÑ¡±ðÄÑ¶ÈˆÓ¡£²ÉÓÃÆõÕÅ¡ª ¸ßÌÝ¶ÈˆÅÑ¡Á÷³Ì ½ðÞÐÊÕÑéÆÆÎ» Îª %(-%) µÄÈõ ´ÅÑ¡Î² ¿ó£¾¬Ò»ÖÒ»É¨¸ßÌÝ¶ÈˆÅÑ¡£¿É›ñµÃ²úÂÊ' +(') ¡¢ÆÎ» #,(./) ¡Ó»ØÊÕÂÊ*' (+/) µÄ ´ÖÌú¾«¿ó¡£

¶Þ¡¢0123 ÐÍÁ¢»·Âð¶¯¸ßÌÝ¶ÈˆÅÑ¡»ú

./ Äêú³õ¿ªÊ½ÑÆÐÆÆÄ0123 ÐÍÂð¶¯¸ßÌÝ¶ÈˆÅÑ¡»ú£ÈÑÕÐÆÈýÖÖæ¸ñ£Æä¾å¹ ¼ºÐÕÄÜÈç ÏÂËüÊöı£

%(½å¹ Óë¤×÷Ô-Àí

¸Ã»ú½å¹ Ö÷ºÓÐÊçí¼*!+!,/ ËüÊ¾%+²¿·Ö×é³É¡£Á¢»·ÄÚ×°ÓÐµ¼Å²»ÐâÖ°å¡Íø´Å ½êÆÆÊÒ²¿ÉÒÒÇù¾Ý¥ÐèÒª³ä¦Î¡¸ÖÃ«µÈˆÅ½êÆÔÊ£Ñ¡±ðÊ±×ª»·×÷Ë³Ê±ÕêÐý×ª£¿ó½¬Ó¸ø¿ó¶·¸øÈëÊÑØÆÏÌúéî·ì ï¶Á÷¾×ª»·£×ª»·ÄÚµÄÅ½êÆÔÊÚÅ³¡ ÖÐ»´Å»¯Ê¬Å½êÆÔÊíÃæÐÎ³É¸ßÌÝ¶È´Å³¡£¿ó½ÖÐÅÐÇÅÁÆÜü×ÅÔÚÅ½êÆÔÊíÃæÆÓÉ×ª»·´øÖÁ¶¥²¿Î Þ´Å³¡ Çø£±»³å Ï Ë®å Èë¾«¿ó¶·£¬Ç´ÅÐÇÅÁÆÑØÂÌúéî·ì ï¶Á÷Èëê² ¿ó¶·ÅÅ×ß¡£

Îª ÁË£Ó¤Âð¯Ñ¡¿ó£Î¬³Ö¿ó½ÒºÃæµÄ¸ß¶È£¿Ê¨ ¹ý µ÷½ÛÍ² ¿ó¶·ÏÂ²¿·§ÃÅÊ¹ÒºÃæ£³Ö ÔÛÐ¶»ïßÒÕÊï£Ò¹å ïÔÊ¾ÜÏÎª Í¸Ã÷ÓÐ»úËÜÁï¹Ü£²Ù×÷ÕÍËæÊ±¿É·Û²ì Ò¹»¸ß¶È¼°Âð¯Çé¿ö¡£ Âð¯»ú¹¹ Çý¯×°ÖÃ² ×°ÔÛÍ² ¿ó¶·ÉÏµÄð½¤ÄÄ¤ù¸ ÔÊ¯£Ò»Ò³¿ó½Ò¹»±£³ÖÔÛÐ¶»ïßÒÔ ÉÏ£Âð¯ÄÜÁ¿¾ÍÄÜÓÐÐ§µØ«µ¹Ñ¡¿óÇø£¸Ã»ú²ÉÓÃµ÷ËÙµç¯»úÇý¯Âð¯³å³Ì Ïä£Âð¯³å´Î ÓÉµ÷ËÙµç»úµÄ¿ØÖÆµ÷½ÚÊÂð¯³å³Ì µÄµ÷½ÚÊÇ¨ ¹ý µ÷½ÚÊå³Ì ÏäÄÚµÄÆÐÄ¿éÀ´ÊµÏÖµÄ¡£

Í¼*!+!,/ ÖÐ¤óÍ¼»æöÁËÉÏÏÂÂ´Åéî µÄÖ²¼Çé¿ö£Ï Â´Åéî ÓÐ³%µÀì Óê² ¿ó¶··Ö±ðÍ¨ ¹ý ÉÏ´Åéî µÄ. Ìõ·ì °Í ' Ìõ·ì ÓëÖÑ¡Çø µÍ¨ £´ÅÐÔ¿ó Í·Ç´ÅÐÔ¿óÔÚÖÑ¡Çø µÃµ½ÖÀë¡£ÆÏ Ë®µÄ×÷ÓÃÊÇ½ðÞ»½Ç²ý Î´ ÅÅÉ¾µÄ·Ç´ÅÐÔ¿ÅÁ£ÈÔá¸ß´ÅÐÔ¾«¿óÆÎ» ¡£ÏÂ´Åéî ÓëÅÆË®¶· ¹µÍ¨ µÄ+Ìõ·ì ÊÇ©ÅÆË®ÓÃµÄ£Æ£ËÏ·½³Æª ÅÅÉÉÇø£ÔÚÜÊÇø¼ä×ª»·ÄÚµÄÐÐÔ¿óÏï ¼ìÐØÆÜÅÁ¦µÄ×÷ÓÃÕ³×ÅÔÚÅ½êÆÊÏ£¶øË®¼°Æä¼ÐØµÄ·Ç´ÅÐÔ¿ÅÁ£÷¾ÅÆË®¶· ÅÅ×ß¡£ÉÏ´Åéî Î» ÓÚÅÅ ¸ÉÇø£Ï·½ÓÐ Ìõ·ì ÓëóÆÏà¡Í¨ £¿ÕÆÐ¼°Ê±Îî ²¹ ÁË»ª»·ÄÚÒ¢Ë®Á÷×ß¶ØÁðÎÂµÄ¿Õ¼ä£ÒÔã×ª »·ÄÚµÄÆË®ÔÚÐØÆÁ¦µÄ×÷ÓÃÂÑ¸ËÙÅÅ×ß¡£×ª»·×³ö´ÅÏµ µÄ¿ÖËäÈ»²» ÔÚÊÜÅ³¡ Á¦µÄ×÷ÓÃµ« ×ª»·ÄÚ»ù±¾Ê¹Ï²»º¬Á÷¶¯Ë®£´ÅÐÔ¿óÀ¿¿í ÃæÁ¦¸½×ÅÔÚÅ½êÆÊÏ£±»´ø µ½×ª»·ÉÏ·½³Å´Ï´ ³öÀ´¡£

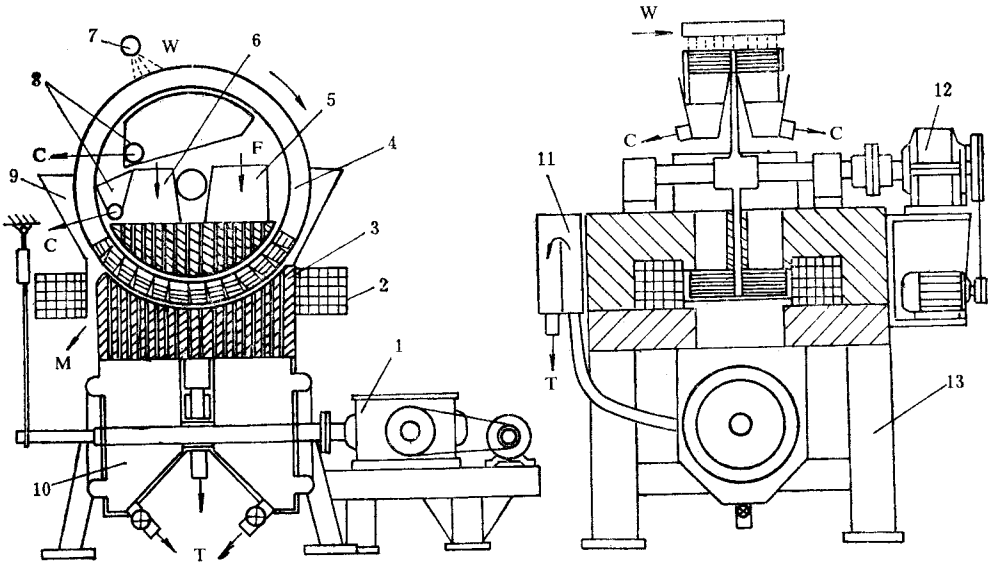

Í¼! " #" $% &' ( ) " *$%%»ú½å¹ Ê³Ò¸â

*¡ª Âσ¯»ú¹¹ £»¡ª ¼¤ÅÏßÈ¦£#¡ª Ìú éî £¿¡ª ×ª»·£$¡ª ¸ø¿ó¶·£»¡ª ÆÏ˜ Ë®£»¡ª ¾«¿ó³å

Ï´ Ë®ÜÉ»¡ª ¾«¿ó¶·£»¡ª ÖÐ¿ó¶·£%%ª Î² ¿ó¶·£%*¡ª Ò°Ãæ¶·£%+¡ª ×ª»·ÇÝ¯»ú¹¹ £%#¡ª »ú

¼Ü0¡ª ¸ø¿ó£2¡ª ÇåË®£2¡ª ¾«¿ó£8¡ª ÖÐ¿ó£4¡ª Î² ¿ó

·ÖÑ¡ÇøÍ ÅÅ¸ÉÇøÖ®¼äÃ»ÓÐÌ Ï¶µÄ²¿Î»³Æ¸ô¶Ï Çø£ÎÞÂÛÐý×ªÖÁÄ¸ö²¿Î»£×ª»·ÉÏÖÁÉÙ ÓÐÒ»¿é¸ô°åÎ» ÓÚô¶Ï ÇøÉõâ½«£Ö¤ÖÑ¡ÇøµÄ¿ó½²»á´ó Á¿µØ¯ÅÅ¸ÉÇøÁ÷¶¯ºÍ Âσ¯ÄÜÁ¿µÄ ´«²¥¼¯ÖÐÐÚÖÑ¡ÇøÉÏ¡£

+5´ÅÏµ

¸Ã»ú ÅÏµ Á¢å Í¼×â´ÅÂ·Í¼·Ö±ð¼Ú¼! " #" $* ºÍ Í¼! " #" $+¡£ËùÊÇÓÉ»¸ö Ë®Æ½ÅÖÃ µÄÓÃõÐÄµç¹¤³Ø¹ÎÍ- ¹ÜÈÆÐÄÉ¼¤Å ÏßÈ¦¡¢ ¿éÍÂÌú éî ¡¢+ ¿éÉÏÌú éî ºÍ + ¿éÔÑÑÀ²å¹¹ ³É£Éï ÏÂÌú éî Ö®¼äµÄ»¡ÐÎ¿Õ¼äª Ñ¡±ðÇø£´ÅÏµ °ü½Ç² /%¶È¡£µ±¼¤Å ÏßÈ¦ÓÐÐ±Á÷µçÍ¨ ¹ý Ê±£Ô Ñ¡±ðÇø¿ú Éú³¾°Å³¡ £´ÅÁ¦ÏßÓÏÂÌú éî ¼¼· Ö¸Ïò ÉÏÌú éî ¼¼· £È»ºóÑØú éî ÐÍ³É±Õï´ÅÂ·¡£ Á½ö ÉÏ´Å¼¼· Ìà ÁÚÃæà¾à Ò»¶Î¾à Àë¨¼¤Å ÍÖÐÒÑÅ´ó £©×ª»·ø°å Í¨ý¡£ÉÏÏÂÌú éî ¼¼· ÉÏµÄ·ì ¶½å¹ ÊÇ¿½ºÍ Ë®µÄ¨ Â·¡£ÕâÒ»ÅÏµ µÄÓÅãÊÇ©ÅÉÙ£¼¤Å¹¦ ÂÊµÍ£Æ¾ãæß¸Ò¦½ÏÒ»È Ö¾Ö²ÄÀûÓÃÊß¡£´ÅÏµ µÄÉè¼Æ¹ØÎ ÊýÈçÂº

¶î ¶¨±³¾¸¡ Ç¿	* 5%4
¶î ¶¨¼¤Åµçá÷	* +0%6
¶î ¶¨¼¤Åµçѹ	+* 5+7
¶î ¶¨¼¤Å¹¦ ÂÊ	+$5$81
Àæ´Ë®Á¿	* 5* 9 #:;

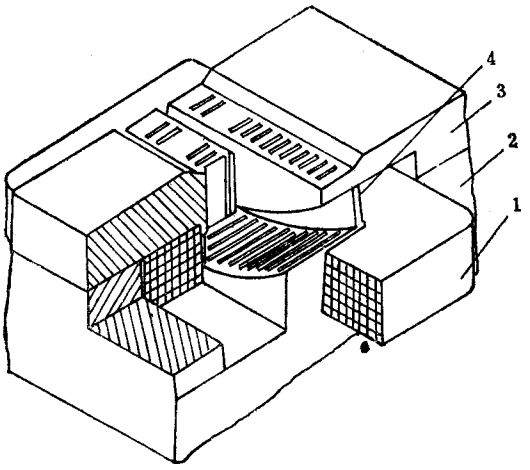

Í¼ ! " #" $% ´ÅÏµ½å¹

%ª ¼¤ÅÏßÈ¦£&¡ª ÏÂÌú éî £#¡ª ÉÏÌú éî £»¡ª ÔÑÑÅå

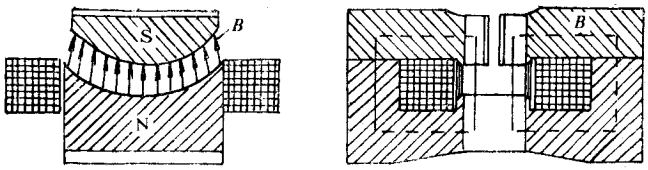

Í¼ ! " #" $& ´ÅÏµ´ÅÂ·

ÀæÈ´Ë®Ñ¹	( )&* ( )$+ , -
´Å³¡ ¿Õ¼ãß´ç¨³¤ . ¿í . ¸ß£©	/ (! . #' (. %(' 0 0
´ÅÏµ°ü½Ç	1(¶È
ÏßÈ¦ÔÑÊý	22 ÔÑ
ÏßÈ¦¹¤ ×÷ÎÂ¶È	3 $(4
Í- ¹Ü¹æ¸ñ	&&. %2 . %$0 0
#) ×ª»·	

¸ßÌÝ¶È´ÅÑ¡»ú×ª»· µÈ½å¹ ÈçÏÂ£º

£¨%¢Ê½å¹ £Í¼ ! " #" $# Îª ×ª»· ½å¹ Í¼¡£ ×ª»· Á½à¸÷Îª Ò»¿éÆÕ ²» ÐâÖ» °å£» · °åÖ® ¼ª¸ ÓÐ& ¿ê¼ÝÐÎÆÕ ²» ÐâÖ¸ô °å£¸÷¸ô °åÖÐ¿ÓêÒ» · ÐÎÆÕ ²» ÐâÖ¼Ç¿È¦º¸ ½ÐÓÁÒ»¿é ´¿Ìú ·ø °åÓê¼Ç¿È¦ºÍ ÂÖ± º¸ ½Ç£Á½à » · °åºÍ ÌÝÐÎ¸ô °åÎ§ ³É & ¸ö ¾ÐÎ · ÖÑ¡ÊÒ£¸÷ · ÖÑ¡ÊÒ ¿¿ÖåßÒ»à º¸ ÓÐÒ» Ð® » ÐâÖÄÚµæõ £ÈÒèÖ¹´Å½ÊÖÊù Öåß · ½ìò ×ª¶¯£¸÷ · ÖÑ¡ÊÒâ ²à ×°ÓÐ& * ' ¸ù ²» ÐâÖÍâ µæõÊ¨ÏÖ³¡ ÓÃ& ¸ù ! %&0 0 ÆÕ ²» ÐâÖÍâ µæõ £ÊÍâ µæõ ¿É²ð £ÈÒÊã°² ×°´Å ½ÊÖÊ£

¡¤ / / & ¡¤

£¨!£©Å½éÔÊ¼ºÆæà¶¨·½Ê½ÏÖÓÃµÄÅ½éÔÊª "#$%%µ¼Å²»ÐâÇÖ³å ÖÆÆÄÁâÐÎÍø£Íø¿×¶Ô½Ç³ß´çÎª $#! &' %%£Íø ÓéøÖ®¼äÓÃ" #(&)" &!*%%´ó¿×ÆÐ²»ÐâÇÖÁâÐÎÍø¸ô¿ª£Ã¿¸ö·ÖÑ¡ÊÒµÄÉÏ¡¢Â¶Ë÷·ÅÒ»¿é+Ä¿ÆÐ²»ÐâÇÖË¿Jø¡£°²×°Íø¶ÑÊ±¾¡Á¿Ñ½½ÐÒÔÀËÉ¶¯£Íø¶ÑµÄ²×°·½Ê½Ú¼+, $, *(¡£

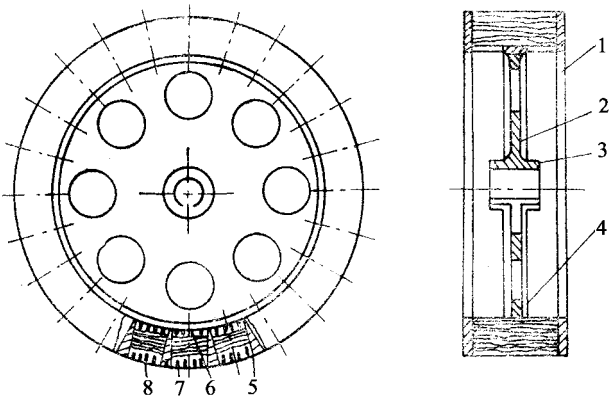

Í¼+, $, *$ ×ª»·½á¹Ê³Ò⠀

)¡ª»·°å£Þ»¡ª·ø°å£$¡ª ÂÖ± £(»¡ª¼Ç¿È¦£»

*¡ª¸ô°å£»¡ª ÄÚµæõ£»¡ª Íâµæõ£»¡ª´Å½éÔÊ

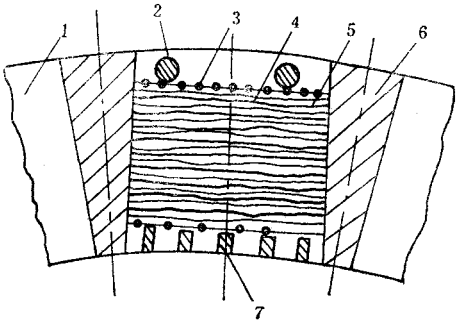

Í¼+, $, *(´Å½éÔÊ¶ÑÌ ¶¨·½Ê½

)¡ª»·°å£Þ»¡ª Íâµæõ£$¡ª +Ä¿»ÐâÇÖËJø£»

(¡ª´Å½éÔÊ»¡ª ²»ÐâÖ´ó¿×Íø£»¡ª¸ô°å£»¡ª ÄÚµæõ

(#Âð¶¯Ô-Àí

¸ßÌÝ¶È¨ÅÑ¡¦ ÀíµÄÏ ÁÏÁ£¶È¨ ³£½ÏÏ¸ £Ó°Ì Ñ¡¿ó¹ý³Ì µÄÁ¦³ý ÁËÅÁ¦¡¢Á÷ìå Á¦¡¢ÖØÁ¦ÒÔ íâ£´ÅÐÔ¿óÁ£ÓéÂ¢Ê¯Ö®¼äµÄ±ä»¯ °üÀ¨¾ä¸µçÁ¦ºÍ ·¶µÂ»ª Á¦£©Ò²» ÈÝÖöÂ©£ÕâÐ©Á¦¶Ô¿óÁ£ µÄ×÷ÓÃ½ê©µ¥Ïò µÄ¡£Èç¿ó½¬ÓÉÏÖÂÂÁ÷¶¯Ê±£²¿·ÖÂ¢Ê¯±»Æëü¿óÁ£»ò½ê©Ë¿¼Ò¥£¨ Í¼+, $, **£©Ò⠀ÒòÁ÷ìå Á¦ ! ·½Ïò³¯ÏÂ£¹ÊÕâÐ©Â¢Ê¯²» ÄÚÑÀë£µ½ÖÂ¼«¿óÆÎ» ÏÂ½µ£ÑÏÖØ£±»¹»áµ¼

¡¤ - - $ ¡¤

ÖÅÅ½ëÖÐ¶ÂÈû¡£´ËÍâ£¸½×ÅÔÚÅ½ëÖÐÊ÷ÃaµÄÂöÊ¯Õ¼¾ÝÁË¿·ÖÓÐÐ§¶ÊÕ±íÃæÉÓºÎì ´Å½ëÖÊ ¶ÕÅÐÇóÁ£µÄª¶ÊÕ£

ÔÙÂ¤¯¸ßÌÝ¶È´ÅÑ¡ÖÐÐ³ý ÁËËÏÊö¸÷ÖÖÁ¦Ö¢â£»¹ÈËª µØÊ©¼ÔÖ»ÖÖÂ¤¯Á÷ìå Á¦£ÈÕÐÉÉ¢ È°Á£Èìá¸ßÑ¡¿óÖ¸±ê°Í·ÀÖ¹¶ÂÈû¡£¿ó½µÄ×î´óÂ¤¯ËÙ¶È°Í Æ¾¼ùÂ¤¯ËÙ¶È·Ö±ðÎª

$$f_{\text{max}} = \frac{\mu}{m}\sqrt{gR} \qquad (1)$$

$$f_{\text{min}} = \frac{\mu}{m}\sqrt{gR} \qquad (2)$$

$$f_{\text{max}} = \frac{\mu}{m}\sqrt{gR} + \frac{\mu v_0^2}{g} \qquad (3)$$

Ê½ÖÐ μ ¡ª¡ª Ñ¡óÇøÓÐDŠå³Ì £»

m ¡¶¶ª Îª Â¤¯²¨ ½ÇËÙ¶È£»

R ¡¶¶ª Ê±¼ääÁ¿£

¿ó½µÄÊµ¼ÐÃ÷ËÙª ¸ø¿óËÙ¶È¡¸ ºÍ Â¤¯ËÙ¶ÈµÄµü¼ÐºÍ

$$f_{\text{max}} = \frac{\mu}{m}\sqrt{gR} \qquad (4)$$

ÔÙÊÕÑéÖÐÊµ¼Ê¡ÖúóÖÂª ¡¸¡ 12) 3Š£¬ f_{max} ¡ "12) 3Š£Ò¾ÖËÉ£¬¡ 1. "1Š¤ ¡ 2) 3Š£¬£

Í¼1 (' (41 ÊÇù¾ÝËÏÊ½æÖÆÐÄÒ»¸ö Â¤¯ÖÙÆÐÚ¿ó½ÔÙÑ¡¿óÇøµÄÄ÷ËÙ½£Í¼ÖÐÐÒÕ° ²¿·Ö±íÊ¾ó½µÄÊµ¼ÐÃ÷ËÙÓëø¿ó·½ïò Ïà·´ ¡£´ËÊ±¶ÔÎ£ ÁôÔÚÅ½ëÖÊÏ·½µÄ¿óÁ£²ú ÉúÒ»¸ö ·´ Ïò ËÉÉ¢Á¦£Ê¹Í¼1 (' (44 ËùÊ¾»¿¨×¡µÄÂöÊ¯ÊÜµ½Ò»ö×ÔÂÖÁÉÏµÄÅ¤å Á¦£ÍÑÀëÔ½ø´Ì¬ ¶ø½øÈëÊ² ¿ó¡£

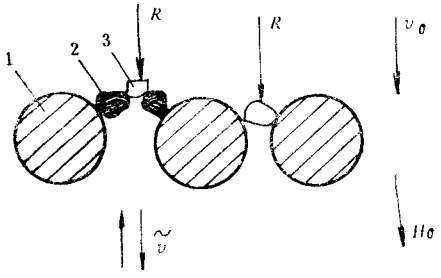

Í¼1 (' (44 ·Ç´ÅÐÇóÁ£¼ÐÇóÄÐÎÊ½

"¡ª ´Å½ëÖÊ#¡ª ´ÅÐÇóÁ£»¡ª ·Ç´ÅÐÇóÁ£

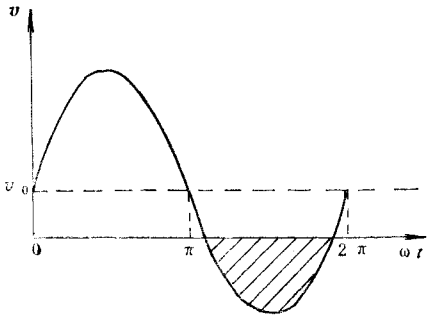

Í¼ ! " #" $! ¿ó½ÔÍÑ¡¿óÇqµÄÁ÷ËÙ

Ò»ã¸ßÌÝ¶ÈËÅÑ¡ÖÐÐµ±¸ø¿ó·½ìò´ÓÉÏÖÁÂÊ±£¾óó¶àÊý±»²¶¼¯µÄËÅÐÇ¿óÁ£Í£ÁôÔÚÅ½ëÖÐêµÄÉÏ±íÃæËÙÂ±íÃæ¶»ñµÄ¿óÁ£ºÜÉÙ£ÔÚÂö¶¯¸ßÌÝ¶ÈËÅÑ¡ÖÐÐ-ÖÑ¡Çø¿ó½²» ¶Ï ±ä»»Á÷¯·½ìò £¬Å½ëÖÐÉÏÏÎÂ±íÃæ¶¼ÄÜ›ú»á´óÖÂ¼ùÈµØ¶»ñ´ÅÐÇ¿óÁ£¡£ÒõË£¾¡¹ÜÂö¶¯Á¦µÄæÔÚÔõóÁËÑ¾ÕùÁ¦£µ«ÔÚÊêµ±µÄåª³Ì³å´Î·¶Î§ÄÚÆÈò¶»ñÇøÔö¼Ó£ÉÊ¹´ÅÐÇ¿óÁ£µÄ²¶»ñµÃµ½¹³¥¡£

¸ù¾ÝÉÕÑéËùÓÃ¡Ç£½ëÖÐË¿¾¶µÈ²Î ÊýºÛµ¥¿Å³àÌú¿ó»òÊ¯ÓÐÊÜÁ¦µÄ¹ÀËãÖµµÃÖª²ÁÆ£¶È´óÓÚ‰& ( ) Ê±´ÅÁ¦×î´ó£Âö¶¯Á÷ìå Á¦¾ÛÚ¶þÎ» £³ÉÎª ÓºÌ Ñ¡¿óÖ¸±êµÄµÚ¶þÒ²ÆËØ£½ø½Á÷ìå Á¦Îª µÚÈýÒªËØ¾¾µçÁ¦¡¢¶µÂ»ªÁ¦ºÍ ÖØÁ¦±ÈÇ°ÈýÖØÁ¦Ð¡%ÖÁ* ¸ö ÊýÁ¿¼¶£¶ÔÑ¡¿óÖ¸±êÓ° Ìì ½ïÐ¡¡£µ±ÁÆ¶ÈÐ¡ÓÚ‰¡) Ê±¾¾µçÁ¦ºÍ ·¶µÂ»ªÁ¦Ô¼à´Ô½ëÓ½ïÚÅÁ¦£³ÉÎª ²» ¿É°öÂÔµÄÒò ËØ£

ÔÚÉè¼ÆËÐÉÓÃð¶¯»ú¹¹ £¶ÔÌá¸ß´ÅÐÔ¾«¿óÆÎ» ºÍ Ñ¡¿óÐ§ÂÊ-ÀÖ¹¶ÂÈû¶¼ÆðåÖØÒªµÄ ×÷ÓÃ£

Âð¶¯»ú¹¹ ÓÉ+, - " *. " . ÐÍµç´Åµ÷ËÙµç¶¯»úÇý¶¯¡£Âð¶¯³å´Î µÄ¿É µ÷·¶Î§ Îª ' (.'' ´Î /) 0L£³å³Ì Ïä Êäö³å³Ì µÄ¿É µ÷·¶Î§ Îª ' (#')) ¡£Ñ¡±ðÇqµÄÓÐÐ§å³Ì ºÍ ³å³Ì Ïä µÄÊäö³å³Ì

»»Ëã¹ØÏµ È¡ÂÊ£º

! ₂3 ' &! ! £¨#" $£©

Ê½ÖÐ ! ₂¡ª ÓÐÐ§å³Ì £»

! ¡ª³å³Ì Ïä Êäö³å³Ì ¡£

ÀýÈç£ÔúÃÉ¹ú¿óµÄ¹¤ÒµÊÔÑéÖÐ¸ÃÁ»úÊ¹ÓÃµÄ³å³Ì Ïä Êäö³å³Ì ¶àÎª *')) £ÆäÓÐÐ§å³Ì Îª ! ₂3 ' &! 4 *' 3 %#&')) ¡£

$&Ö÷Òª¼¼Êõ²Î Êý

5678 ÐÍÂð¶¯¸ßÌÝ¶ÈÅÑ¡»ú¼¼Êõ²Î ÊýÈçÂ£º

¡¤ 99$ ¡¤

×ª»·Íâ¾¶Þ!	! "###	! "$##
×ª»·¿í¶ÈÆ!	%##	&##
×ª»·×ªËÙÆ(!)*	#+$, $	#+, -
´Å½ÊÓÊ¶ÑßÞ´ç¨³¤ . ¿í . ¸ßÆÊ!	0&. "#. 1	£¨02 3 02£©"#. 4+$
¸ø¿óÁÆ¶ÈÆ!	#+2, #	5"+#
×î¼ÑÖÑ¡ÁÆ¶ÈÆ!	#+", #+#"	
¿ó½Íï¨ ¹ý ÄÜÁ¦Æ!%(6	"0+$, 0#	&#, "##
¸É¿ó¦ ÀíÁ¿Æ7(6	-, 1	0#, %$
¶î¶¨±³¾¸¡ Ç¿Æ8	"+#	"+#
×î¸ß±³¾¸¡ Ç¿Æ8	"+0	
¶î¶¨¼¤ÅµçÁ÷Æ9	"0##	
¶î¶¨¼¤ÅµçÑ¹Æ!	0"+0	-0+%
¶î¶¨¼¤Å¹¦ ÂÊÆ¡¬<	0$+$	%2
ÓÐÐ§Âø¶¯³å³Ì Æ!	#, 0#	#, %#
Âø¶¯³å´Î Æ´Í (!)*	#, -##	#, %##
×ª»·µç»ú¹¦ ÂÊÆ¡¬<	"+$	- 3 -
Âø¶¯µç»ú¹¦ ÂÊÆ¡¬<	"+"	
¹©ËÐÑ¹Á¦Æ= >?	#+0, #+$	#+0, #+$
ºÄËÐÁ¿Æ!%(6	"#, 0#	$#, "##
Ö÷»úÖØØ7¬	$+%	0#
×î´ó²¿¼þÖØÁ¿Æ7¬	0+0	$+#
ÍâÐÎ³ß´ç¨³¤ . ¿í . ¸ßÆÊ!	0###. "$##. 0$##	%$##. %#### . %0##

&+Ó¦ÓÃÊµÀý

! "### Âø¶¯¸ßÌÝ¶È´ÅÑ¡»ú·ÖÑ¡¹ÃÉ½Ùú ¿ó! %$#! ! ÐýÁ÷ÆÈÒçÁÆ¨¼´ÀëÐÄ»ú¸ØÁÏ£Ø### ÓãÐ¡Ê±µÄÉú²ú¿½ËÖ¸±ê¼ûÍ &5 %5 0"¡£ÆãÆ¾ÙÉú²úÖ¸±êÎª £º¸ø¿óÆÎ» %%+0&@£¾«¿óÆ·$&+12@£Î² ¿óÆÎ» "4+%@£×÷ÒµÊÕÂÊ&%+$&@¡£ÓëÉÓÃÀëÐÄ»ú¹¤ ÒÕØ¸±ê¨"421 Äê", & ÔÂµÄÉú²úÖ¸±êÈ½ÏÆ¾«¿óÆÎ» Ìá¸ß - @ÒÕÏÉÎ² ¿óÆÎ» ½µÍ &@£×÷Òµ»ØÊÕÂÊá¸ß 0#@×óÓÒ¿£ÓëÀëÐÄ»ú¹¤ ÒÕÂúÊ·ÉÏ×îºÃÔÂÆ¾ÙÖ¸±ê±È½ÏÆ¾«¿óÆÎ» Ìá¸ß - @£»ØÊÕÂÊá¸ß "#@×óÓÒ¿£

±í ! " #" $% ÂðÐ¶¯¸ßÌÝ¶È¨ÅÑ¡»ú·ÖÑ¡¡ #&' ÐýÁ÷ÆÈÒçÁ÷ÉúÚú¿½ÆËÖ¸±ê

Äê	ÔÂ	Ôß¾ª Ê±¼ä (	´¦ Àí Ô-¿óÁ¿)	Éúúú ¾¼«¿óÁ¿)	¸Ø ¿ó *			¾¼« ¿ó *			Î² ¿ó ÆÎ» *	´Å½ëÓÊ ³äÌî ÂÊ *
					" $' ' Ä¿	Å¨¶È	ÆÎ»	²úÂÊ	ÆÎ»	ÊÕÂÊ		
%+, -	% . %% %$	/ , + ! %#	%' $ $' $#	&%% +' %	+/ 0$# , - 0%+	%+0+, $$0' $	#$0, , #! 0 '	#&0- % / #0&!	&&0+$ &! 0, -	! ' 0- / ! - 0, ,	$' 0 , $' 0+!	%% !
%+, ,	% $ #	! #- ! $# ! +'	$' , & $$&/ $! %#	, %$ -! # , - %	, / 0 ' , #0- - , - 0+%	$$0$! $/ 0$% $&0%#	#$0 ' $ ##0 $ #' 0, -	#- 0+, #$0+& #$0&&	&! 0#$ &- 0 ' & &- 0 '	! &0- , &- 0## ! ' 0 %	% 0+& $%0 % %, 0 $	! £#0& #0& #0&
ºï ¼Æ		#' &$	%#- -	#, ! #	, - 0#+	$$0, &	##0$!	#- 0$#	&! 0- ,	! #0&!	%+0#%	

ÔÚ1234 " %' ' ÐÍµÄ»ù¡ ÉÏ¼ÔÐÂ©óºÍ ¸Ä½øµÄ1234 " %&' ÐÍ´ÅÑ¡»ú£%+, + Äê! ÔÂ ÔÚÃ¿óí¶²úÉ¨¦ ÀíÁ¿±È1234 " %' ' ÐÍ´ÅÑ¡»úÔöÖÁ/ . &±¶¡£´¦ ÀíµÄ¿óÊ¯Îª ²¿·ÖÏ´ Ñ¡ÒçÁ÷ÈìøÌ- ¹¤ ¶ÎºÍ³Áµí³Ø³ÁÉ°£Ñ¡³§×ÜÛË®Ø³Áµí Îï £Ô-¿óÏ¸ Ëéµß¨Ï¸ Äà£¼°Ö÷§·¿ÎÛË®ÁÁÏµÈ µÄ»ìºÏ Îï ÁÏ¡£ " $' ' Ä¿¬Á¿-%ª £ÆäÊÎ» Îª $, 0%+* Ê±ÒÀ·Î ·ÖÑ¡µÃµ½ÆÎ» Îª &&0! &* £×÷ Òµ»ØÊÕÃÊª &&0+/ * µÄºÏ ¸ñ¾«¿óÉÃ¿ÄéóÔ½ÉÓ¹ý È¥±»ÅÅÆµÄ² ¿óÖÐ»ØÊÕ$. #Íò)ºÏ ¸ñ Ìú¾«¿ó¡£

È ý¡¢5 67 " %ÐÍ¸ßÌÝ¶ÈÇ¿ÅÑ¡»ú

-' Äéú¿ªÊ½ÑÐÐÆÄ5 67 " %ÐÍ¸ßÌÝ¶ÈÇ¿ÅÑ¡»úµÄ½å¹ ¡ÐÕÄÙÈçÏÂËùÊç¡£

%0½å¹

½å¹ Ê¾Òå¼¼Í¼! " #" &-¡£

¸Ã»úµÄ¼ºÅÌßÈ¦µÄÉè¼ÆÆä¸ù¾ÝÅÏµ¼ÆÆãÆïß È¦×Ü² ÔÑÊýª %#' ' £ÓÍÁ½ö¸÷Îª -$ ÔÑ ÏßÈ¦×é³É£Ïß È¦»¡ÐÎ°ü½Ç² /&¶ÈÆ²Î ¿´Í¼! " #" &¡£

¼ºÅµ½ßÓÉ% 8 %99¡¢ÚÞñÎª #99 ·½ÐÎ¿ÕÐÄ- µ½ß ÈÆÉ¡£Ã¿ö ÏßÈ¦µ½ß³¤Îª $-&9¡£¼ºÅµçÁ÷Îª £º

$$!: \frac{\%\#' ' '}{\%/} : ++\#; $$

É è¼ÆÆ¡ !: %' ' ; ¡£

ÉÏÏÂÁ½ßÈ¦²ÉÓÃ¢ÁªÐÎÊ½©µç¡£Ã¿ãÏßÈ¦Îª Ò»Àæ´µ¥Ô³Æ¹ÊÃ¿ö ÏßÈ¦÷ÉèÓÐ! Â·Àä È´Ë®Òý¶Ü¡£

²ÉÓÃà²ã²¢Á³©Ë®Àæ´£¿É±£Ö¤ÔÚµÍ ËÑ¹ÏÂÉúú¡£

½µµÍ´ÅÂ·Å×èÊÇá¸ß´Å³¡ Ð§Òæî ÓÐØ§ì ·¨ £É è¼ÆØ¶ÎÕ¼ ! " #" &+ ÖÐ"¡¢#¡¢$ ÈýÖÖÅ Â·½ØÐÈ½Ï·ÖÎö¡£

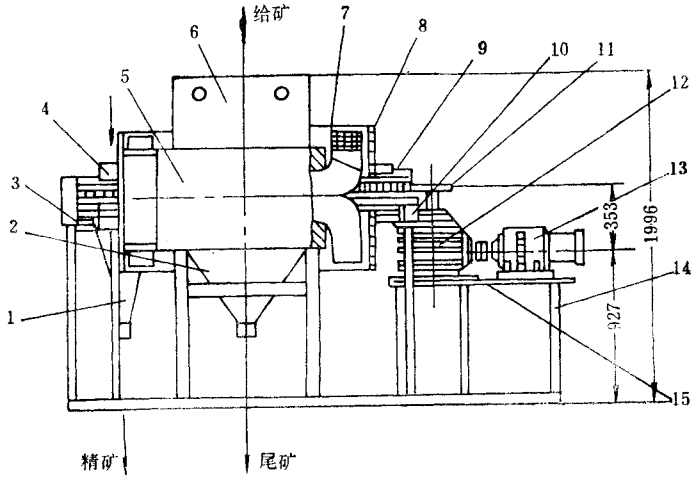

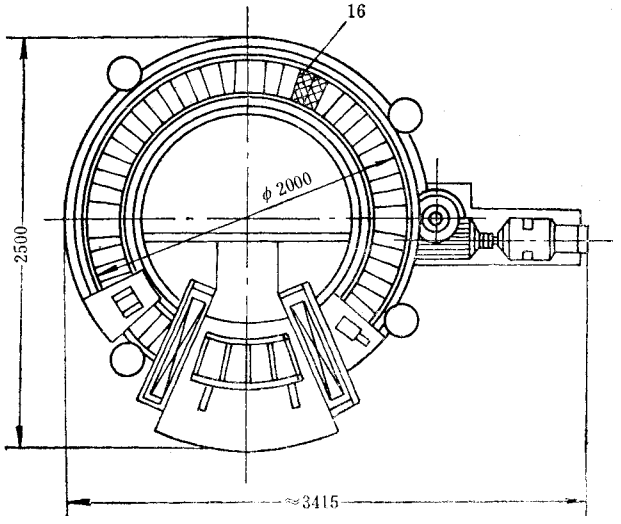

Í¼ ! " #" $% &' (") ÐÍ¸ßÌÝ¶ÈÇ¿Å»úÊ¾ÒÃ¼

) ¡ª ¾«¿ó²Û£»¡ª Î² ¿ó²Û£»¡ª ½ØåÛ£»¡ª ³å Ï´ Ëß¼ä £¾¡ª Ìú îø £»¡ª ¸ø¿ó¼ä £¾¾ª ¼¤ÅÏßÈ¦£»

, ¡ª ´ÅÆÆÍ °å£»¡ª ·ÖÑ¡»·. £). ¡ª ÍÐÂÖ×°ÖÃ£)) ¡ª Á´Ç¹£)» ¡ª ¼¤ËÙ»ú£)»#¡ª ÇÝ¶¯µç»ú£»

) +¡ª »ú¼¤Ì)»$¡ª Ô¤ä Ë®×°ÖÃ£)» ¡ª ½ê©Ëø

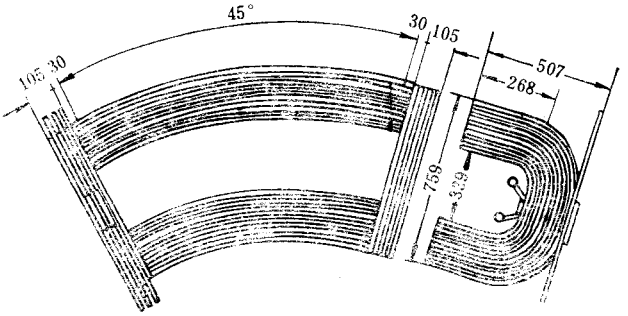

Í¼ ! " #" $, ÏßÈ¦ÐÎ×´

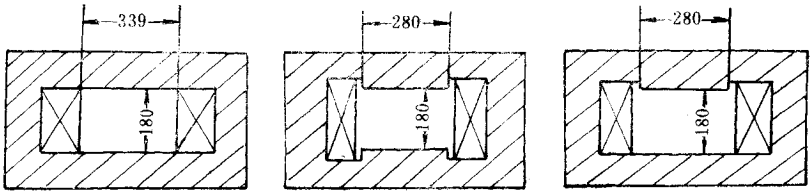

Í¼! " #" $% ÈýÖÖÅÂ·Í¼

ÓÉÓÚ½â¹ ·½ÃæµÄÔ-ÒœÉ¼¬ÅÏß È¦Á½à ¿í ¶È½Ï» ·Ìå ¿í &% ' £ÐÆÊ¹Ñ¡ÇøÅÍ¨ ÃæýÔ¶ó ÓÚ ÓÐÐ§Ñ¡±ð½ØÃæ¶øÊ¹´Åͨ ¹ý ¶È·ÖÉ¢£ËùÒ½°¸ (£ÓÉÓŒËÏÏÂÌú îø¼äÇÕ¶ ¾àÀëà Í¬£¶ÇÌá ¸ß Ñ¡ÇøÅ³¡ Ç¿¶È² »Àû£·½°¸)£ÓÉÓŒËÏÏÂÌú îø¼äÐý³ö Ò»×÷ÓÃ¼¼· £Ìá ¸ßÁËÑ¡Çø×÷ÓÃÇÕ¼äµÄÅ ³¡ Ç¿¶È£µ«ÓÉÕß È¦µ×°åÎ» ÖÃ½ïµÍ £Î¹ ·ÀÖ¹Ñ¡» ·ÂŒË®£Æ»ÆÏß È¦¾ø Ô£¾¶¨²ÉÓÃ* ÖÖÅÂ··½ °¸ £Ëü¿É½ã¼õÅÍ¨ ·ÖÉ¢ÎÊÌâ ¡£ÓÇ¿É½ã¼ößß È¦ÉøË®£»¤ÎÊÌâ £¹ÊÉè¼ÆÐÞ½ÉÏÌú îø ×÷ÓÃ½ØÃæ ´Å¼«ÂÑÓ#+' ' ¡£Ê¡µªâÖ¤Ã÷£Ñ¡ÇøÅ³¡ Ç¿¶È¡µÃ¡ÃÄ÷ÏÔÌá ¸ß£²Î ¿´Í¼! " #" ! +£Í¼! " #" ! , ¡£

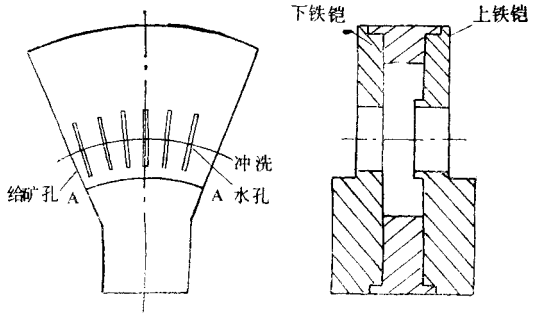

Í¼! " #" ! + - ÐÍÌú îø½á¹

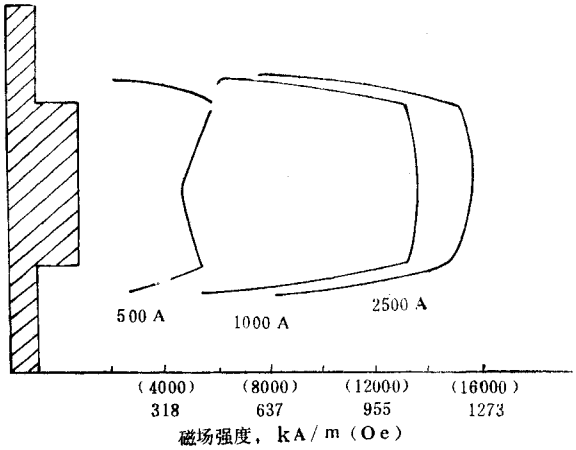

Í¼! " #" ! , ¼¤· ±í ÃæÅ³¡ Ç¿¶ÈÇúß

! " ´Å³¡ ·Ö²¼

Ñ¡ÇøÅ³¡ ·Ö²¼£ºÅ³¡ ²â¶¨ ÊÇ·ñÑ¡»· ÖÐ» ¼ÓÅ½éÖÊ´ Ì¬ ÏÂ½øÐÐµÄ£²â¶¨ ½âû ¼ü¼ # $ % $ #! ¡£Ñ¡»úµÄÅ³¡ Ç¿¶ÈÊÇÑØ· Ìå ·½ïò Ë®Æ½Å³¡ ·Ö²¼¾ùÔÈ£µ«ÔÚÊÏÏÂÌú îø ¼äµÄ´ Ö±½ïò É Ï£É Ï²¿´Å³¡ Ç¿¶È½ÏÂ²¿¸ß &' (#%) * +,£¨-' ' (.' ' / ₀£©

Ð¶¿ÓÇøÂ©Å³¡ ²â¶¨£º 1 2 3 $ 4 ÐÍÇ¿ÅÑ¡»úµÄÒ»¸ öØÐªÓÅµã£¾ÍÊÇÔÙÕû ö Ð¶¿ÓÇø¼äÆÊ£ ÓãÅ³¡ Ç¿¶ÈºÜÍ£Ò»ãÐ¡ÓÚ ".) * +,£¨ 5 4' / ₀£©

%' ½éÖÊø¶ÑµÄ×éºÏ

ÊÕÑéÓÃÄ-ÉÌÍø¹² Îå ÖØ¾´ÓÉ "! ¡¢ "&¡¢ "# ÈýÖÖñ¶È²» Ðâµ¼Å°åÀ-Éì¶ø³É¡£ ×ÐÍ¹² ·Ö Îª - 6 4%¢%'! 6 . , , ¶þÖØÄåÐÍ¿×¡£Îª Ì½Ë÷ËÎå ÖÕø ÐÎ×é³ÉµÄ½éÖÊø¶ÑµÔÖÑ¡Ð§û µÄÓ° Ïì £½øÐ» Í¬Íø¿××éºÏ µÄ±È½ïÊÕÑéµÄ½åû ÊÇÊÔÛà Í¬ 3ä Ìî ÂÊõ ¼þÂ£ÓÉµ¥Ò»ó ¿×ÐÍºñÍø ×é ³ÉµÄÏø ¶ÑÉ±ÈÓÃ¡ Íø Ñ¡±ðµÄ¾¿óÆÎ» Ò ª¸ß£µ«Î² ¿óÒ²¸ß£ÓÃ¬ Ò»ñ ¶È´ó Ð¡¶þÖÇ×ÐÍÅä±È×é ³ÉµÄ½éÖÊ¶ÑµÄÑ¡±ðÐ§û £½²ÉÓÃµ¥Ò»¿×ÐÍÒª Ã¡£ù ¾ÝÕÑé½åû £¹Ê²ÉÓÃµÚ¶þ×éÌõ ¼þ£¼´ÒÔ ' "! £¬"&ºñÒÔ- 6 4%´ó ¿×Íø Îª Ö÷µÄÅä±ÈÐÎÊ½é×°¡£Ã¿ÖÑ¡¸ñ Íø ÖØª 447) 8£³ä Ìî ÂÊ7 (. 9 ¡£

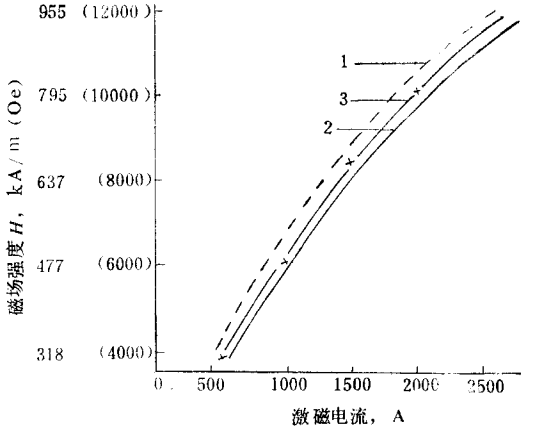

Í¼ # $ %¢$ #! ²» Í¬ ¸ß¶È Å³¡ ±ä»¯

4¡ª ¾Æ Ïì Íú îø£¨ , , £©»¡ª ¾ÀÂÌú îø£¨ , , £©¾ª Ìú îø ÖÐ¼ä

&" Ö÷Ò ª¼½Ê¿ãÎ Êý

1 2 3 ÐÍ¸ßÌÝ¶È ÅÑ¡»úÖ÷Ò ª¼½Ê¿ãÐÍÃÜÈçÏÂ£º

Ñ¡»· Ö±¾¶	! ! ' ' ' , ,
Ñ¡»· ¿í	! - ' , ,
Ñ¡»· ¸ß	4#' , ,
×Î ¸ß±³ ¾°¡ Ç¿	. %#) * +,£¨ 4' - ' ' / ₀£©

¡¤ 7. ' ¡¤

ÉÈÐÎÌú îø°ü½Ç

Ìå»·×ªÊý

ÔË¶¯¹¦ ÂÊ

×î´ó¸ø¿óÁ£¶È

´¦ ÀíÄÜÁ¦

Éè±¸ ÖØÁ¿

" #Ð§ûÊµÀý

! " ¶È

¿É÷

! #$%&

' (#$))

*! +,£¨¸ø¿óÅ¨¶È. / 0 ! (1 £©

" #' +

2 34 ' * ÐÍ¸ßÌÝ¶ÈÇ¿ÅÑ¡»úÊÔÚÖÑ¡ÆëóÉ½Æ¶à Ìú¿óÈõÅÑ¡Î² ¿ó¹ý³Ì ÖÐÏÔÊ¾ö Ñ¡»ú ¾ÍÐÐ½ºÃµÄÑ¡±ðÄÜÁ¦£¶øÇÐÉè±¸ µÄµ¥»ú´¦ ÀíÄÜÁ¦Ò²½ïˆ¢Î ¿´Í¼ / ' . ' /. ºÍ Í¼ / ' . ' / ! £¨Ô Úø¿óÅ¨¶ÈÐ¡ÓÚ (1 Çé¿öÏÂ £µ¥¼«· Ì¨ Ê±´¦ ÀíÄÜÁ¦¿ÉÏ *! +,-£ÒÔµ¥Î» »úÌå ÖØÁ¿µÄ ´¦ ÀíÄÜÁ¦Ö¸Êý¼ÆËã£¬Ã»ú¿ÉÏ $#$+,-£ÆÆ¾ùÎ² ¿ó¬Ìú Ð¡ÓÚ/ #' 1 £¾«¿óÆÎ» Æ¾ùÌå¸ß *$1 ÒÔÏÂ¡£

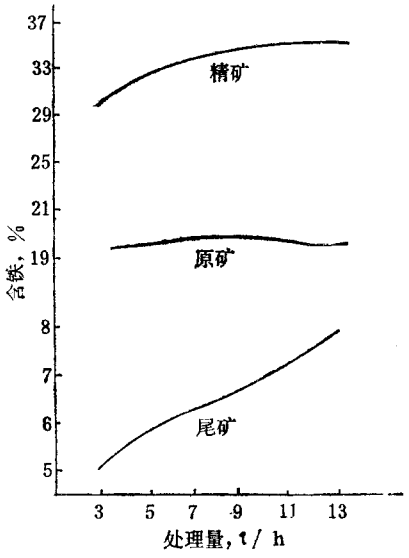

Í¼ / ' . ' /. ²»Í¬´¦ ÀíÁ¿Ê Õ¼ö¸±ê

³ý ÒÔÏÂ»úÐÍµÄÑ¡ÐÐÆä £*56(Äê›¹ Ñ¡ÐÐÆõ 47 2 ÐÍ¸ßÌÝ¶ÈÇ¿ÅÑ¡»ú¡£ Æä½å¹ Í¼¼Ú¼ / ' . ' /"¡£ ÆÆõ÷Ò¾¼½Ê¿õ²Î ÊýÈçÂ±í¸ ÖÐ£

ÓÃÃ»úÑ¡±ð¶«°° É¼¶þ´Î Ä¥¿óÒçÁ÷£¬ÆäÁ£¶ÈÎª ' $((Ä¿Õ½6$ 0 5(1 £©-¿óÆ·Î» .*#.(1 £Å¨¶È$(1 £Í¬ ¹ý¸ßÌÝ¶È¨ÅÑ¡¿ÉµÃÆÎ» Îª 89!*#$1 £»ØÊÕÂÊª 5*#.! 1 µÄÚú¾« ¿óÊ² ¿óÆÎ» 896#.61 £Å×² ÂÊª .*#$/ 1 ¡£