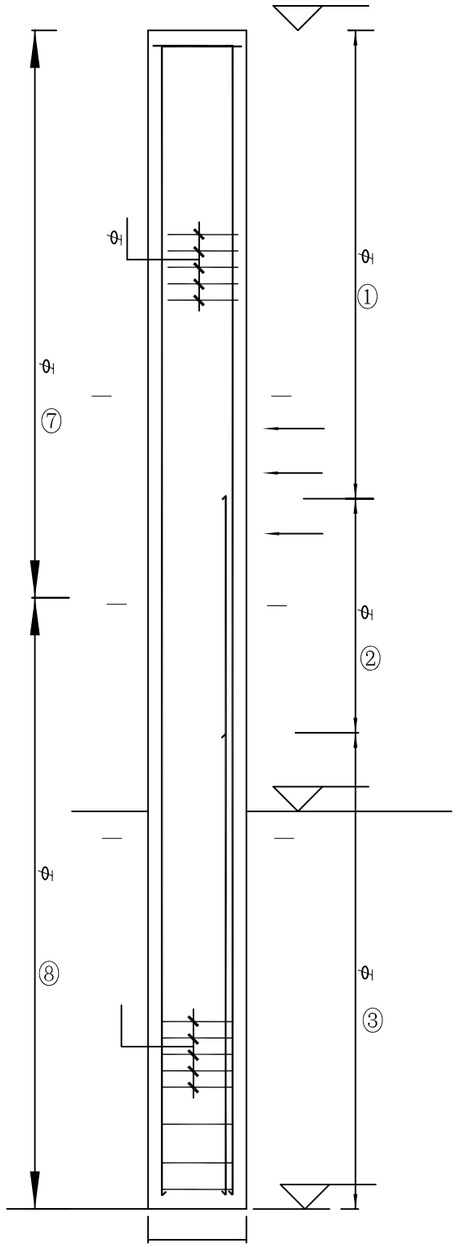

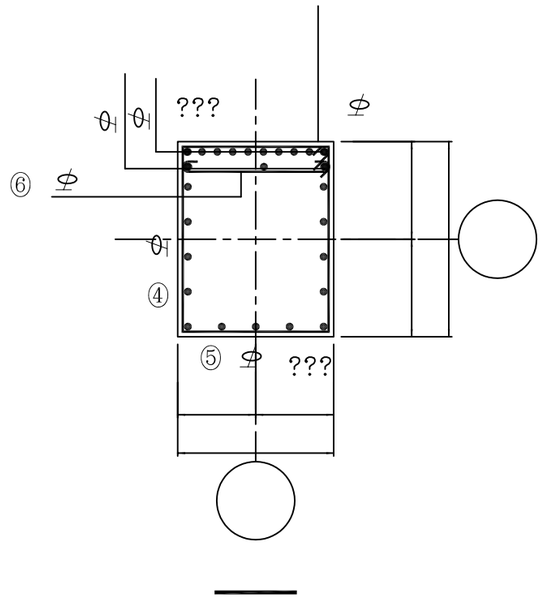

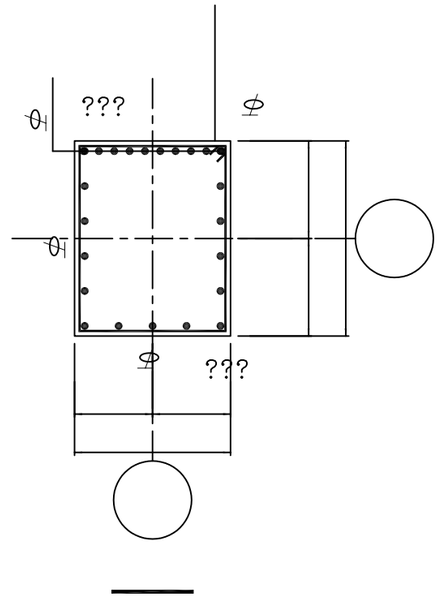

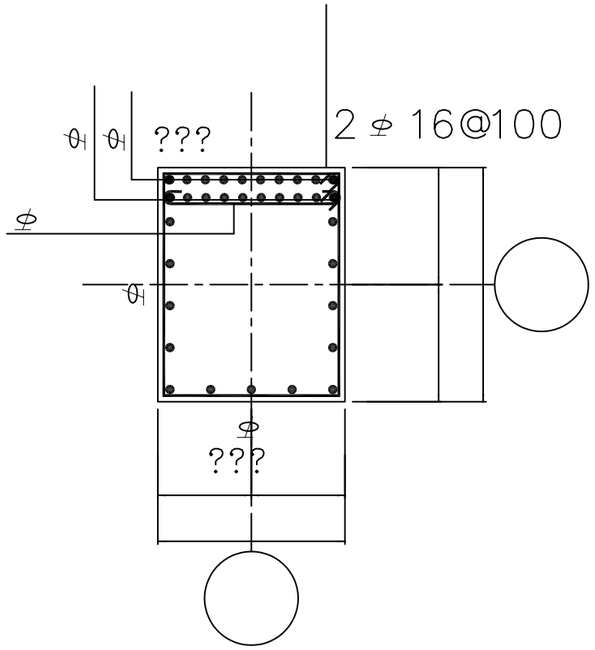

单根抗滑桩工程量统计表

编号	工程名称	直径(mm)	根数	单根长度(m)	总量
①	HRB335钢筋	32	14	14.9	2.74(T)
②	HRB335钢筋	32	15	9.0	
③	HRB335钢筋	32	15	6.0	
④ ⑤	HRB335钢筋	16	13	14.9	2.42(T)
⑥箍筋	HRB335钢筋	16	45	2.2	
⑥ Φ16@200	HRB335钢筋	16	85	2.2	
⑦ 箍筋	HRB335钢筋	16	33	8.9	
⑧ 箍筋加密	HRB335钢筋	16	85	8.9	
⑨ C30砼(上部)					$50m^3$
⑩ C30砼(下部)					$25m^3$

???????

?: ??????????

涪陵区太极百货公司顺江职工
住宅楼内侧高切坡(FL0102)

2005.7

FL0102-(?)-06